Passo
Paso
Step 03

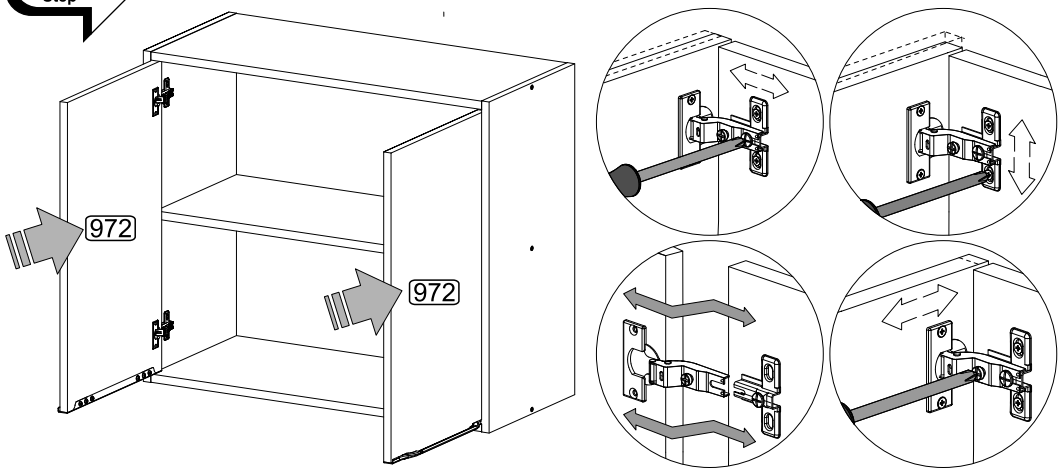

União dos Módulos
Unión de losmódulos
Pieces Junction

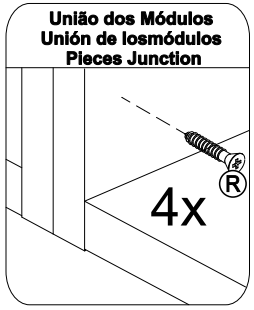

Fixação na Parede
Montaje en la Pared
Wall Assembly

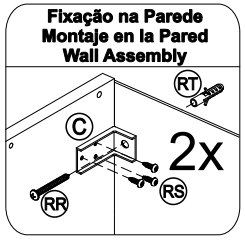

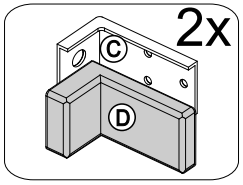

VENDIDO
SEPARADAMENTE
VENDIDO
POR SEPARADO
SOLD
SEPARATELY

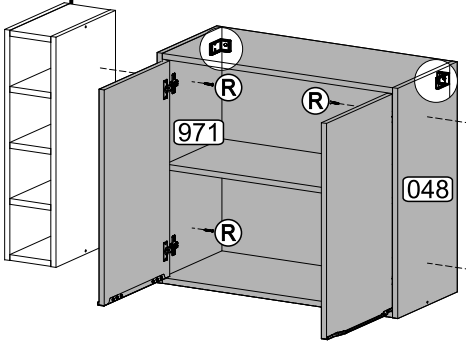

VENDIDO
SEPARADAMENTE
VENDIDO
POR SEPARADO
SOLD
SEPARATELY

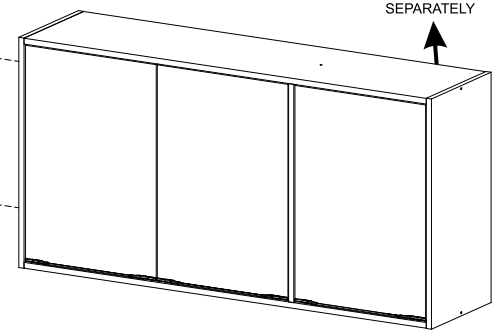

MULTIMÓVEIS
decor

Rua Beatriz Dall' Onder, 266. Fone:(54) 2102 4000, FAX:(54) 2102 4050
CEP 95706-350 - BENTO GONÇALVES - RS - BRASIL
CNPJ: 00.349.443/0001-92
e-mail: multimoveis@multimoveis.com / site: www.multimoveis.com

INSTRUÇÕES DE MONTAGEM
INSTRUCCIONES DE ARMADO
ASSEMBLY INSTRUCTIONS

REF.: 5428

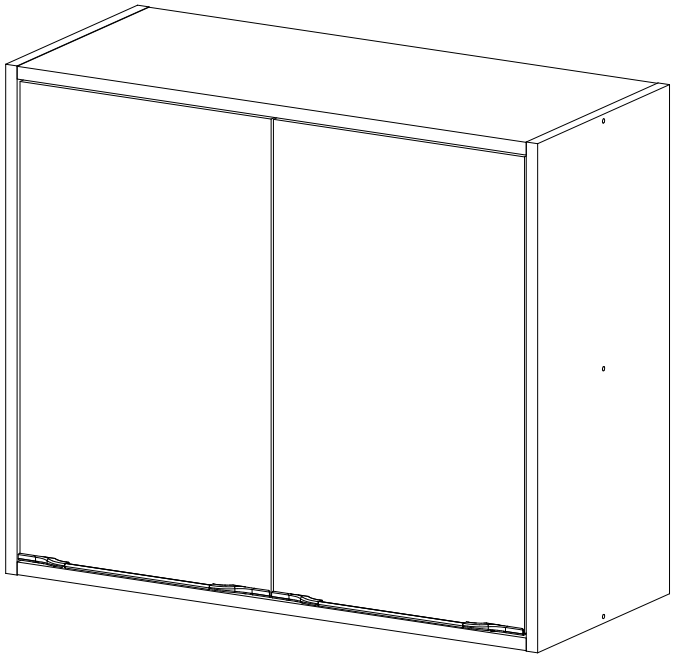

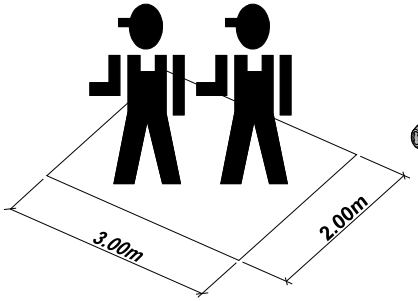

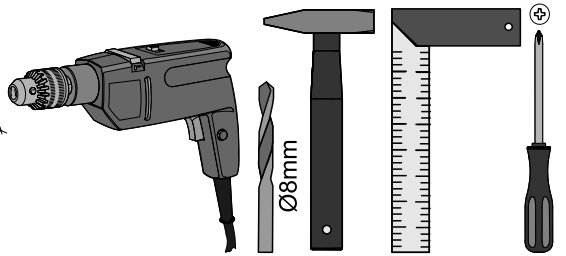

Ref.: 5428 - 05/Fevereiro/ 2019 - Rev. 01

LISTA DE FERRAGENS / LISTA DE MATERIALES / HARDWARE LIST

A	Tampa Adesiva	10
AA	Dobradiça	04
AE	Fixador de Costas	06
B	Paraf. 4,5 x 50	06
BX	COLA Bisnaga de Cola 5g	01
C	Suporte Aéreo	02
D	Capa p/ Suporte Aéreo	02
E	Paraf. 3,5 x 14	16

H	Cavilha 6,0 x 30	12
P	Par de Ponteiras (esquerda / direta)	02
R	Paraf. 4,0 x 25	04
RT	Bucha Ø8mm	02
RR	Paraf. 5,0 x 45	02
RS	Paraf. 3,5 x 14	18
V	Perfil Puxador 190mm	02
Y	Prego 10 x 10	28

Utilizar a régua abaixo para medir as ferragens:

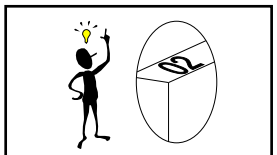

Senhor montador!
Informamos que a numeração das peças encontra-se no topo das mesmas conforme desenho acima.

Señor Armador!
Les informamos que la numeraciónde las piezas encuentranse arriba de las mismas, de acuerdo al modelo arriba.

Dear Assembler!
We inform you that the numberof each piece is located on the top of it, according to the model shown above.

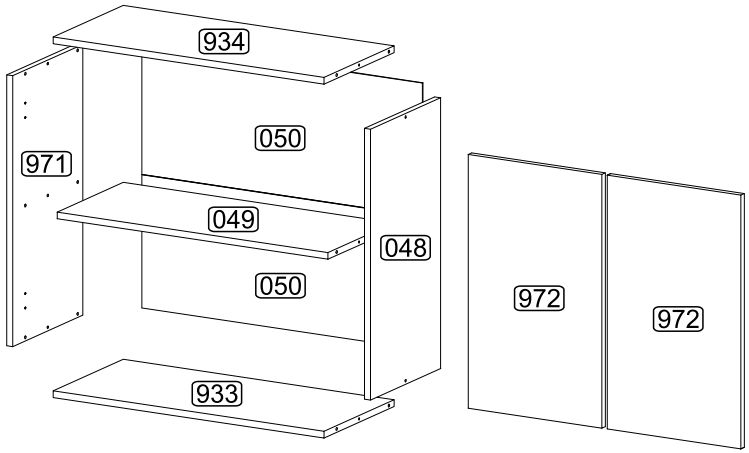

POR — LISTA DE PEÇAS

Nº	DENOMINAÇÃO
971	LATERAL ESQUERDA
933	BASE
934	TAMPO
972	PORTA
048	LATERAL DIREITA
049	PRATELEIRA
050	COSTA

ESP — LISTA DE PIEZAS

Nº	DENOMINACIÓN
971	LATERAL IZQUIERDA
933	BASE
934	TAPA
972	PUERTA
048	LATERAL DERECHA
049	ESTANTE
050	RESPALDO

ENG — PART LIST

Nº	DESCRIPTION
971	LEFT SIDE
933	BASE
934	TOP
972	DOOR
048	RIGHT SIDE
049	SHELF
050	BACK

PRÉ-MONTAGEM / PRÉ-ARMADO / PRÉ-ASSEMBLAGE

Ref.: 5428 - 05/Fevereiro/ 2019 - Rev. 01

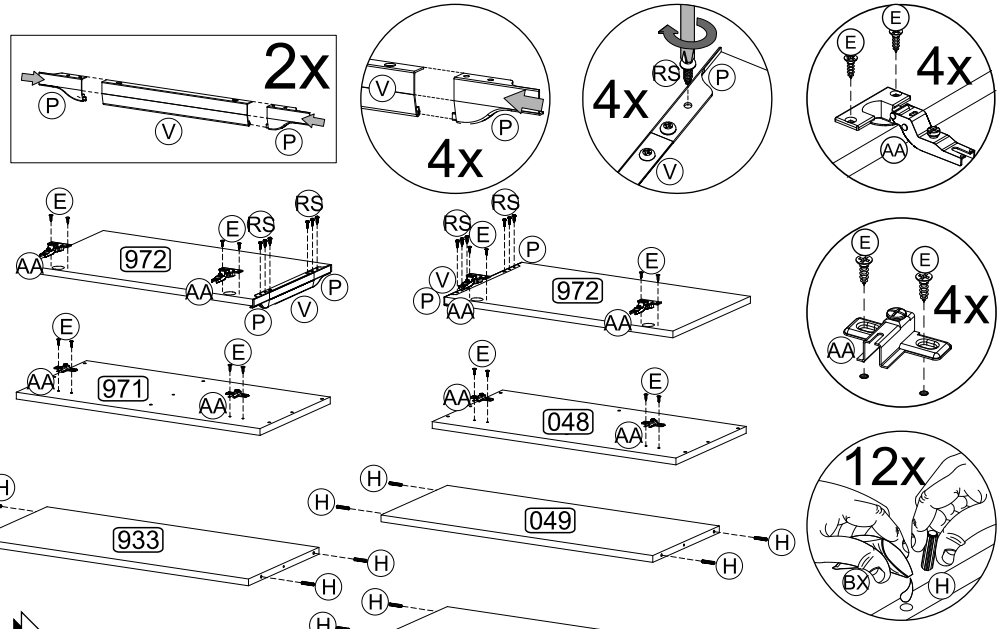

Passo Paso Step 01

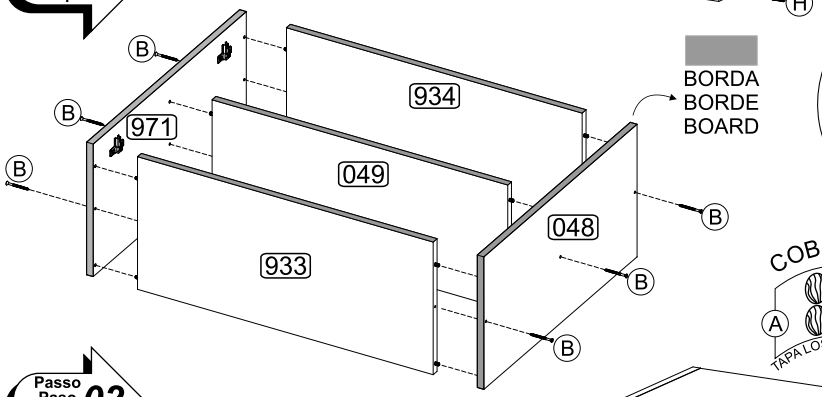

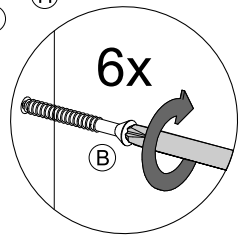
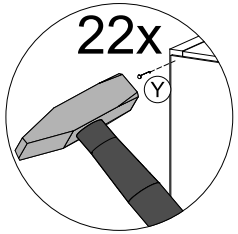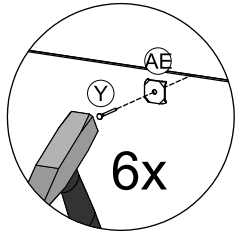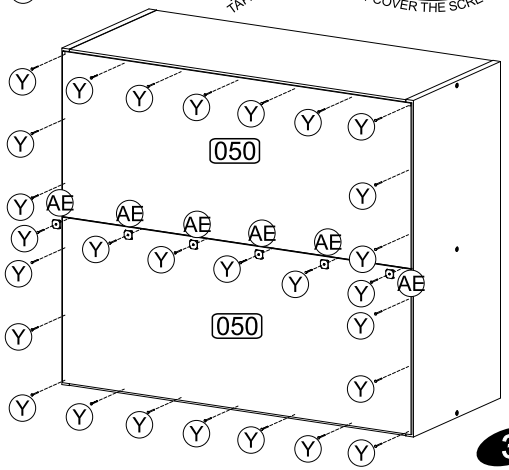
Passo Paso Step 02