REF.: 5451/5451R/5451MM

INSTRUÇÕES DE MONTAGEM
INSTRUCCIONES DE ARMADO
ASSEMBLY INSTRUCTIONS

REF. 5404

REF. 5403

REF. 5406

REF. 5401

REF. 5402

REF. 5400/5400T

REF. 5409/5410/5411

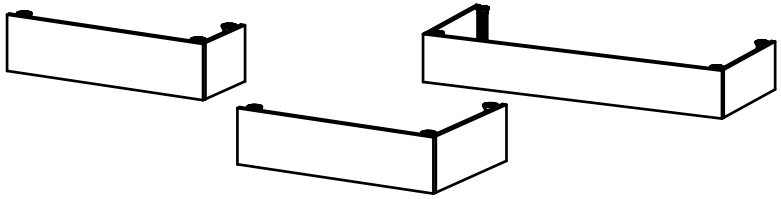

Passo Paso Step 07

OBRIGATÓRIO FIXAR NA PAREDE
FIJACIÓN OBLIGATORIA LA PARED
MANDATORY FIXING THE WALL

INSTRUÇÕES DE MONTAGEM
INSTRUCCIONES DE ARMADO
ASSEMBLY INSTRUCTIONS

REF.: 5406

União dos Módulos
Unión de losmódulos
Pieces Junction

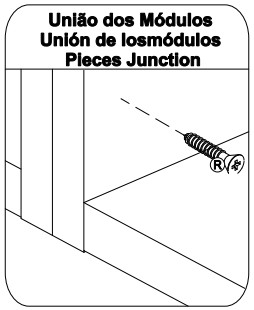

Fixação na Parede
Montaje en la Pared
Wall Assembly

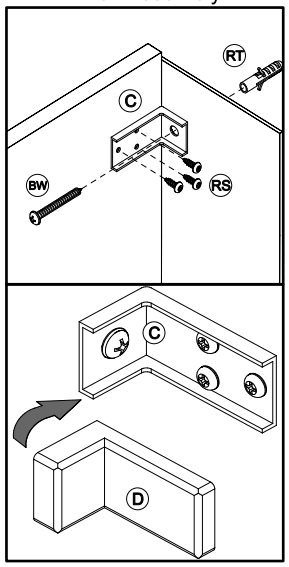

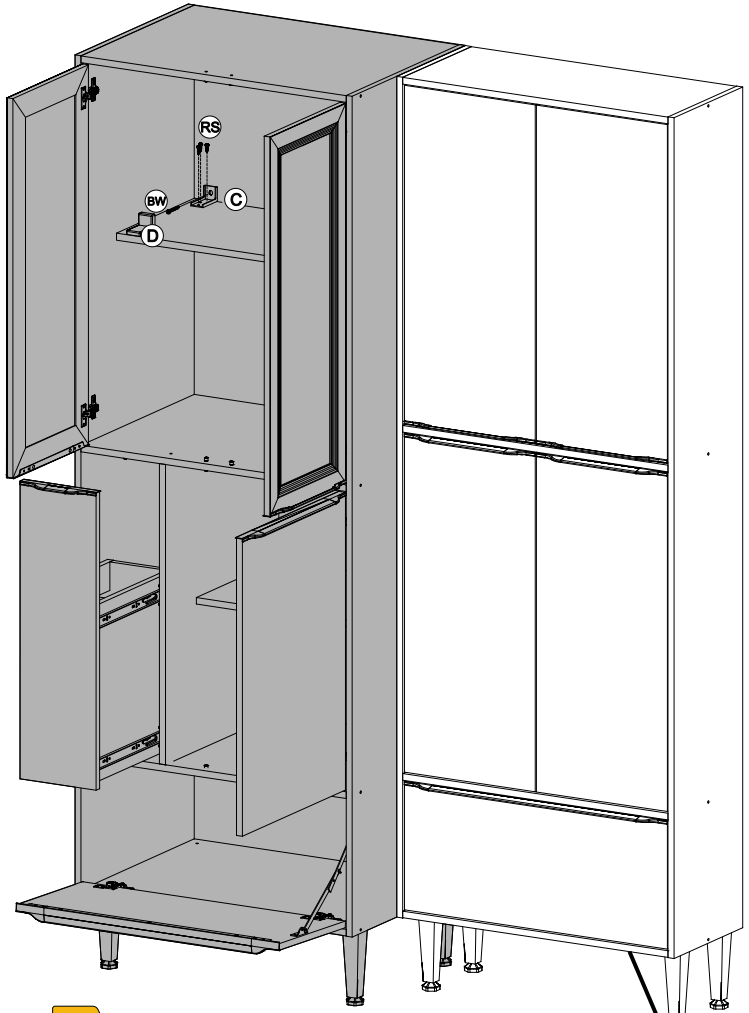

VENDIDO SEPARADAMENTE

VENDIDO POR SEPARADO

SOLD SEPARATELY

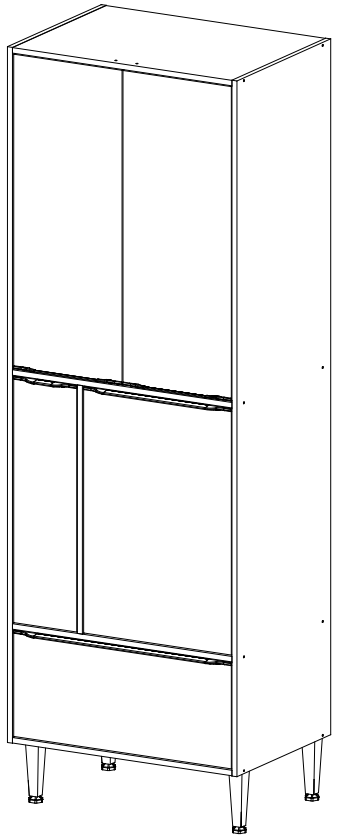

OPÇÃO 1

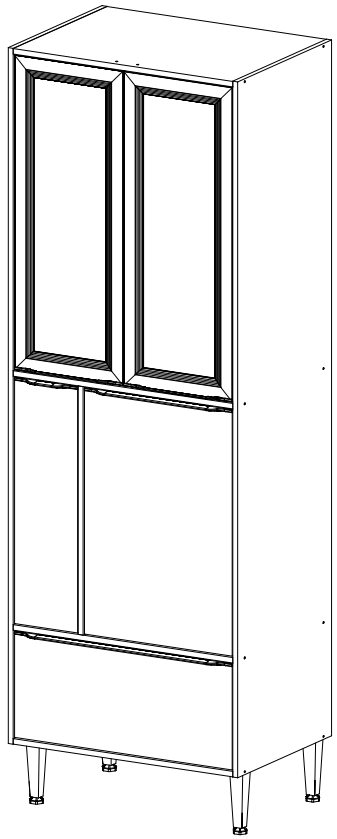

OPÇÃO 2

OBRIGATÓRIO FIXAR NA PAREDE
FIJACIÓN OBLIGATORIA LA PARED
MANDATORY FIXING THE WALL

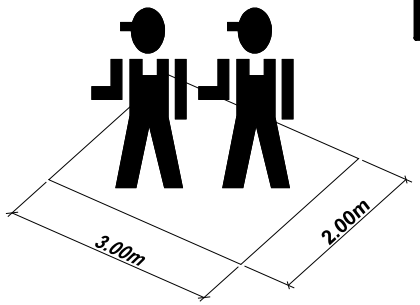

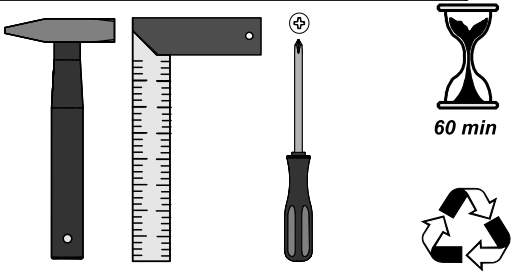

MULTIMÓVEIS
decor

Rua Beatriz Dall' Onder, 266. Fone:(54) 2102 4000, FAX:(54) 2102 4050
CEP 95706-350 - BENTO GONÇALVES - RS - BRASIL
CNPJ: 00.349.443/0001-92
e-mail: multimoveis@multimoveis.com / site: www.multimoveis.com

Ref.:5406 - 13/Agosto/2018 - Rev. 03

LISTA DE FERRAGENS / LISTA DE MATERIALES / HARDWARE LIST

A	Tampa Adesiva	28
B	Parafuso 4,5 x 50	24
E	Parafuso 3,5 x 14	50
R	Parafuso 4,0 x 25	04
RR	5,0 x 45	04
H	Cavilha 6,0 x 30	23
RS	3,5 x 14	40
Y	Prego 10 x 10	62
AA	Dobradiça	08
BX	COLA Bisnaga de Cola 5g	01
BW	5,0 x 45	02
DX	Suporte de Prateleira 5mm	08
CC	3,5 x 12	10
AT	Cantoneira Plástica	05
M	4,0 x 35	07

RT	Bucha Ø8mm	02
GA	Articulador direito	01
X	Pé com Regulagem	04
DV	Chapa p/ Pé de Cozinha	04
C	Suporte Aéreo	02
D	Capa p/ Suporte Aéreo	02
CA	Corrediça telescópica 350mm	01
AE	Fixador de Costas	26
V	Perfil Puxador 52mm	01
S	Perfil Puxador 310mm	01
T	Perfil Puxador 190mm	02
U	Perfil Puxador 523mm	01
P	Par de ponteiras (esquerda/direita)	05

OBRIGATÓRIO FIXAR NA PAREDE
FIJACIÓN OBLIGATORIA LA PARED
MANDATORY FIXING THE WALL

Utilizar a régua abaixo para medir as ferragens:

Passo Paso Step 06

OBRIGATÓRIO FIXAR NA PAREDE
FIJACIÓN OBLIGATORIA LA PARED
MANDATORY FIXING THE WALL

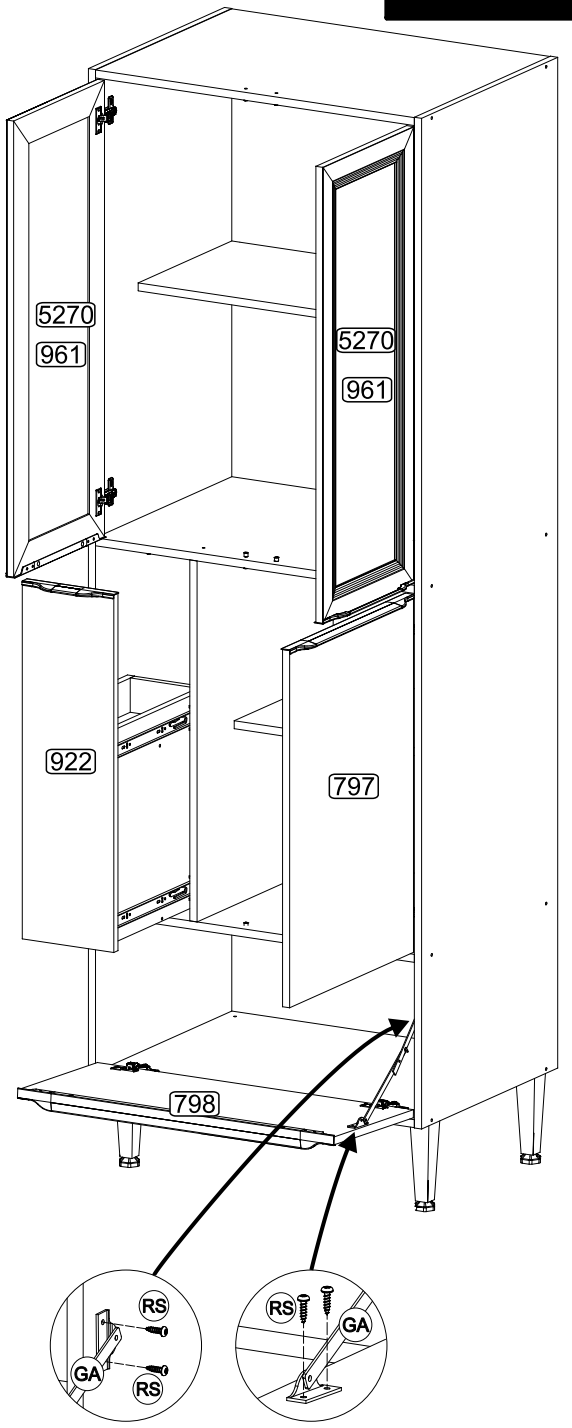

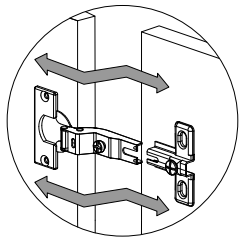

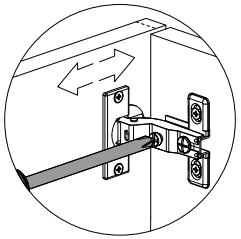

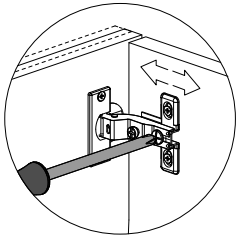

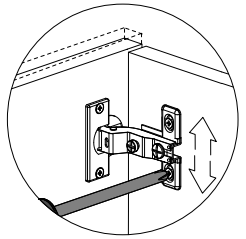

Ref.:5406 - 13/Agosto/2018 - Rev. 03

Passo Paso Step 04

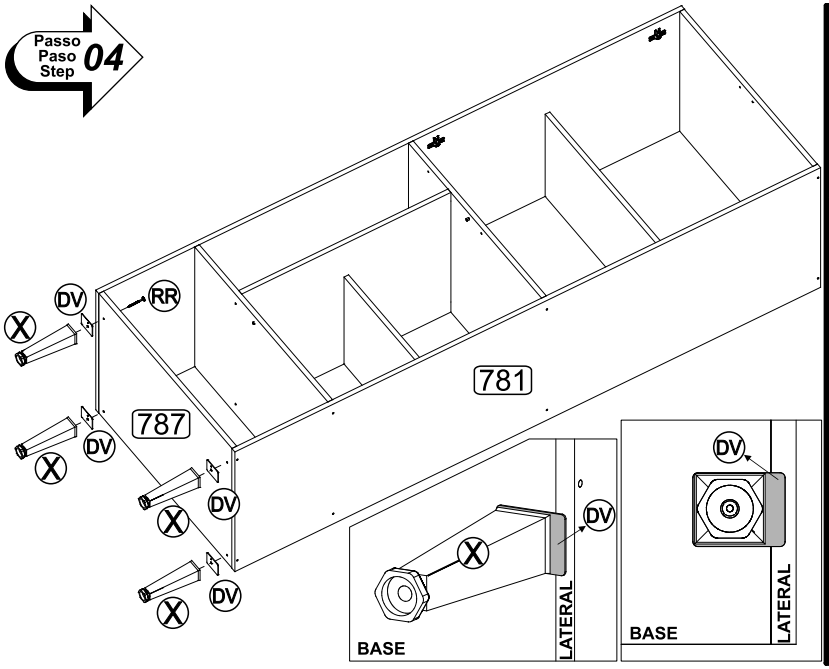

OBRIGATÓRIO FIXAR A CHAPA P/ PÉ CONFORME IMAGEM AO LADO. ASSIM, RESPEITANDO SUA FUNÇÃO EM RELAÇÃO AO MÓVEL.

OBLIGATORIO FIJAR LA CHAPA P/ PIE CONFORME IMAGEN AL LADO. TAMBIÉN, RESPETANDO SU FUNCIÓN EN RELACIÓN AL MÓVIL.

MANDATORY TO FIX PLATE BY FOOT AS IMAGE TO SIDE. SO, RESPECTING YOUR FUNCTION IN RELATION TO THE MOBILE.

Passo Paso Step 05

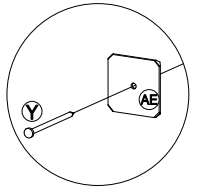

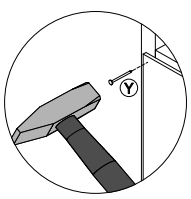

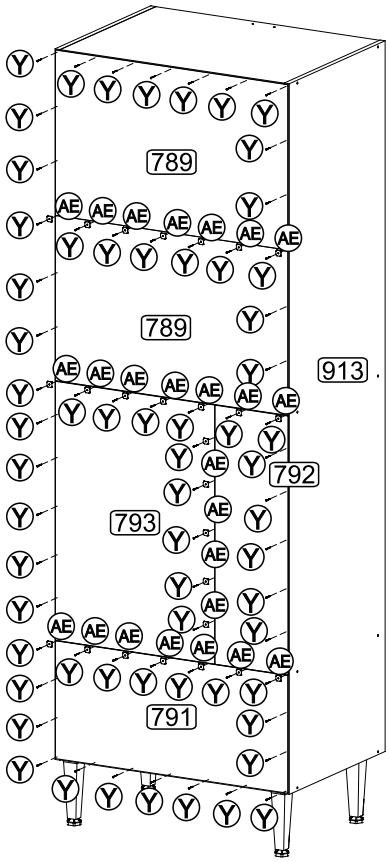

OBRIGATÓRIO FIXAR NA PAREDE
FIJACIÓN OBLIGATORIA LA PARED
MANDATORY FIXING THE WALL

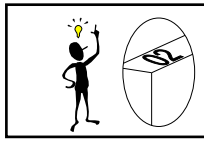

Senhor montador! Informamos que a numeração das peças encontra-se no topo das mesmas conforme desenho acima.

Señor Armador! Les informamos que la numeraciónde las piezas encuentranse arriba de las mismas, de acuerdo al modelo arriba.

Dear Assembler! We inform you that the numberof each piece is located on the top of it, according to the model shown above.

Ref.:5406 - 13/Agosto/2018 - Rev. 03

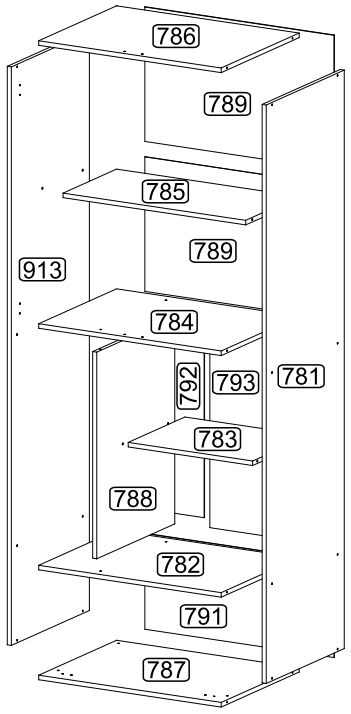

OBRIGATÓRIO FIXAR NA PAREDE
FIJACIÓN OBLIGATORIA LA PARED
MANDATORY FIXING THE WALL

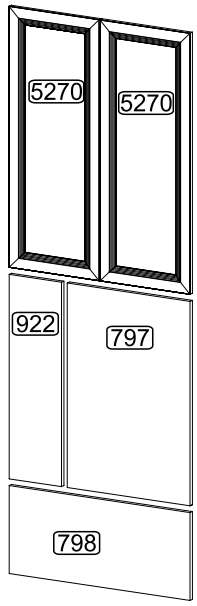

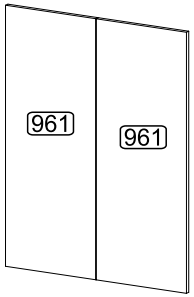

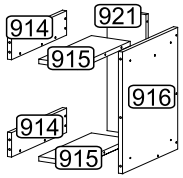

POR — **LISTA DE PEÇAS**

N°	DENOMINAÇÃO
781	LATERAL DIREITA
782	PRATELEIRA INFERIOR
783	PRATELEIRA CENTRAL
784	PRATELEIRA
785	PRATELEIRA SUPERIOR
786	TAMPO
787	BASE
788	DIVISÃO
789	COSTA SUPERIOR
791	COSTA INFERIOR
792	COSTA MENOR
793	COSTA MAIOR
913	LATERAL ESQUERDA
914	LATERAL DE GAVETA
915	FUNDO DE GAVETA
916	LATERAL GAVETA MAIOR
921	COSTA DE GAVETA
797	PORTA
798	PORTA BASCULANTE
922	FRENTE DE GAVETA
5270	PORTA C/ VIDRO
961	PORTA SUPERIOR

ESP — **LISTA DE PIEZAS**

N°	DENOMINACIÓN
781	LATERAL DERECHA
782	ESTANTE INFERIOR
783	ESTANTE CENTRAL
784	ESTANTE
785	ESTANTE SUPERIOR
786	TAPA
787	BASE
788	DIVISIÓN
789	RESPALDO SUPERIOR
791	RESPALDO INFERIOR
792	RESPALDO MENOR
793	RESPALDO MAYOR
913	LATERAL IZQUIERDA
914	LATERAL CAJÓN
915	FONDO CAJÓN
916	LATERAL CAJÓN MAYOR
921	RESPALDO CAJÓN
797	PUERTA
798	PUERTA BASCULANTE
922	FRENTE CAJÓN
5270	PUERTA CON VIDRIO
961	PUERTA SUPERIOR

ENG — **PART LIST**

N°	DESCRIPTION
781	RIGHT SIDE
782	LOWER SHELF
783	CENTRAL SHELF
784	SHELF
785	UPPER SHELF
786	TOP
787	BASE
788	DIVISION
789	UPPER BACK
791	LOWER BACK
792	SMALLER BACK
793	LARGER BACK
913	LEFT SIDE
914	DRAWER SIDE
915	BOTTOM DRAWER
916	LARGER DRAWER SIDE
921	DRAWER BACK
797	DOOR
798	SWINGARM DOOR
922	FRONT DRAWER
5270	DOOR WITH GLASS
961	UPPER DOOR

PRÉ-MONTAGEM / PRÉ-ARMADO / PRÉ-ASSEMBLAGE

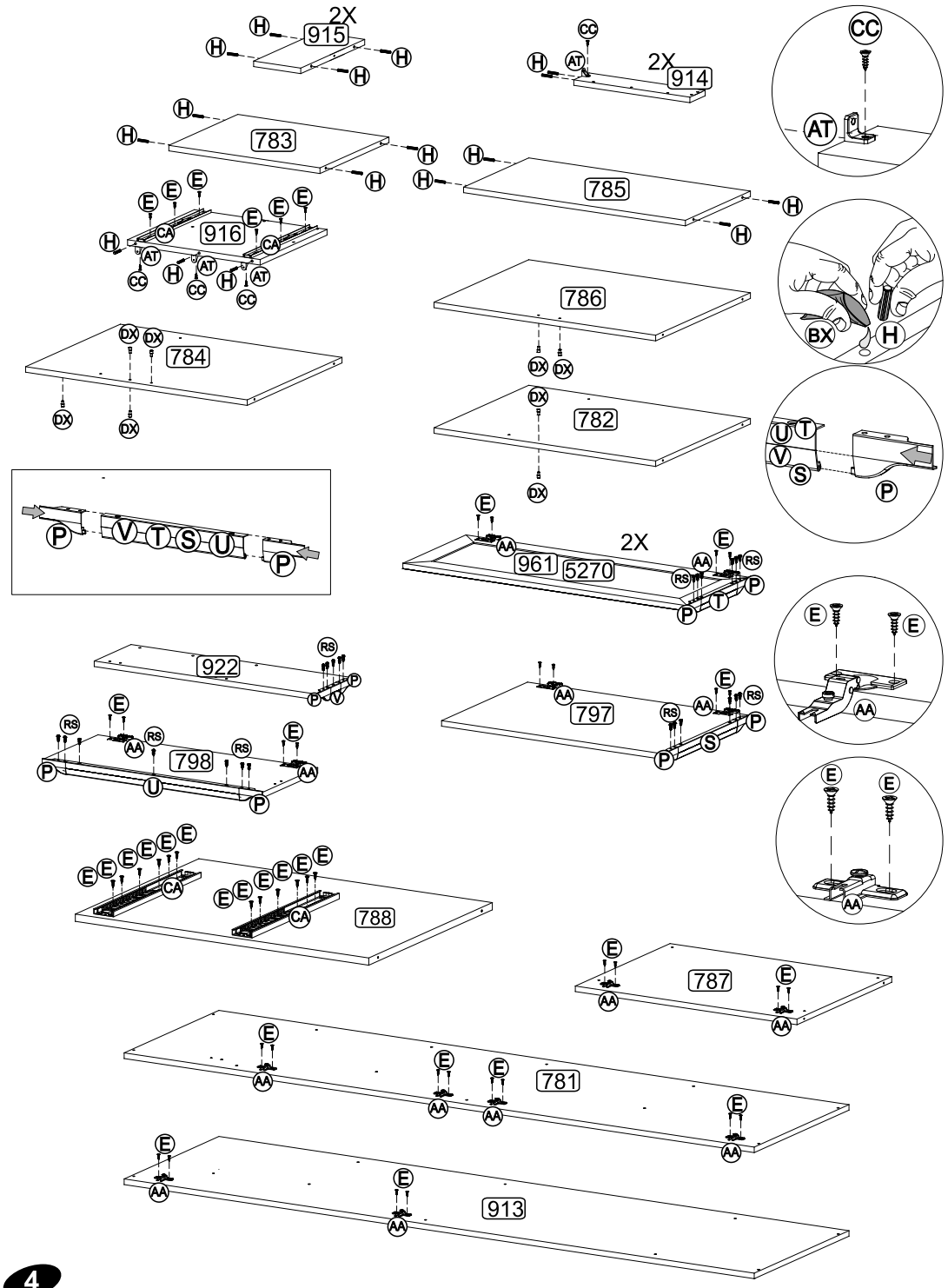

OBRIGATÓRIO FIXAR NA PAREDE
FIJACIÓN OBLIGATORIA LA PARED
MANDATORY FIXING THE WALL

Passo Paso Step **01**

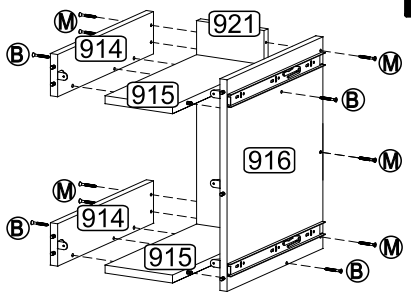

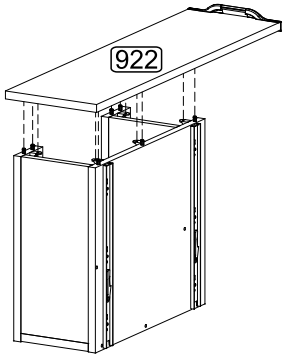

Passo Paso Step **02**

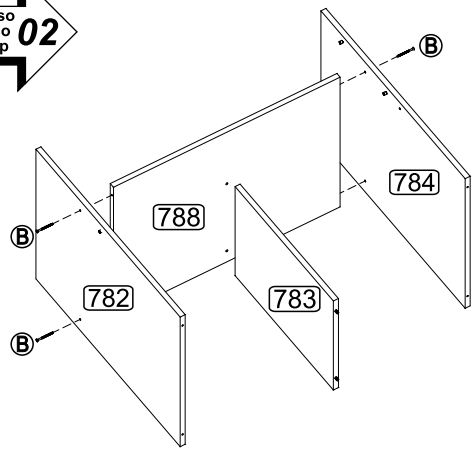

Passo Paso Step **03**

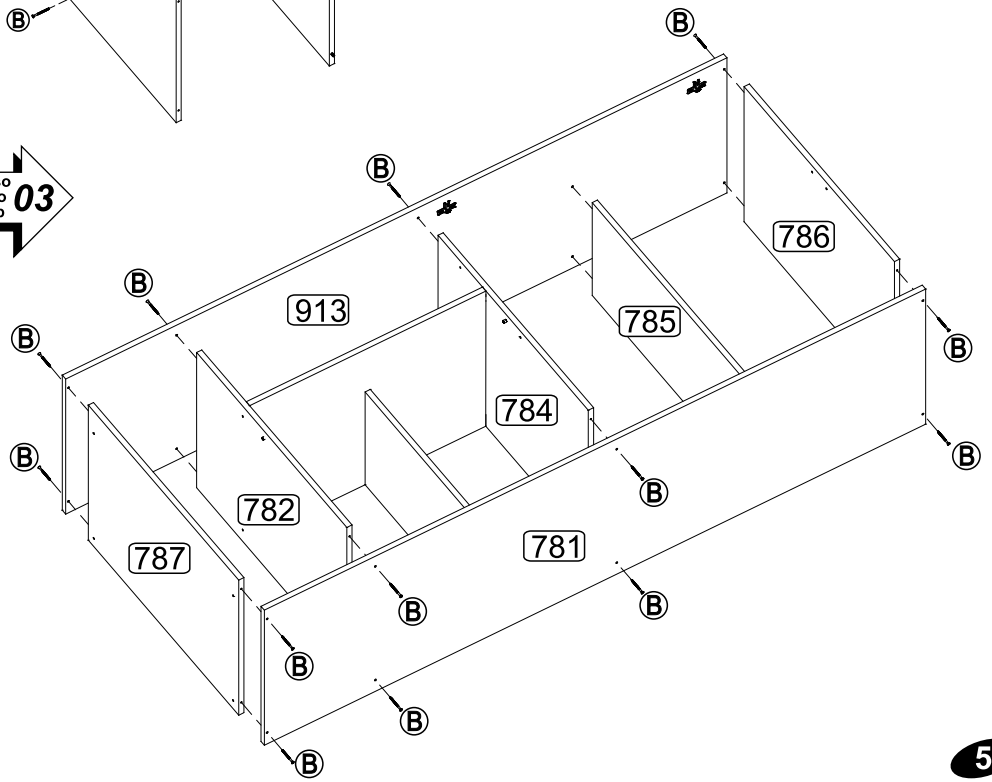

Ref.:5406 - 13/Agosto/2018 - Rev. 03

INSTRUÇÕES DE MONTAGEM
INSTRUCCIONES DE ARMADO
ASSEMBLY INSTRUCTIONS

REF.: 5401

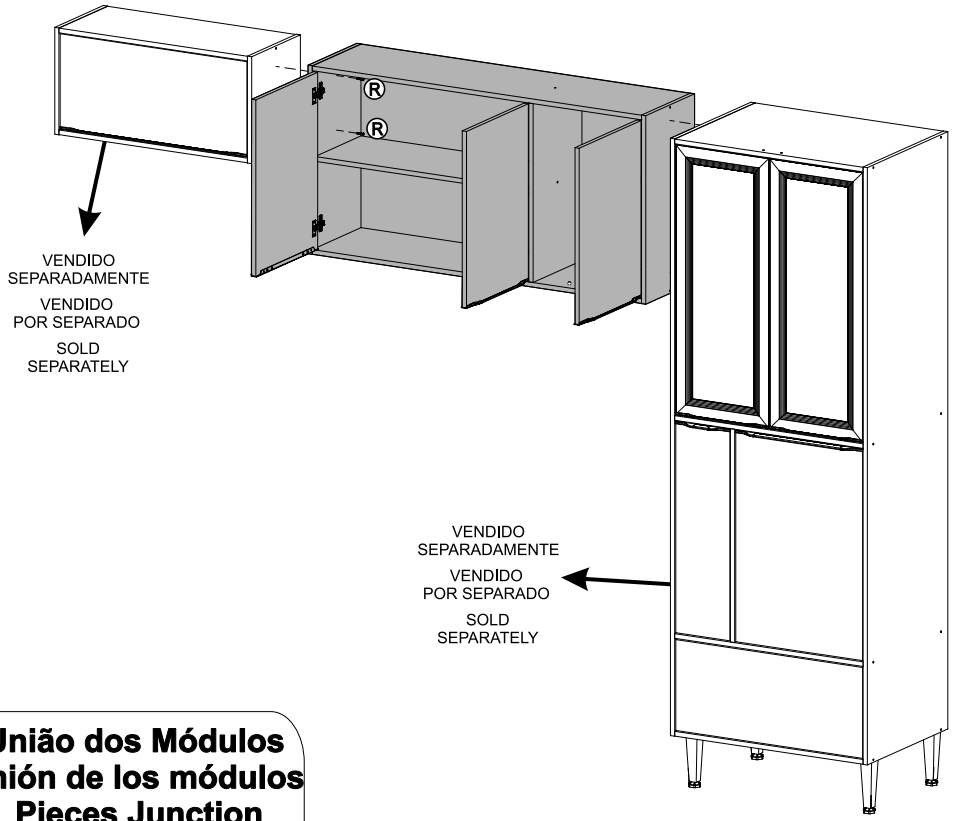

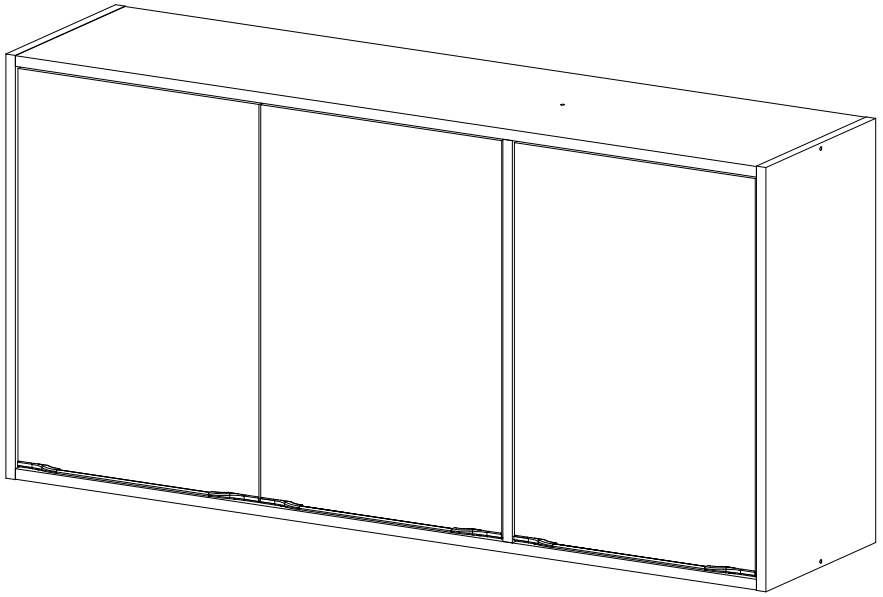

União dos Módulos
Unión de los módulos
Pieces Junction

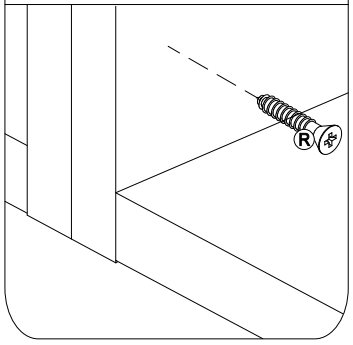

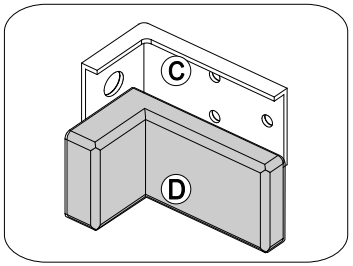

Fixação na Parede
Montaje en la Pared
Wall Assembly

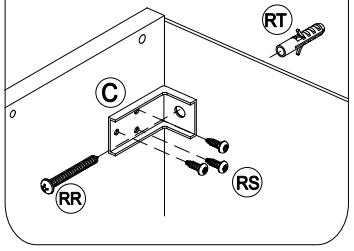

MULTIMÓVEIS
decor

Rua Beatriz Dall' Onder, 266. Fone:(54) 2102 4000, FAX:(54) 2102 4050
CEP 95706-350 - BENTO GONÇALVES - RS - BRASIL
CNPJ: 00.349.443/0001-92
e-mail: multimoveis@multimoveis.com / site: www.multimoveis.com

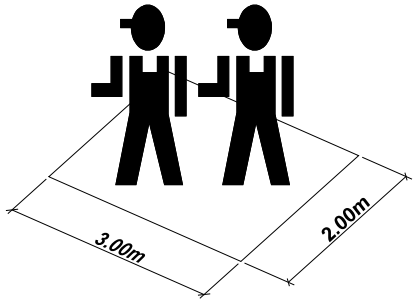

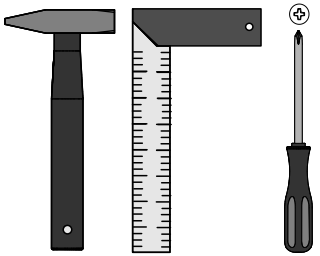

Ref.:5401 - 02/Agosto/2017 - Rev. 02

LISTA DE FERRAGENS / LISTA DE MATERIALES / HARDWARE LIST

A	Tampa Adesiva	11
B	Parafuso 4,5 x 50	08
R	Parafuso 4,0 x 25	04
Y	Prego 10 x 10	37
AE	Fixador de Costas	07
H	Cavilha 6,0 x 30	16
BX	COLA Bisnaga de Cola 5g	01
E	Parafuso 3,5 x 14	24
AA	Dobradiça	06
DX	Suporte de Prateleira 5mm	01
C	Suporte Aéreo	03
D	Capa p/ Suporte Aéreo	03
RR	5,0 x 45	03
RT	Bucha Ø8mm	03
RS	3,5 x 14	27
V	Perfil Puxador 240mm	03
P	Par de ponteiras (esquerda/direita)	03

Utilizar a régua abaixo para medir as ferragens:

Passo Paso Step 04

COBRIR OS PARAFUSOS

Ref.:5401 - 02/Agosto/2017 - Rev. 02

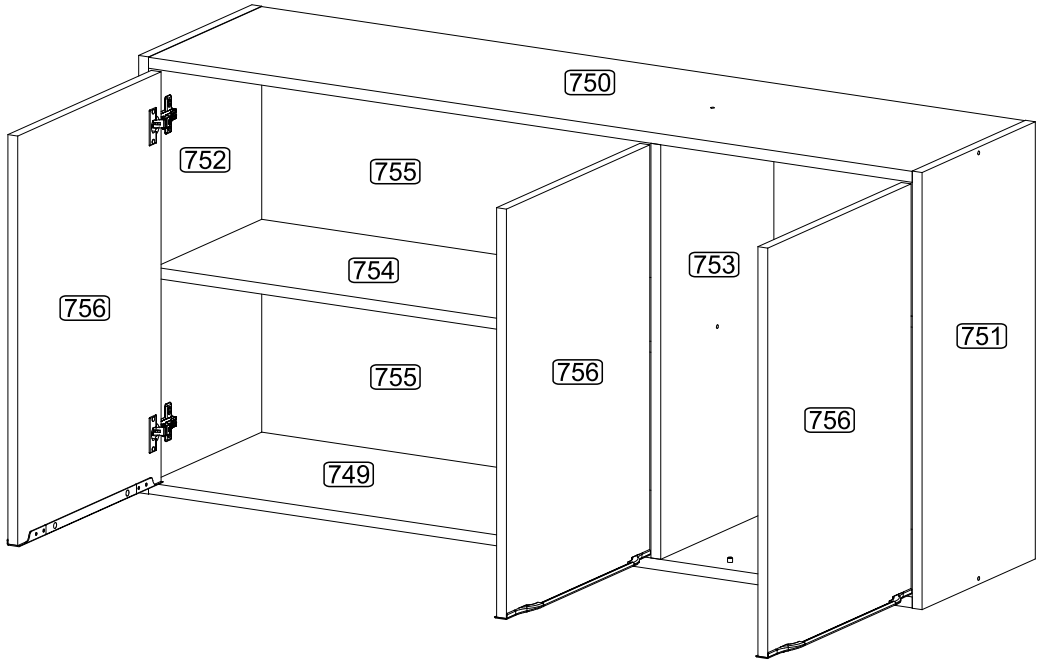

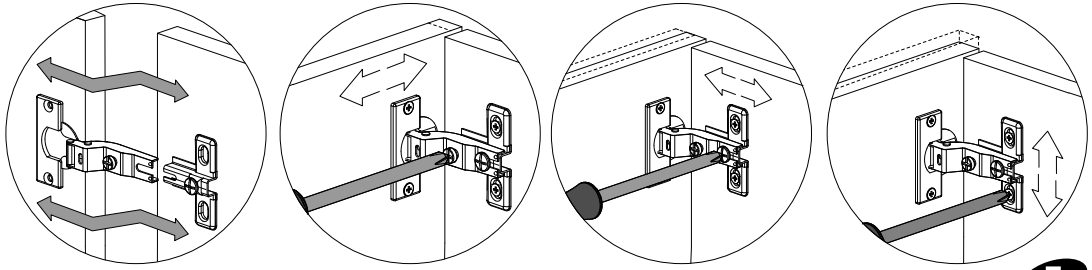

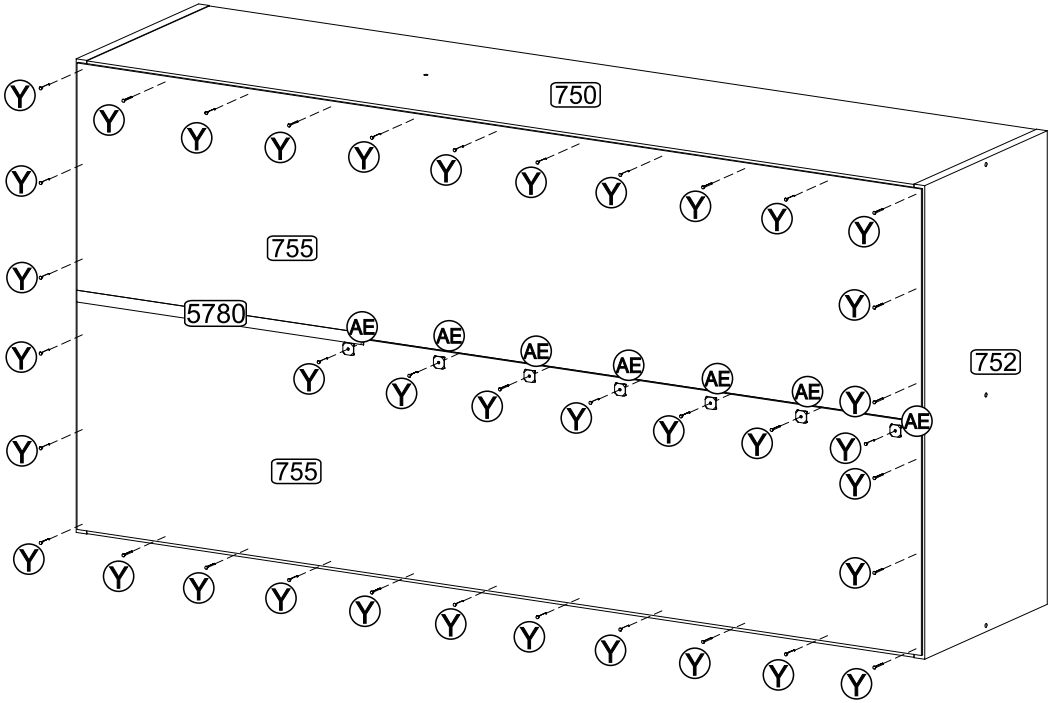

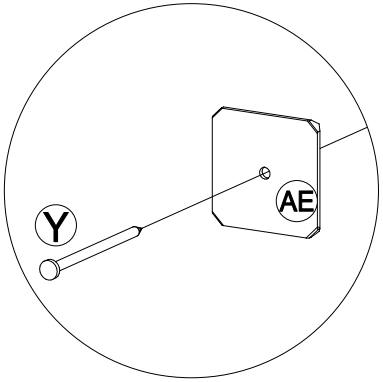

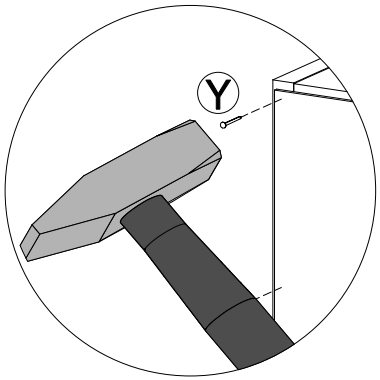

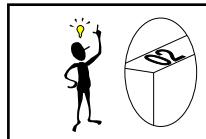

Senhor montador!
Informamos que a numeração das peças encontra-se no topo das mesmas conforme desenho acima.

Señor Armador!
Les informamos que la numeraciónde las piezas encuentranse arriba de las mismas, de acuerdo al modelo arriba.

Dear Assembler!
We inform you that the numberof each piece is located on the top of it, according to the model shown above.

Ref.:5401 - 02/Agosto/2017 - Rev. 02

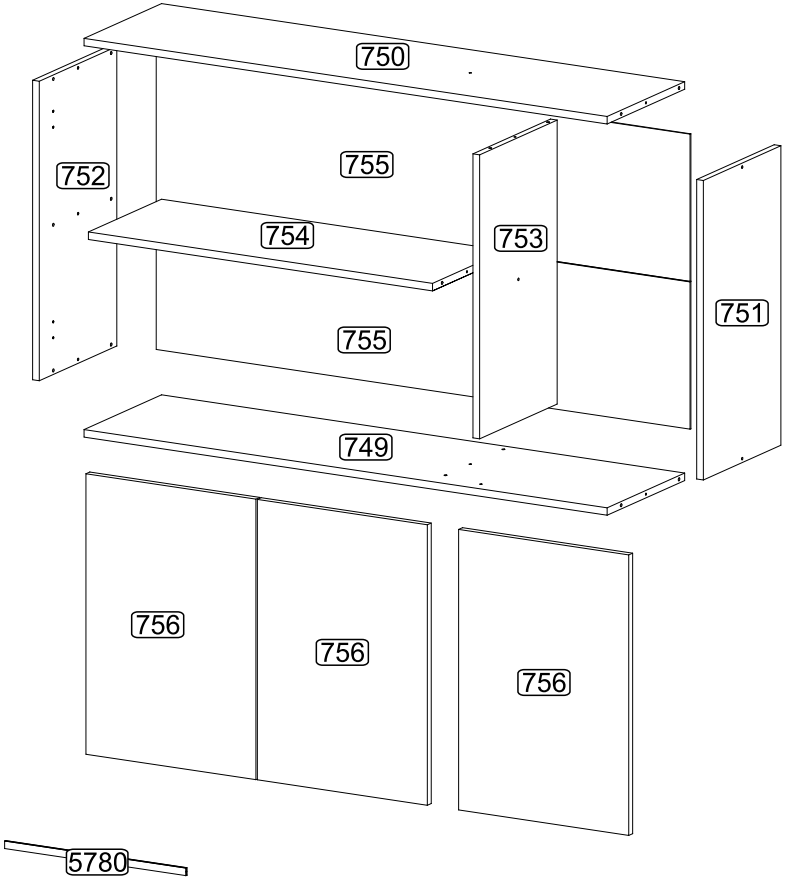

POR		ESP		ENG	
N°	***LISTA DE PEÇAS DENOMINAÇÃO***	***N°***	***LISTA DE PIEZAS DENOMINACIÓN***	***N°***	***PART LIST DESCRIPTION***
749	- BASE	749	- BASE	749	- BASE
750	- TAMPO	750	- TAPA	750	- TOP
751	- LATERAL DIREITA	751	- LATERAL DERECHA	751	- RIGHT SIDE
752	- LATERAL ESQUERDA	752	- LATERAL IZQUIERDA	752	- LEFT SIDE
753	- DIVISÃO	753	- DIVISIÓN	753	- DIVISION
754	- PRATELEIRA	754	- ESTANTE	754	- SHELFT
755	- COSTA	755	- RESPALDO	755	- BACK
756	- PORTA	756	- PUERTA	756	- DOOR
5780	- PERFIL I	5780	- PERFIL I	5780	- I PROFILE

PRÉ-MONTAGEM / PRÉ-ARMADO / PRÉ-ASSEMBLAGE

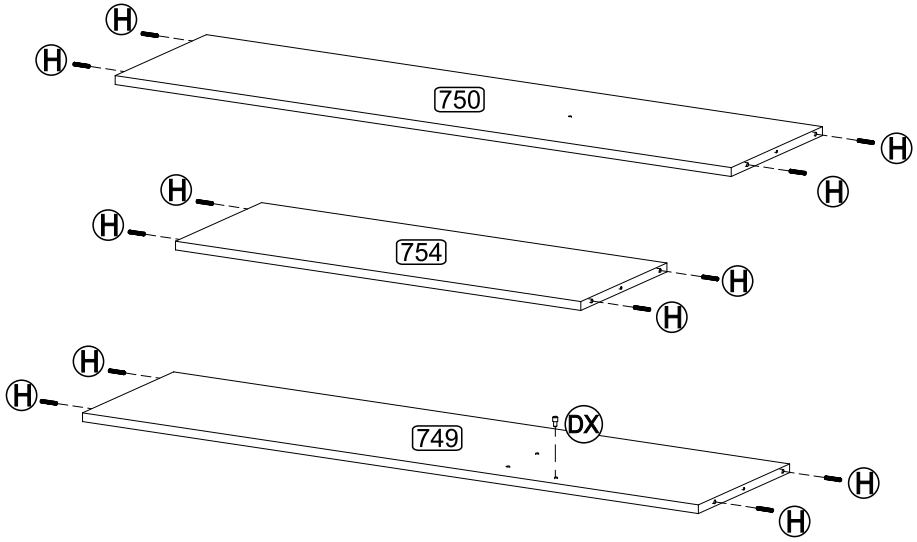

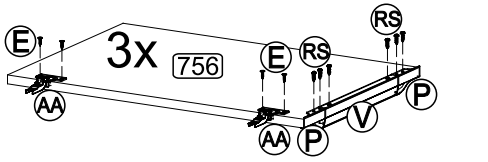

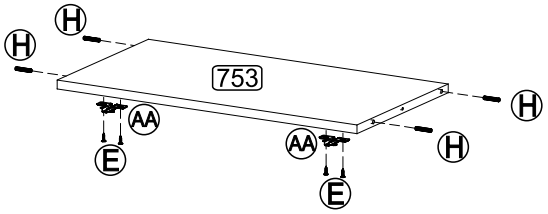

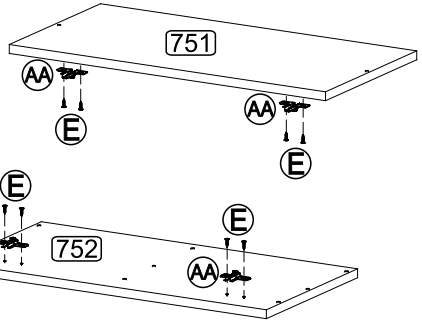

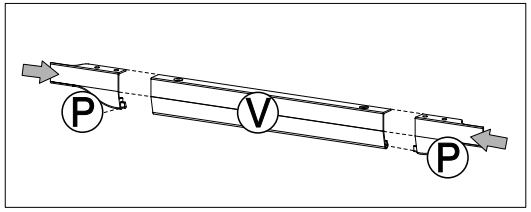

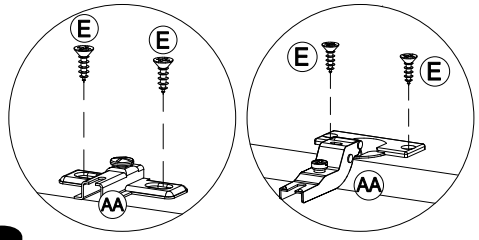

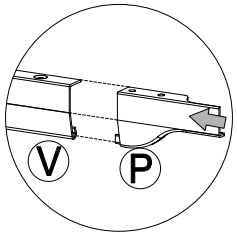

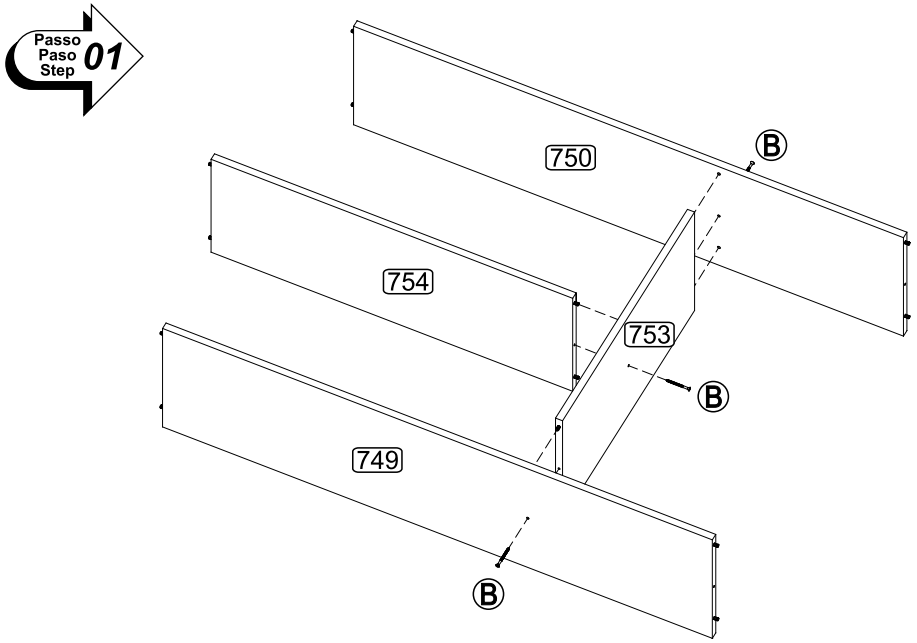

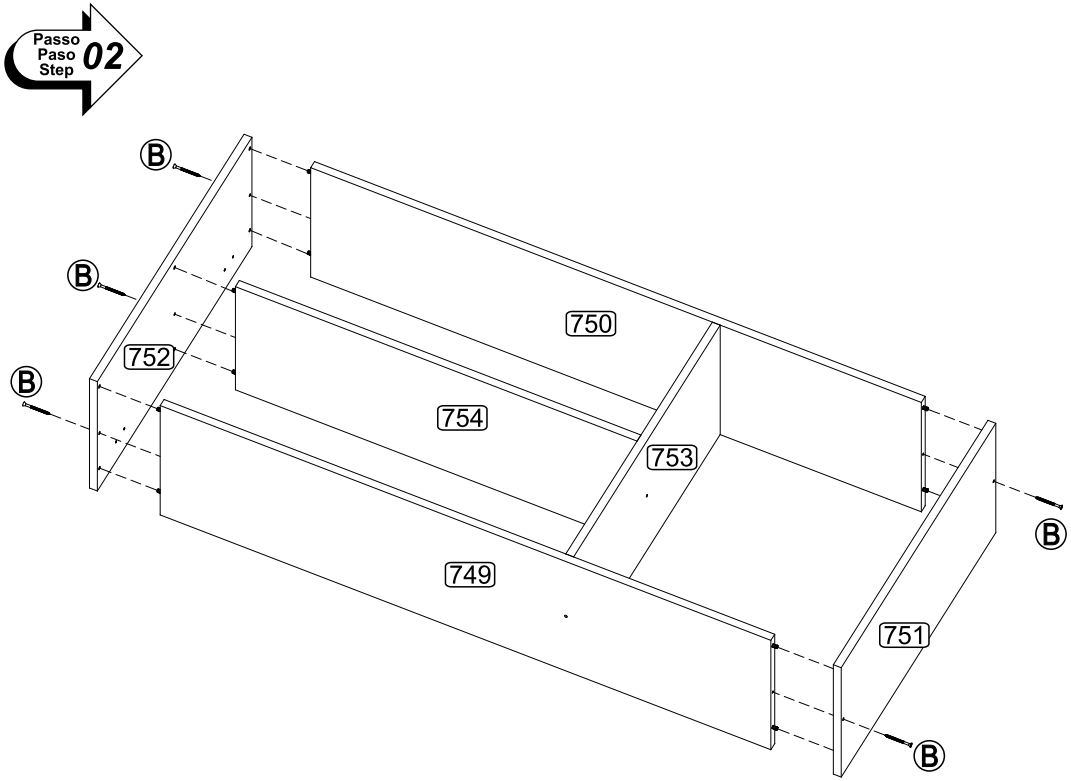

Ref.:5401 - 02/Agosto/2017 - Rev. 02

Passo Paso Step 03

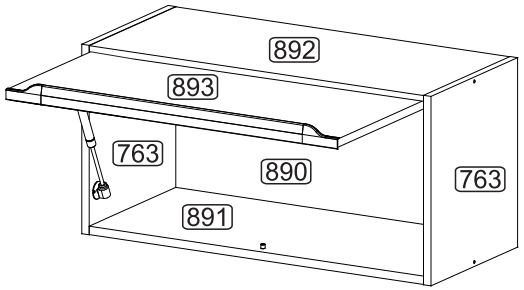

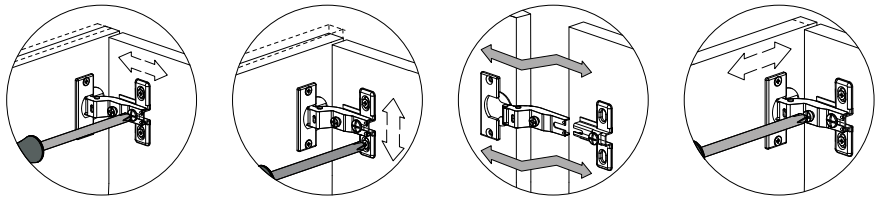

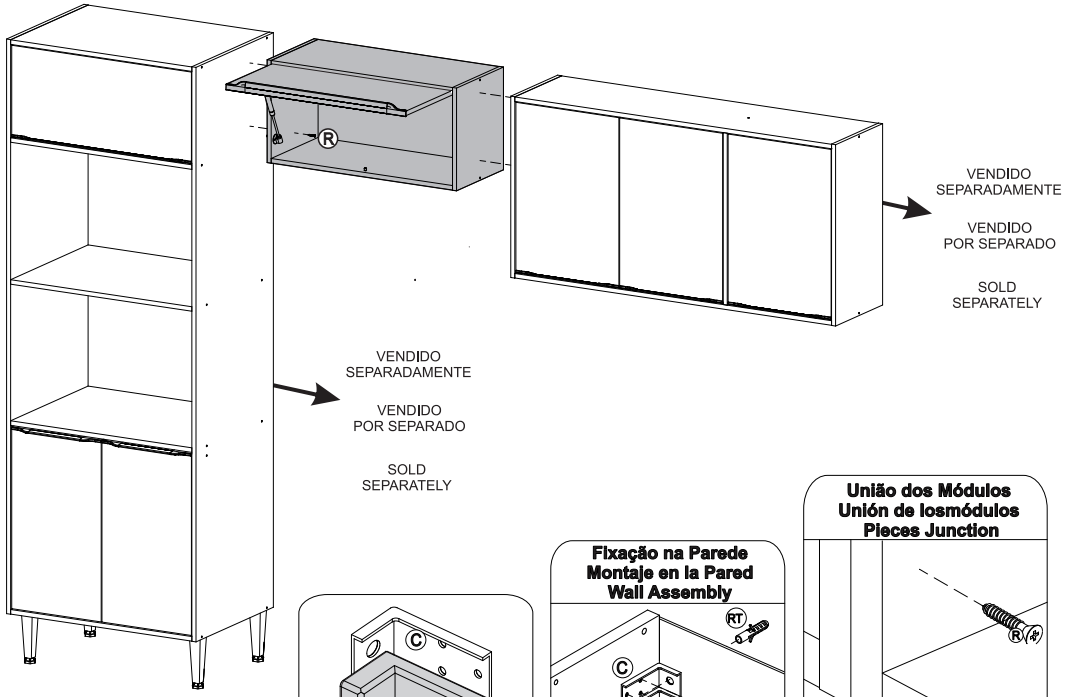

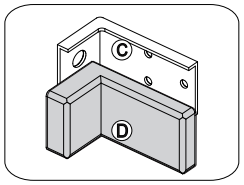

Fixação na Parede
Montaje en la Pared
Wall Assembly

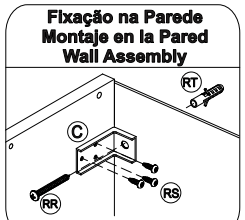

União dos Módulos
Unión de losmódulos
Pieces Junction

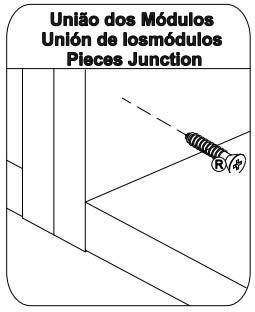

INSTRUÇÕES DE MONTAGEM
INSTRUCCIONES DE ARMADO
ASSEMBLY INSTRUCTIONS

REF.: 5403

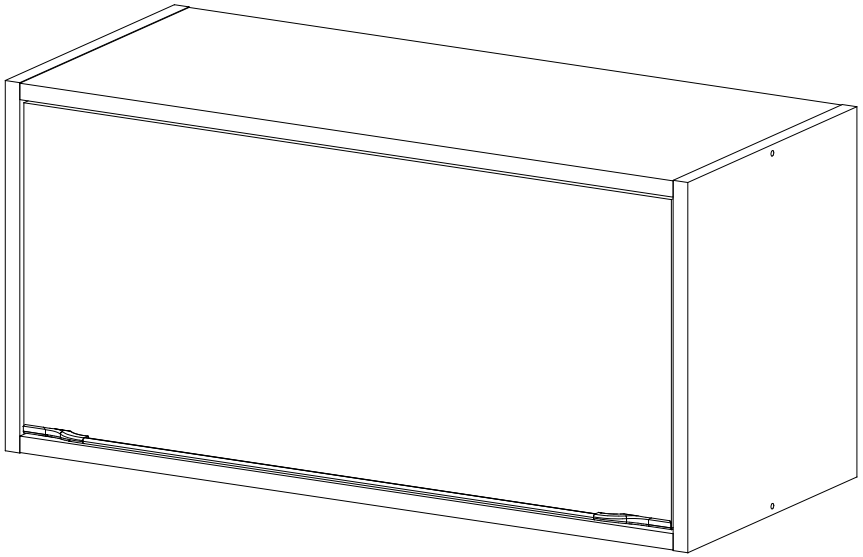

MULTIMÓVEIS
decor
Rua Beatriz Dall' Onder, 266. Fone:(54) 2102 4000, FAX:(54) 2102 4050
CEP 95706-350 - BENTO GONÇALVES - RS - BRASIL
CNPJ: 00.349.443/0001-92
e-mail: multimoveis@multimoveis.com / site: www.multimoveis.com

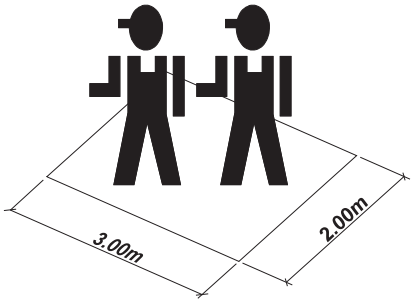

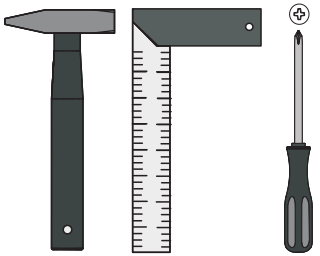

Ref.: 5403 - 02/Agosto/ 2017- Rev. 01

LISTA DE FERRAGENS / LISTA DE MATERIALES / HARDWARE LIST

B	Parafuso 4,5 x 50	04
R	Parafuso 4,0 x 25	04
H	Cavilha 6,0 x 30	08
Y	Prego 10 x 10	16
BX	Bisnaga de Cola 5g	01
C	Suporte Aéreo	02
D	Capa p/ Suporte Aéreo	02
RT	Bucha Ø8mm	02
RR	5,0 x 45	02

DX	Suporte de Prateleira 5mm	01
RS	3,5 x 14	13
AA	Dobradiça	02
E	Parafuso 3,5 x 14	08
CJ	Pistão	01
A	Tampa Adesiva	08
V	Perfil Puxador 523mm	01
P	Par de ponteiras (esquerda / direita)	01

Utilizar a régua abaixo para medir as ferragens:

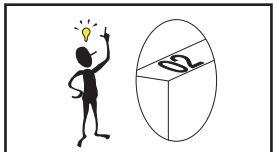

Senhor montador!
Informamos que a numeração das peças encontra-se no topo das mesmas conforme desenho acima.

Señor Armador!
Les informamos que la numeraciónde las piezas encuentranse arriba de las mismas, de acuerdo al modelo arriba.

Dear Assembler!
We inform you that the numberof each piece is located on the top of it, according to the model shown above.

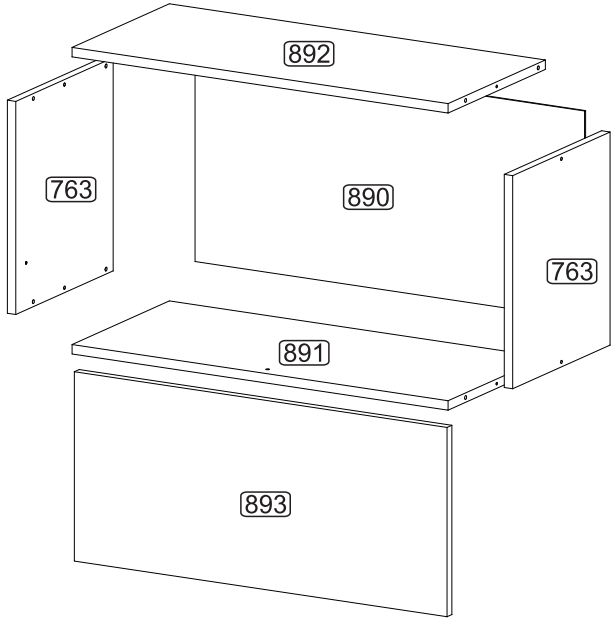

POR LISTA DE PEÇAS

N°	DENOMINAÇÃO
763	LATERAL
892	TAMPO
891	BASE
890	COSTA
893	PORTA

ESP LISTA DE PIEZAS

N°	DENOMINACIÓN
763	LATERAL
892	TAPA
891	BASE
890	RESPALDO
893	PUERTA

ENG PART LIST

N°	DESCRIPTION
763	SIDE
892	TOP
891	BASE
890	BACK
893	DOOR

PRÉ-MONTAGEM / PRÉ-ARMADO / PRÉ-ASSEMBLAGE

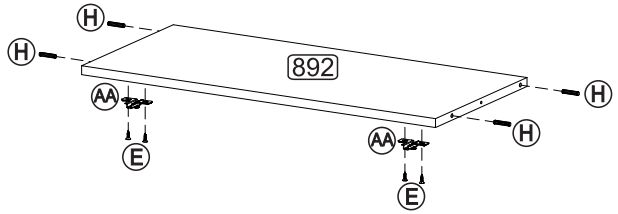

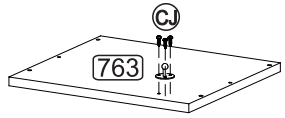

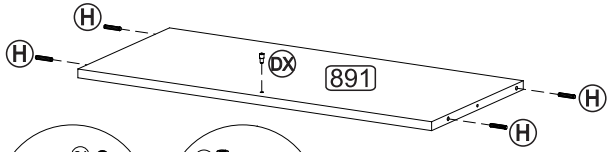

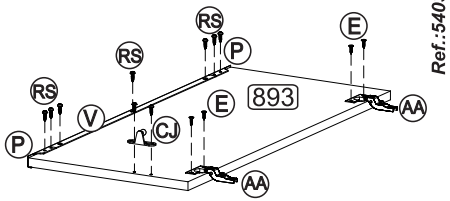

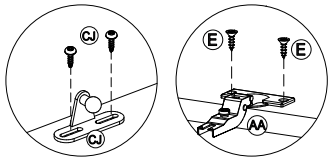

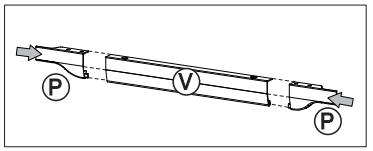

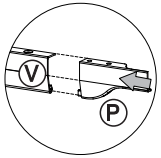

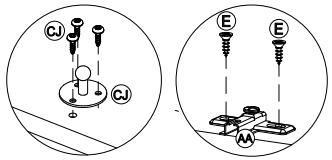

Passo Paso Step 01

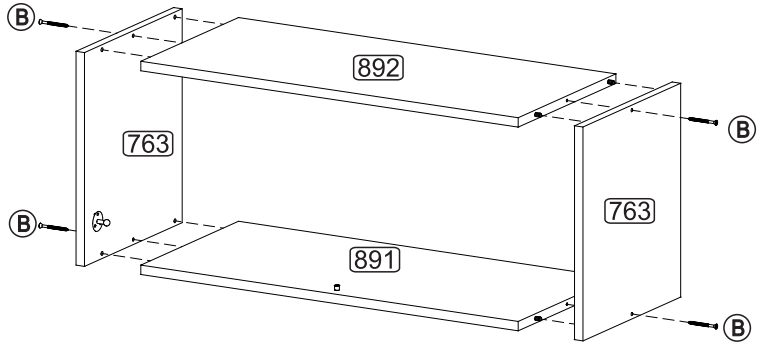

Passo Paso Step 02

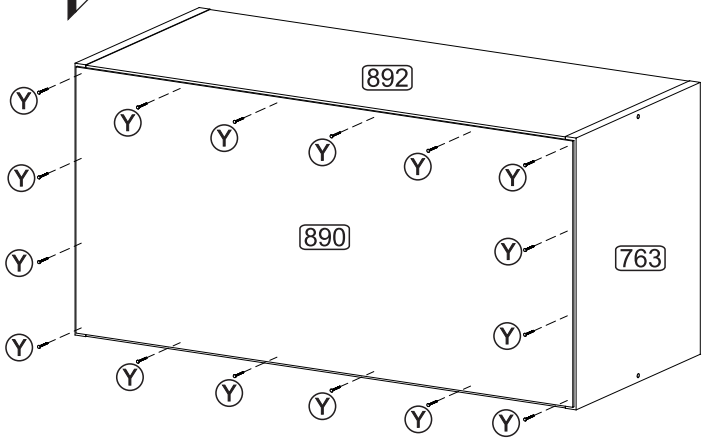

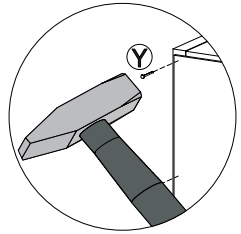

Ref.:5403 - 02/Agosto/2017- Rev. 01

Passo Paso Step 05

OBRIGATÓRIO FIXAR NA PAREDE
FIJACIÓN OBLIGATORIA LA PARED
MANDATORY FIXING THE WALL

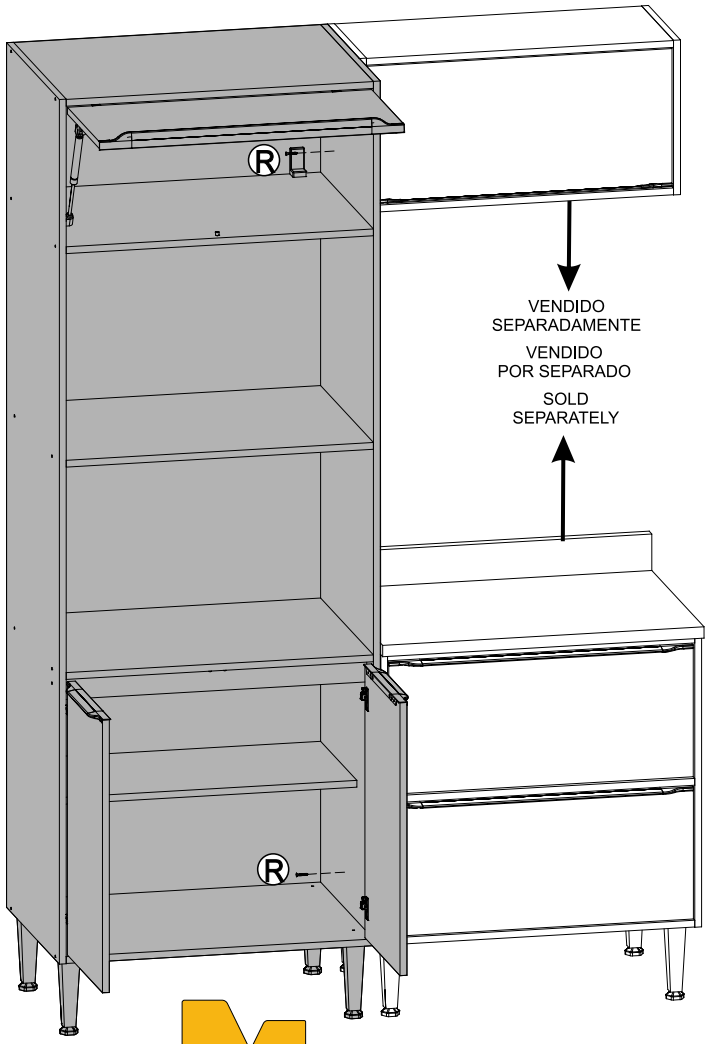

União dos Módulos
Unión de losmódulos
Pieces Junction

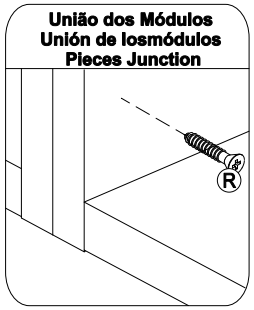

Fixação na Parede
Montaje en la Pared
Wall Assembly

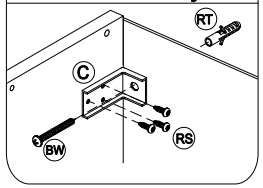

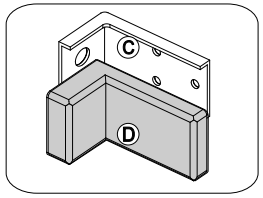

INSTRUÇÕES DE MONTAGEM
INSTRUCCIONES DE ARMADO
ASSEMBLY INSTRUCTIONS

REF.: 5404

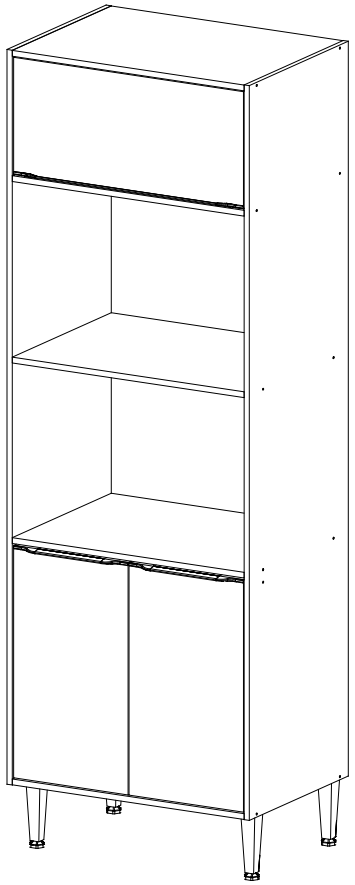

OBRIGATÓRIO FIXAR NA PAREDE
FIJACIÓN OBLIGATORIA LA PARED
MANDATORY FIXING THE WALL

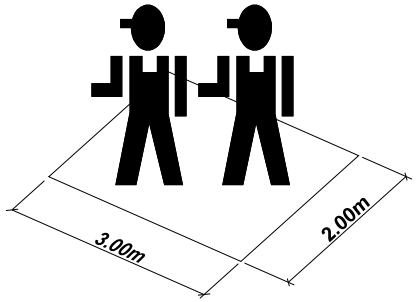

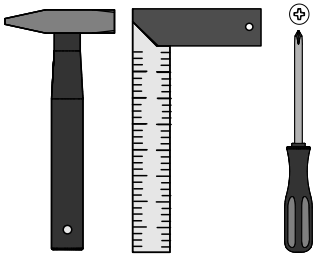

MULTIMÓVEIS
decor

Rua Beatriz Dall' Onder, 266. Fone:(54) 2102 4000, FAX:(54) 2102 4050
CEP 95706-350 - BENTO GONÇALVES - RS - BRASIL
CNPJ: 00.349.443/0001-92
e-mail: multimoveis@multimoveis.com / site: www.multimoveis.com

Ref.:5404 - 14/Agosto/2018 - Rev. 02

LISTA DE FERRAGENS / LISTA DE MATERIALES / HARDWARE LIST

A	Tampa Adesiva	26
B	Parafuso 4,5 x 50	22
R	Parafuso 4,0 x 25	04
AE	Fixador de Costas	12
Y	Prego 10 x 10	54
H	Cavilha 6,0 x 30	12
BX	COLA Bisnaga de Cola 5g	01
AA	Dobradiça	06
E	Parafuso 3,5 x 14	24
DX	Suporte de Prateleira 5mm	03
CJ	Pistão	01
X	Pé com Regulagem	04
DV	Chapa p/ Pé de Cozinha	04
RR	5,0 x 45	04
C	Suporte Aéreo	02
D	Capa p/ Suporte Aéreo	02
RT	Bucha Ø8mm	02
BW	5,0 x 45	02
RS	3,5 x 14	25
V	Perfil Puxador 523mm	01
U	Perfil Puxador 190mm	02
P	Par de ponteiras (esquerda/direita)	03

Utilizar a régua abaixo para medir as ferragens:

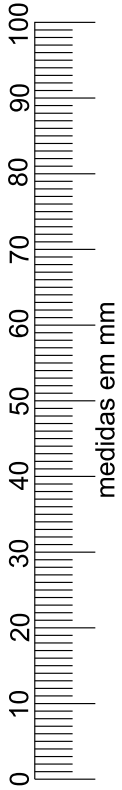

Passo Paso Step 04

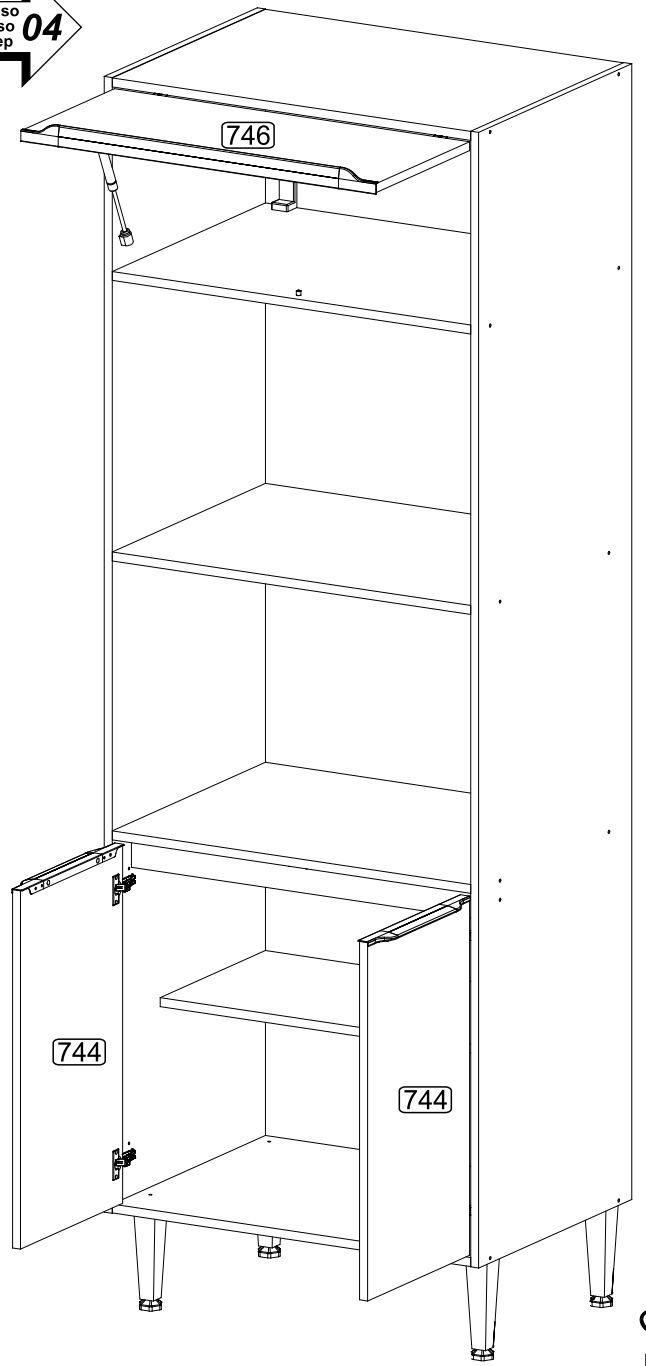

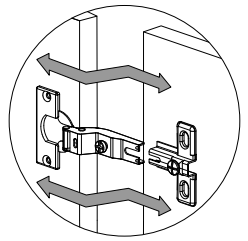

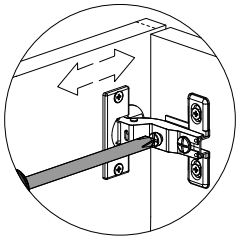

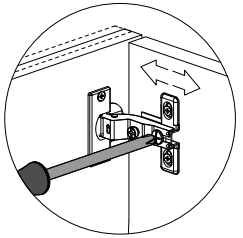

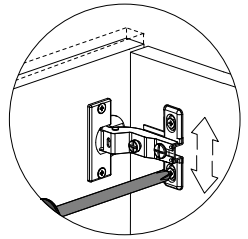

OBRIGATÓRIO FIXAR NA PAREDE
FIJACIÓN OBLIGATORIA LA PARED
MANDATORY FIXING THE WALL

Ref.:5404 - 14/Agosto/2018 - Rev. 02

Passo Paso Step 03

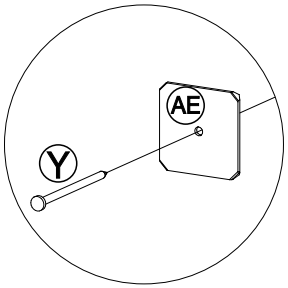

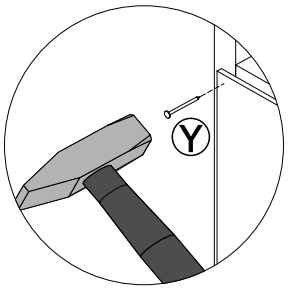

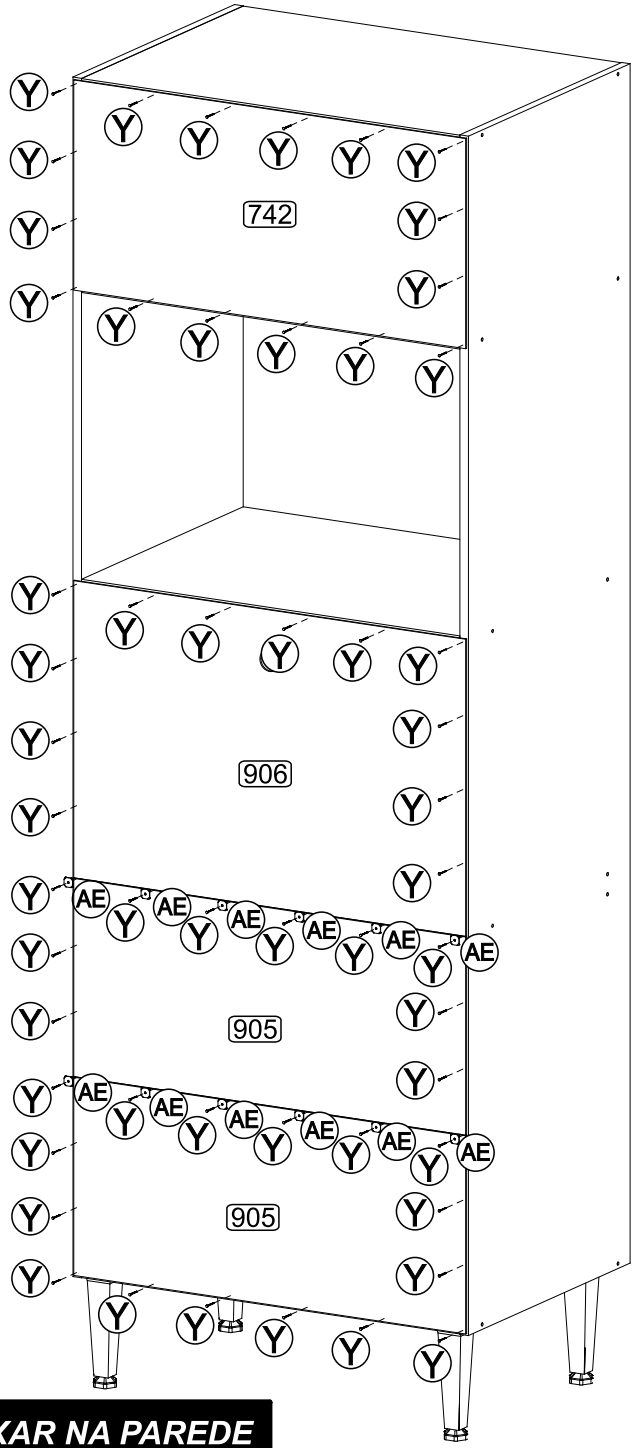

OBRIGATÓRIO FIXAR NA PAREDE
FIJACIÓN OBLIGATORIA LA PARED
MANDATORY FIXING THE WALL

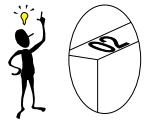

Senhor montador!
Informamos que a numeração das peças encontra-se no topo das mesmas conforme desenho acima.

Señor Armador!
Les informamos que la numeraciónde las piezas encuentranse arriba de las mismas, de acuerdo al modelo arriba.

Dear Assembler!
We inform you that the numberof each piece is located on the top of it, according to the model shown above.

OBRIGATÓRIO FIXAR NA PAREDE
FIJACIÓN OBLIGATORIA LA PARED
MANDATORY FIXING THE WALL

Ref.:5404 - 14/Agosto/2018 - Rev. 02

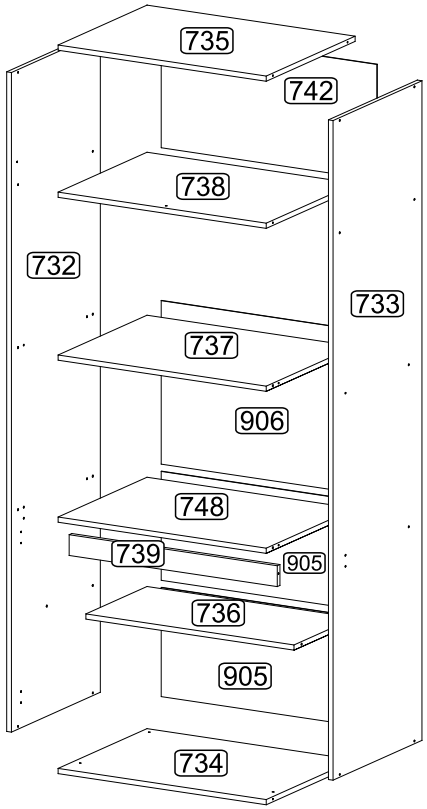

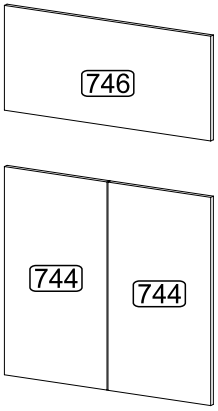

POR — ***LISTA DE PEÇAS***

N°	DENOMINAÇÃO
732	LATERAL ESQUERDA
733	LATERAL DIREITA
734	BASE
735	TAMPO
736	PRATELEIRA MENOR
737	PRATELEIRA
738	PRATELEIRA SUPERIOR
739	TRAVESSA
742	COSTA
748	PRATELEIRA INFERIOR
905	COSTA INFERIOR
906	COSTA C/ FURO
744	PORTA INFERIOR
746	PORTA BASCULANTE

ESP — ***LISTA DE PIEZAS***

N°	DENOMINACIÓN
732	LATERAL IZQUIERDA
733	LATERAL DERECHA
734	BASE
735	TAPA
736	ESTANTE MENOR
737	ESTANTE
738	ESTANTE SUPERIOR
739	TRAVIESA
742	RESPALDO
748	ESTANTE INFERIOR
905	RESPALDO INFERIOR
906	FONDO CON AGUJERO
744	PUERTA INFERIOR
746	PUERTA BASCULANTE

ENG — ***PART LIST***

N°	DESCRIPTION
732	LEFT SIDE
733	RIGHT SIDE
734	BASE
735	TOP
736	SMALLER SHELF
737	SHELF
738	UPPER SHELF
739	CROSS BAR
742	BACK
748	LOWER SHELF
905	LOWER BACK
906	BACK WITH HOLE
744	LOWER DOOR
746	SWINGARM DOOR

PRÉ-MONTAGEM / PRÉ-ARMADO / PRÉ-ASSEMBLAGE

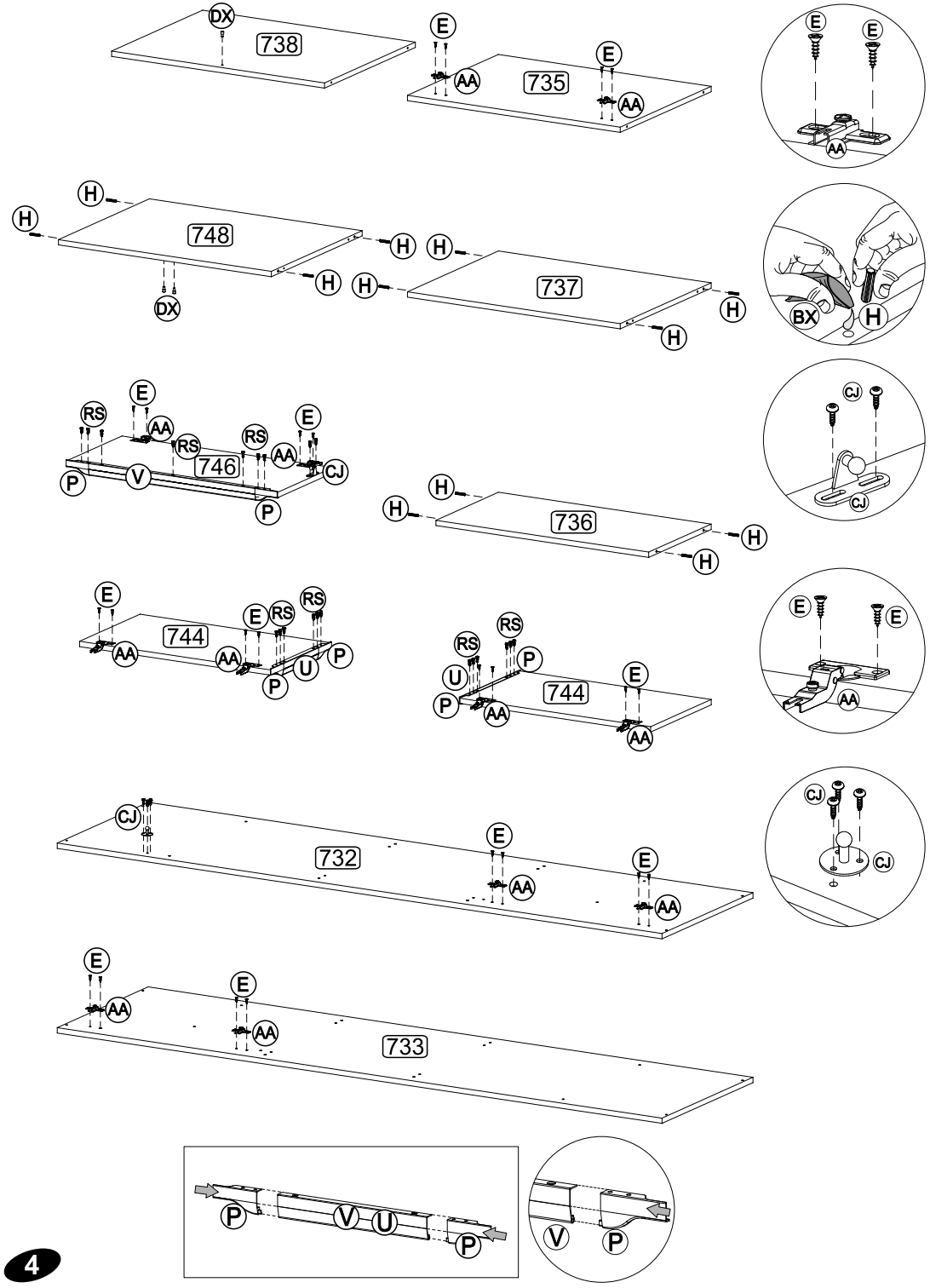

OBRIGATÓRIO FIXAR NA PAREDE
FIJACIÓN OBLIGATORIA LA PARED
MANDATORY FIXING THE WALL

Passo Paso Step 01

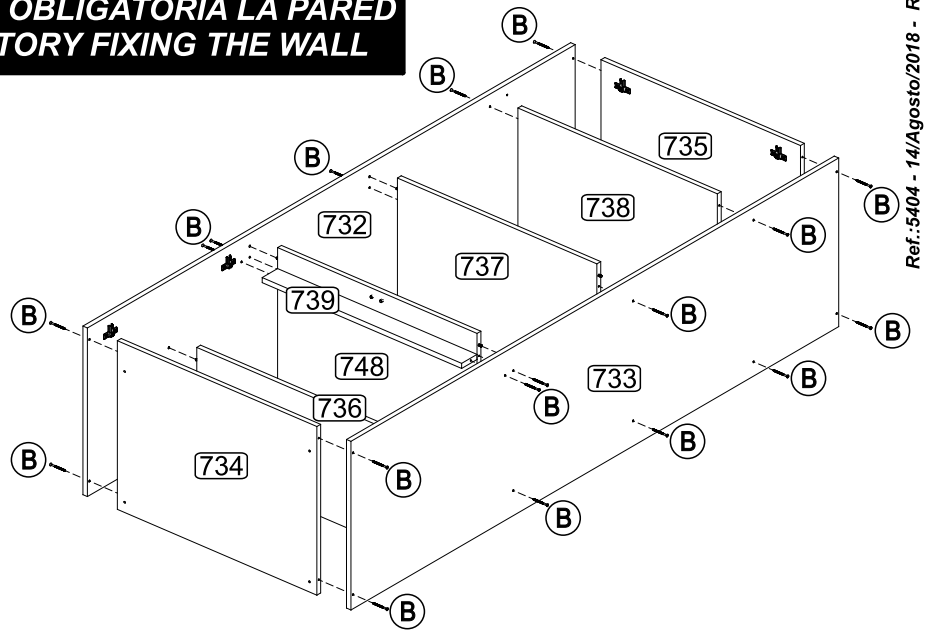

Passo Paso Step 02

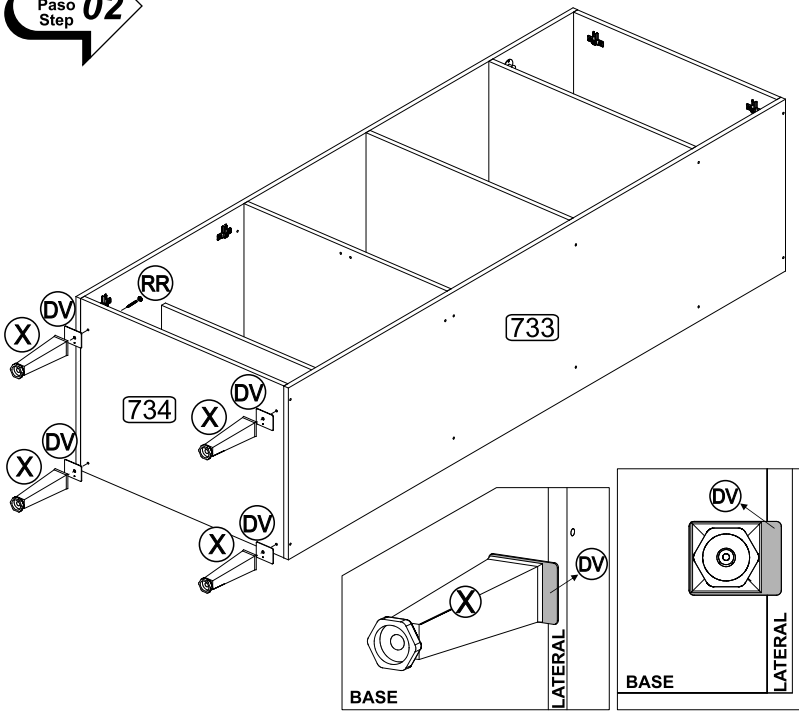

OBRIGATÓRIO FIXAR A CHAPA P/ PÉ CONFORME IMAGEM AO LADO. ASSIM, RESPEITANDO SUA FUNÇÃO EM RELAÇÃO AO MÓVEL.

OBLIGATORIO FIJAR LA CHAPA P/ PIE CONFORME IMAGEN AL LADO. TAMBIÉN, RESPETANDO SU FUNCIÓN EN RELACIÓN AL MÓVIL.

MANDATORY TO FIX PLATE BY FOOT AS IMAGE TO SIDE. SO, RESPECTING YOUR FUNCTION IN RELATION TO THE MOBILE.

Ref.:5404 - 14/Agosto/2018 - Rev. 02

Passo Paso Step 07

União dos Módulos
Unión de los módulos
Pieces Junction

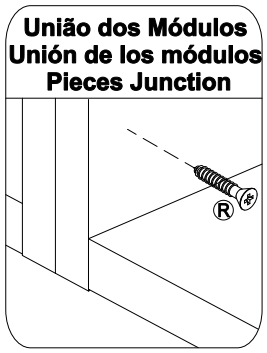

INSTRUÇÕES DE MONTAGEM
INSTRUCCIONES DE ARMADO
ASSEMBLY INSTRUCTIONS

REF.: 5400/5400T

REF. 5400

REF. 5400T

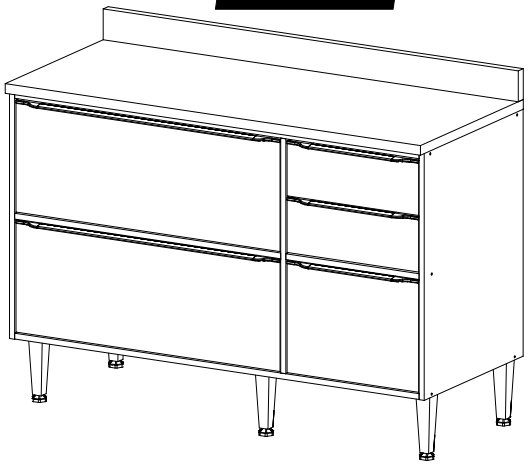

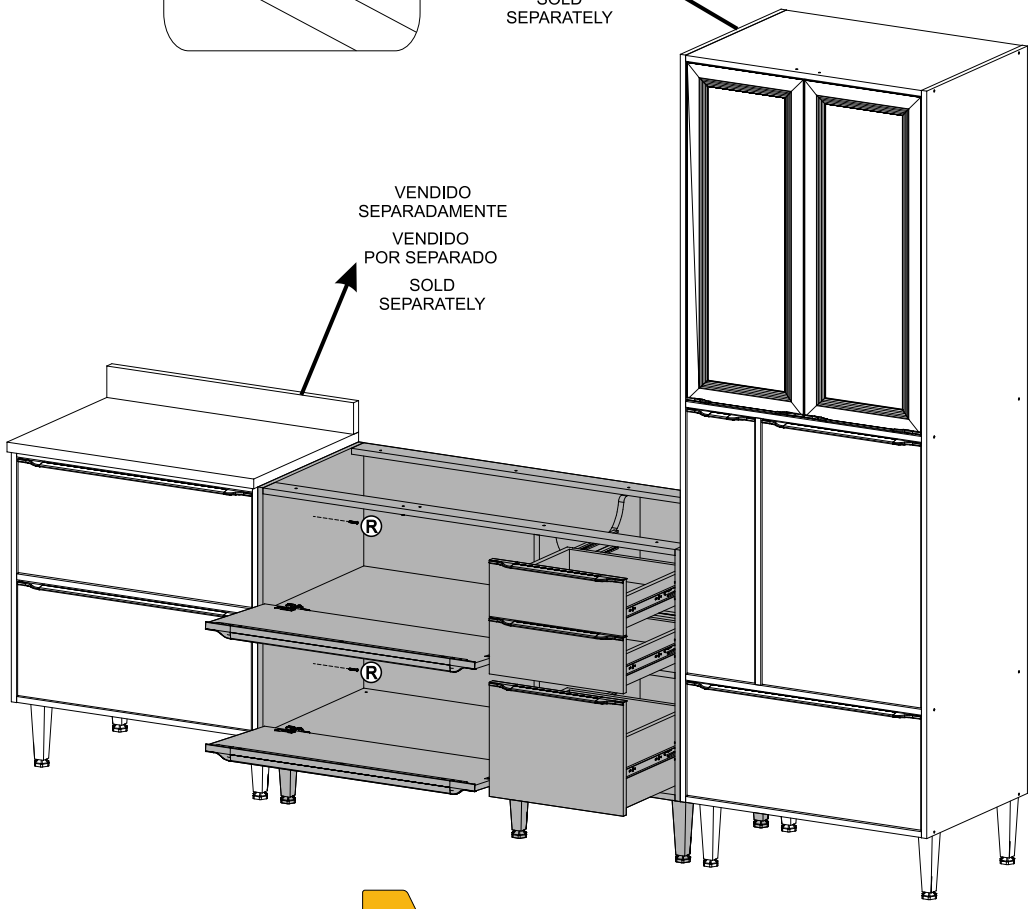

MULTIMÓVEIS
decor

Rua Beatriz Dall' Onder, 266. Fone:(54) 2102 4000, FAX:(54) 2102 4050
CEP 95706-350 - BENTO GONÇALVES - RS - BRASIL
CNPJ: 00.349.443/0001-92
e-mail: multimoveis@multimoveis.com / site: www.multimoveis.com

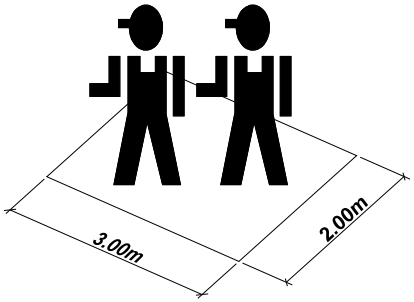

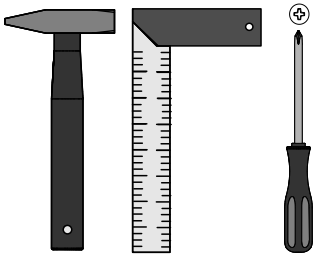

Ref.:5400/5400T - 14/Agosto/2018 - Rev. 02

LISTA DE FERRAGENS / LISTA DE MATERIALES / HARDWARE LIST

A	Tampa Adesiva	13
B	Parafuso 4,5 x 50	17
R	Parafuso 4,0 x 25	10
D	4,0 x 35	12
H	Cavilha 6,0 x 30	14
BX	COLA Bisnaga de Cola 5g	01
AE	Fixador de Costas	08
Y	Prego 10 x 10	38
AA	Dobradiça	04
CA	Corrediça telescópica 350mm	03
E	Parafuso 3,5 x 14	52
AT	Cantoneira Plástica	09
CC	3,5 x 12	18
DX	Batente 5mm	02
X	Pé com Regulagem	05
DV	Chapa p/ Pé de Cozinha	04
RR	5,0 x 45	05
RS	3,5 x 14	40
GA	Articulador direito	02
V	Perfil Puxador 240mm	03
U	Perfil Puxador 623mm	02
P	Par de ponteiras (esquerda/direita)	05

Utilizar a régua abaixo para medir as ferragens:

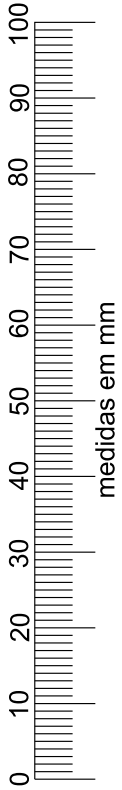

SOMENTE PARA A REF. 5400T

B	Parafuso 4,5 x 50	04

Passo Paso Step 05

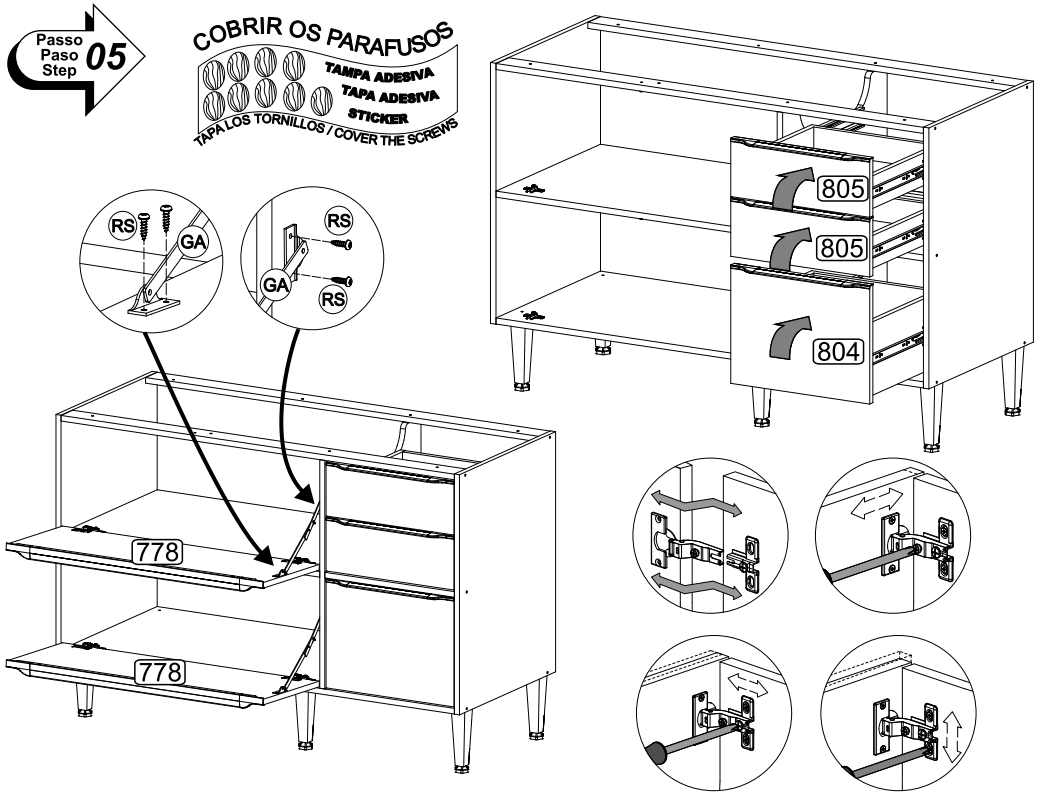

Passo Paso Step 06

FIXAÇÃO DO TAMPO E RODATAMPO (TAMPO OPCIONAL)

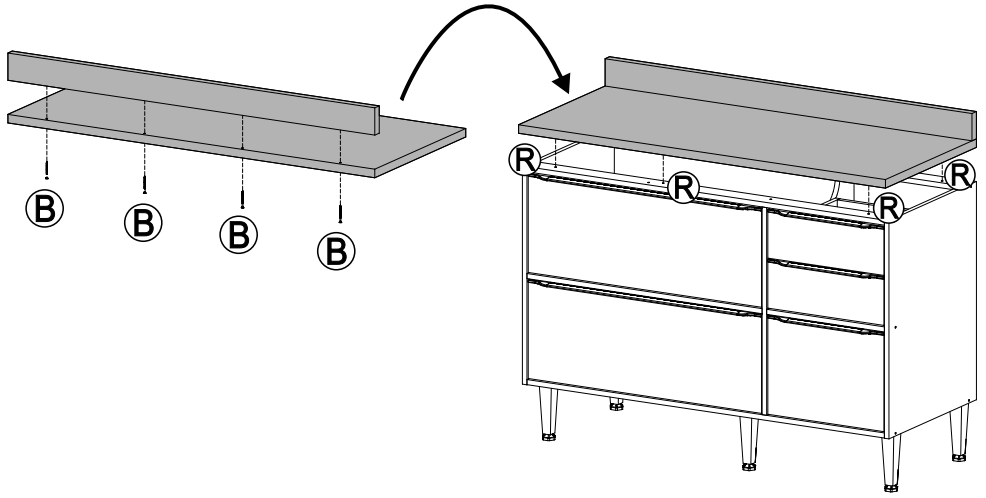

Ref.:5400/5400T - 14/Agosto/2018 - Rev. 02

Passo Paso Step 03

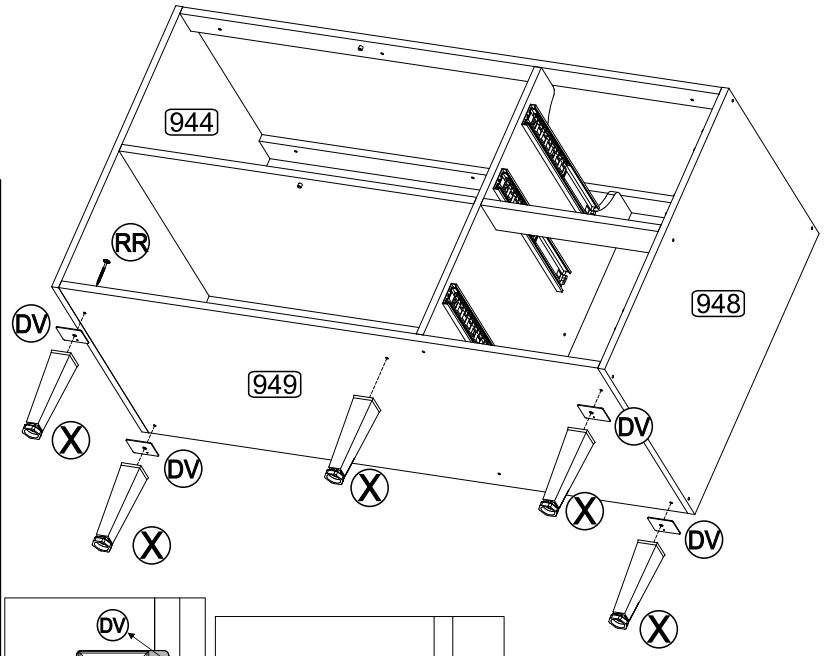

OBRIGATÓRIO FIXAR A CHAPA P/ PÉ CONFORME IMAGEM AO LADO. ASSIM, RESPEITANDO SUA FUNÇÃO EM RELAÇÃO AO MÓVEL.

OBLIGATORIO FIJAR LA CHAPA P/ PIE CONFORME IMAGEN AL LADO. TAMBIÉN, RESPETANDO SU FUNCIÓN EN RELACIÓN AL MÓVIL.

MANDATORY TO FIX PLATE BY FOOT AS IMAGE TO SIDE. SO, RESPECTING YOUR FUNCTION IN RELATION TO THE MOBILE.

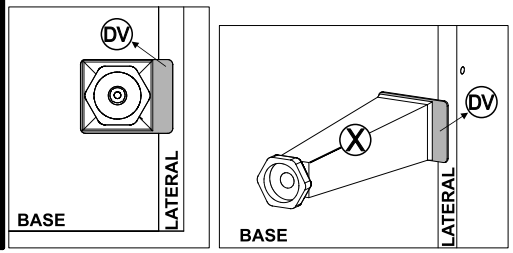

Passo Paso Step 04

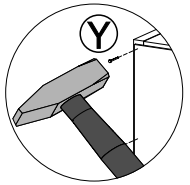

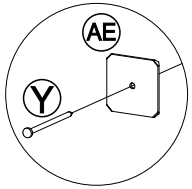

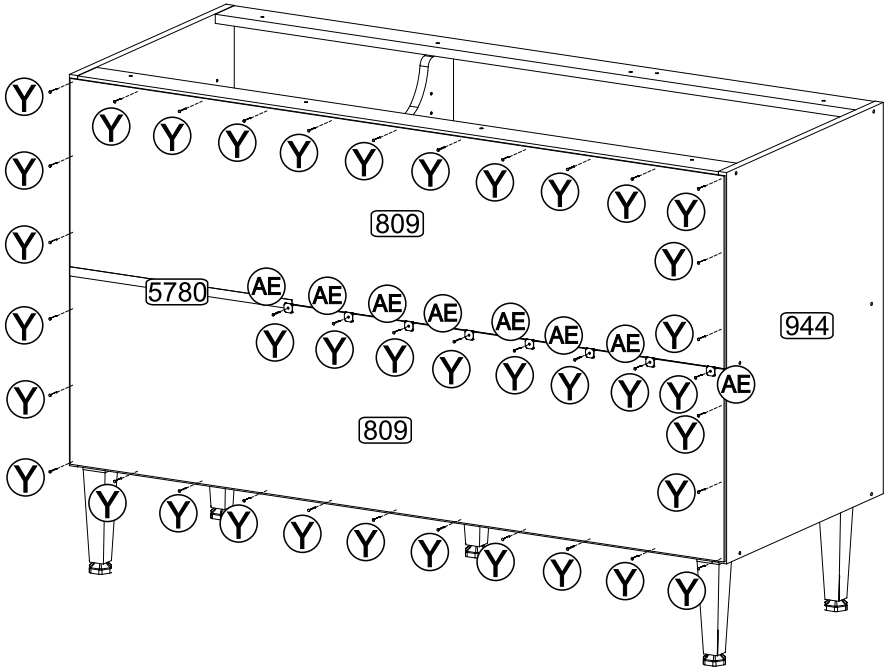

Senhor montador! Informamos que a numeração das peças encontra-se no topo das mesmas conforme desenho acima.	Señor Armador! Les informamos que la numeraciónde las piezas encuentranse arriba de las mismas, de acuerdo al modelo arriba.	Dear Assembler! We inform you that the numberof each piece is located on the top of it, according to the model shown above.

Ref.:5400/5400T - 14/Agosto/2018 - Rev. 02

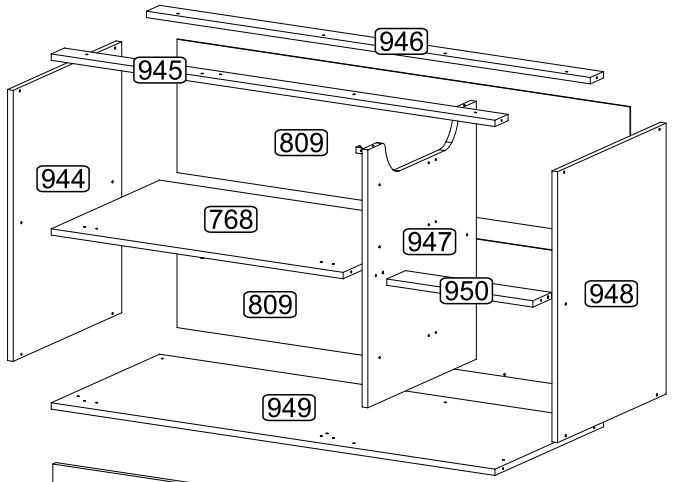

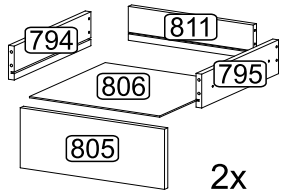

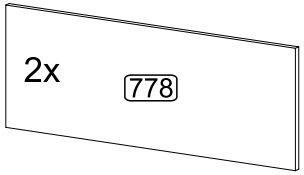

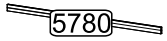

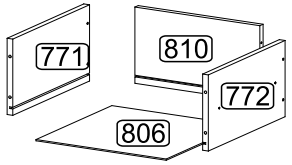

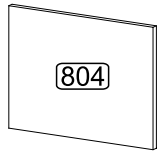

REF. 5400T

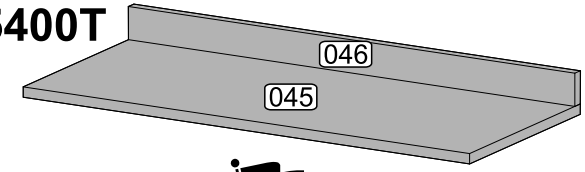

POR N°	LISTA DE PEÇAS DENOMINAÇÃO	ESP N°	LISTA DE PIEZAS DENOMINACIÓN	ENG N°	PART LIST DESCRIPTION
768	PRATELEIRA	768	ESTANTE	768	SHELF
771	LATERAL GAVETA ESQUERDA MAIOR	771	LATERAL CAJÓN IZQUIERDA MAYOR	771	LARGER LEFT DRAWER SIDE
772	LATERAL GAVETA DIREITA MAIOR	772	LATERAL CAJÓN DERECHA MAYOR	772	LARGER RIGHT DRAWER SIDE
778	PORTA BASCULANTE	778	PUERTA BASCULANTE	778	SWINGARM DOOR
794	LATERAL GAVETA ESQUERDA	794	LATERAL CAJÓN IZQUIERDA	794	LEFT DRAWER SIDE
795	LATERAL GAVETA DIREITA	795	LATERAL CAJÓN DERECHA	795	RIGHT DRAWER SIDE
950	TRAVESSA	950	TRAVIESA	950	CROSS BAR
804	FRENTE GAVETA MAIOR	804	FRENTE CAJÓN MAYOR	804	LARGER FRONT DRAWER
805	FRENTE DE GAVETA	805	FRENTE CAJÓN	805	FRONT DRAWER
806	FUNDO DE GAVETA	806	FONDO CAJÓN	806	BOTTOM DRAWER
809	COSTA	809	RESPALDO	809	BACK
810	COSTA DE GAVETA MAIOR	810	RESPALDO CAJÓN MAYOR	810	LARGER DRAWER BACK
811	COSTA DE GAVETA	811	RESPALDO CAJÓN	811	DRAWER BACK
944	LATERAL ESQUERDA	944	LATERAL IZQUIERDA	944	LEFT SIDE
945	TRAVESSA FRONTAL	945	TRAVIESA FRONTAL	945	FRONT BEAM
946	TRAVESSA TRASEIRA	946	TRAVIESA TRASERA	946	BACK BEAM
947	DIVISÃO	947	DIVISIÓN	947	DIVISION
948	LATERAL DIREITA	948	LATERAL DERECHA	948	RIGHT SIDE
949	BASE	949	BASE	949	BASE
5780	PERFIL I	5780	PERFIL I	5780	I PROFILE
SOMENTE PARA REF. 5400T					
045	TAMPO	045	TAPA	045	TOP
046	MOLDURA	046	MOLDURA	046	FRAME

PRÉ-MONTAGEM / PRÉ-ARMADO / PRÉ-ASSEMBLAGE

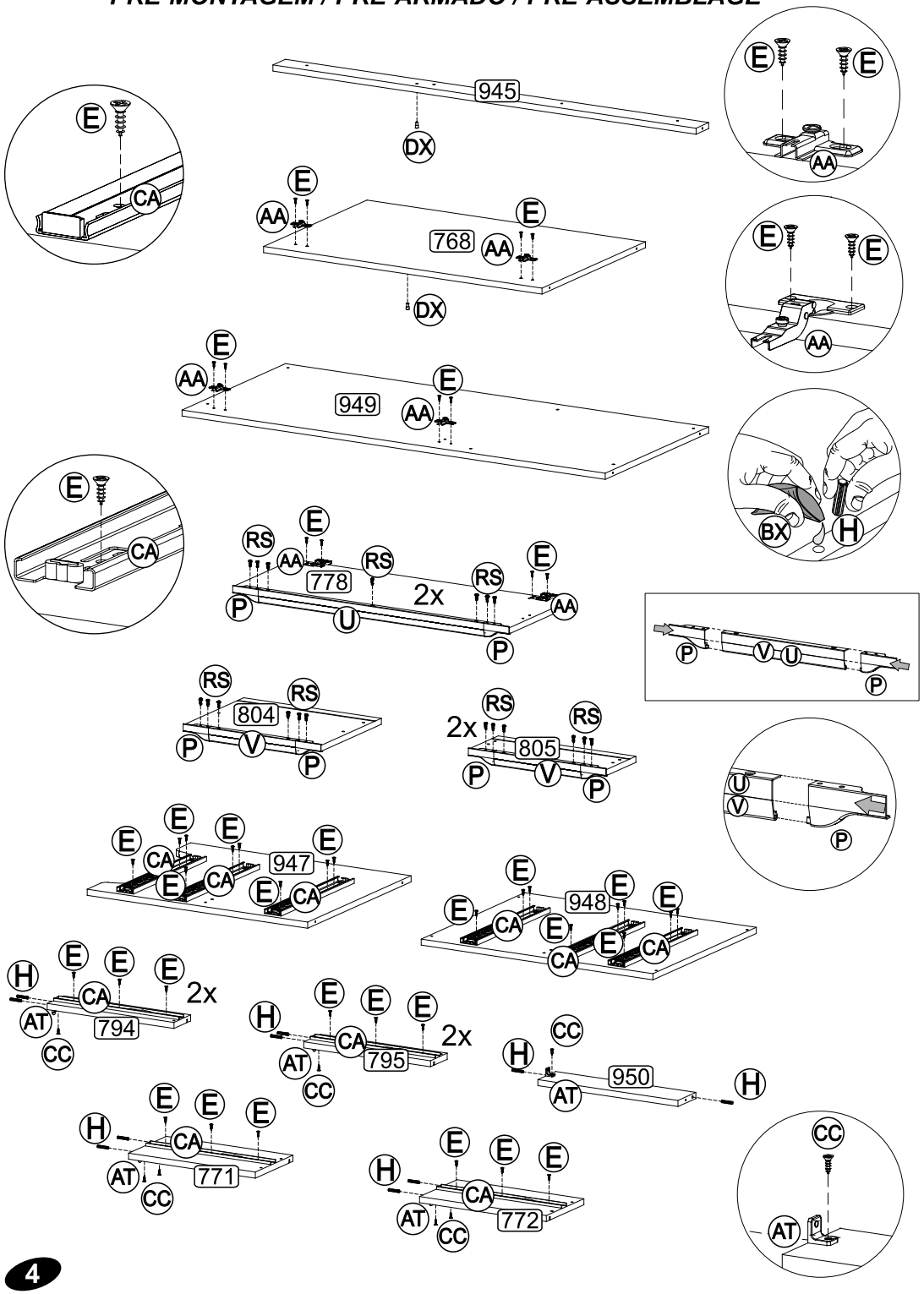

Passo Paso Step **01**

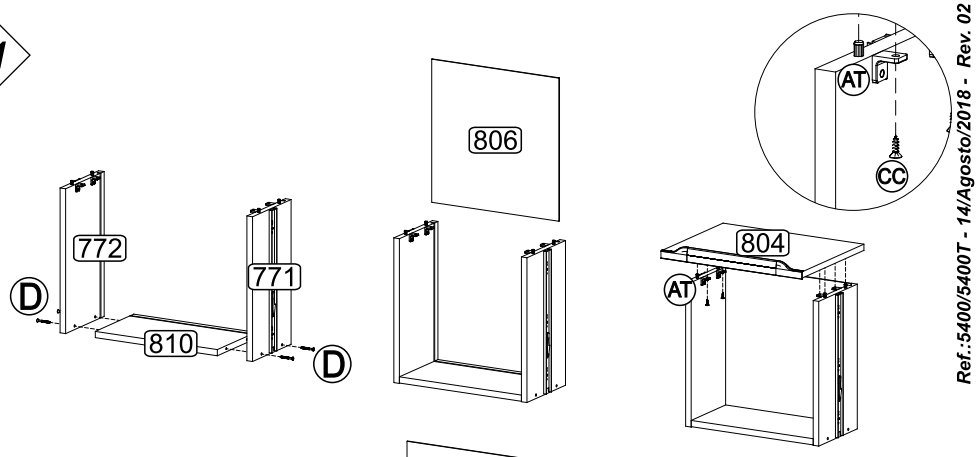

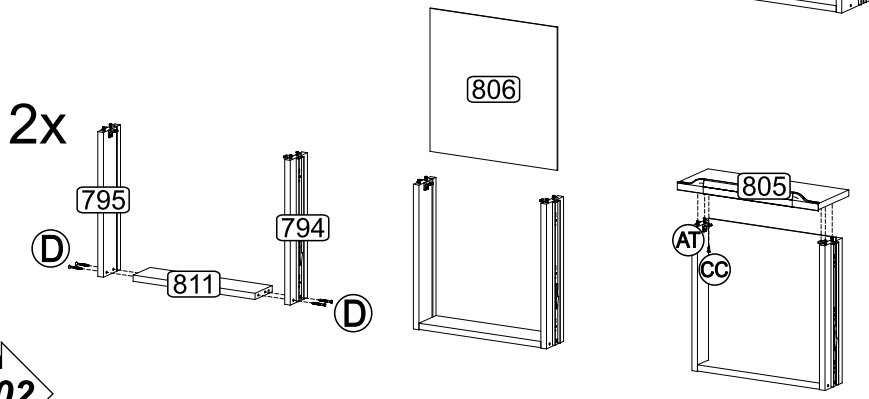

Passo Paso Step **02**

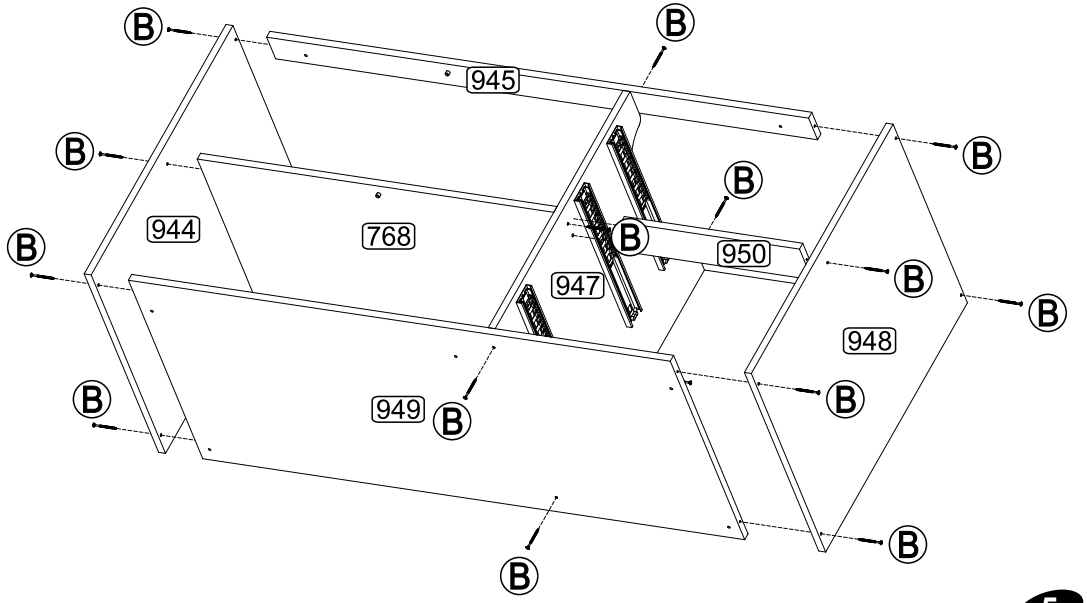

Ref.:5400/5400T - 14/Agosto/2018 - Rev. 02

INSTRUÇÕES DE MONTAGEM
INSTRUCCIONES DE ARMADO
ASSEMBLY INSTRUCTIONS

REF.: 5402

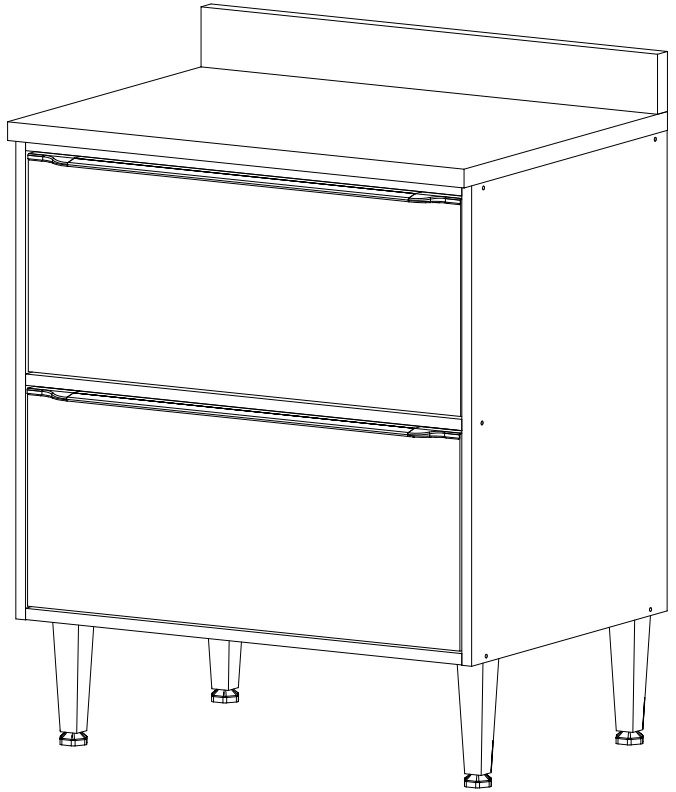

Passo Paso Step 06

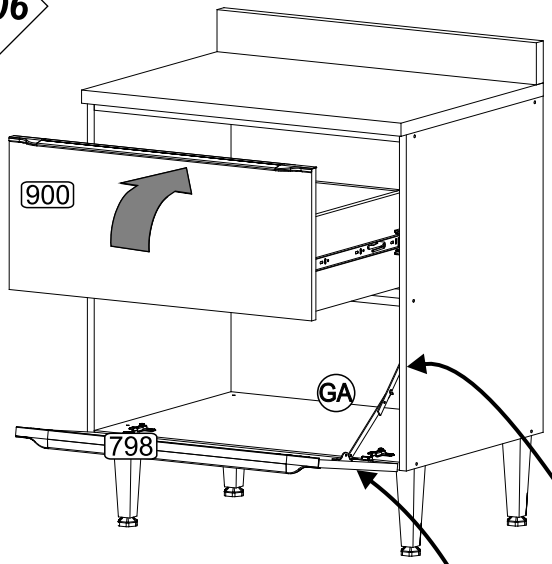

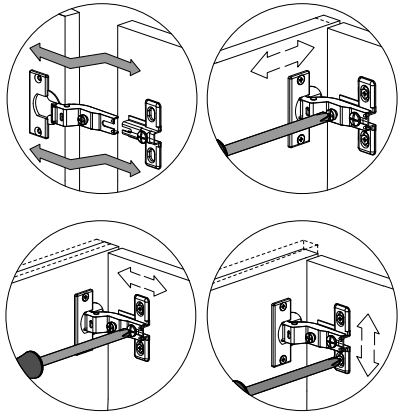

COBRIR OS PARAFUSOS

TAPA LOS TORNILLOS / COVER THE SCREWS

Passo Paso Step 07

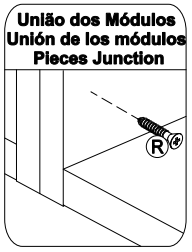

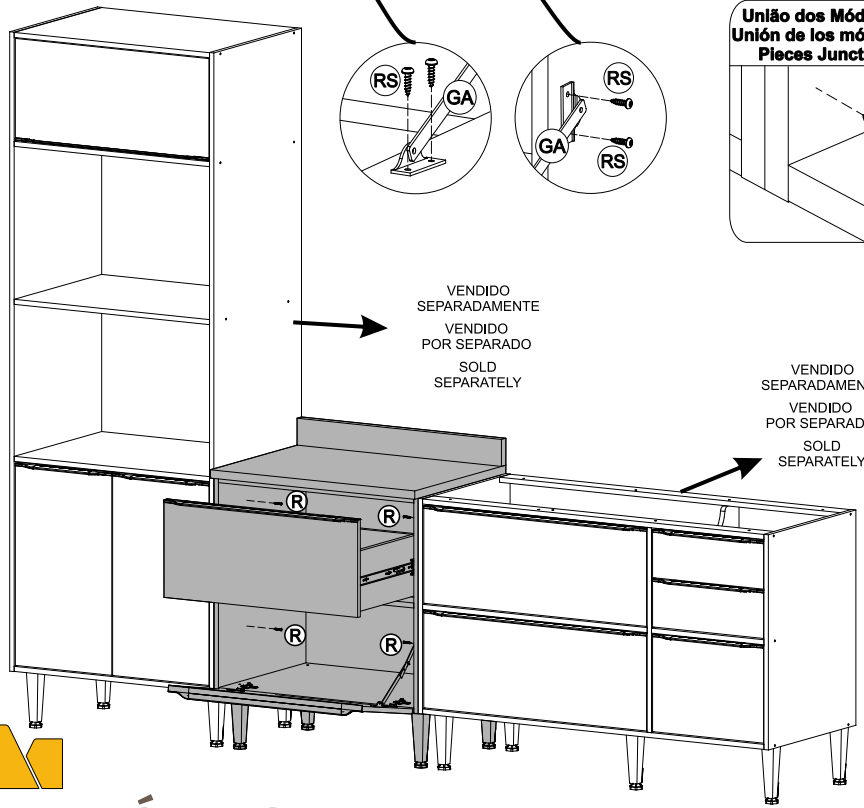

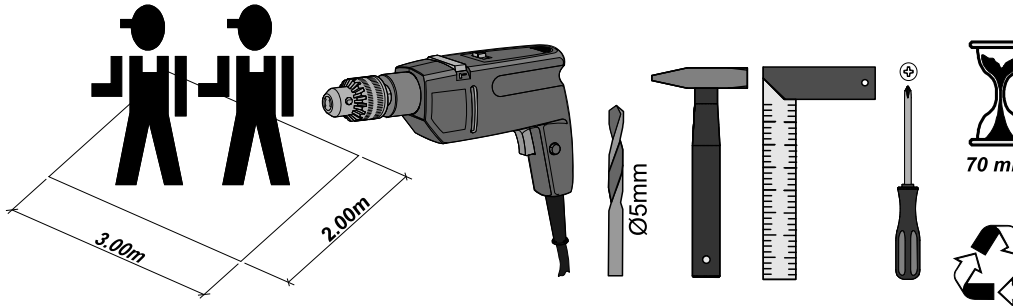

MULTIMÓVEIS
decor

Rua Beatriz Dall' Onder, 266. Fone:(54) 2102 4000, FAX:(54) 2102 4050
CEP 95706-350 - BENTO GONÇALVES - RS - BRASIL
CNPJ: 00.349.443/0001-92
e-mail: multimoveis@multimoveis.com / site: www.multimoveis.com

Ref.:5402 - 13/Agosto/2018 - Rev. 03

LISTA DE FERRAGENS / LISTA DE MATERIALES / HARDWARE LIST

A	Tampa Adesiva	14
B	Parafuso 4,5 x 50	13
R	Parafuso 4,0 x 25	10
D	4,0 x 35	04
H	Cavilha 6,0 x 30	08
BX	COLA Bisnaga de Cola 5g	01
Y	Prego 10 x 10	22
AA	Dobradiça	02
CA	Corrediça telescópica 350mm	01
E	Parafuso 3,5 x 14	20
AT	Cantoneira Plástica	04
CC	3,5 x 12	08
RS	3,5 x 14	18
GA	Articulador direito	01
X	Pé com Regulagem	04
DV	Chapa p/ Pé de Cozinha	04
RR	5,0 x 45	04
DX	Suporte de Prateleira 5mm	01
V	Perfil Puxador 523mm	02
P	Par de ponteiras (esquerda/direita)	02

Utilizar a régua abaixo para medir as ferragens:

ATENÇÃO
Caso for utilizar no móvel o fogão cooktop, é necessário fazer um recorte no tampo, tomando como base as marcações existentes na parte inferior do tampo, conforme desenho abaixo.

ATENCIÓN
Si utilizar en el mueble el cooktop, es necesario hacer uno recorte en la parte superior, teniendo como base las marcaciones en la parte inferior de la tapa, de acuerdo con el dibujo abajo.

ATTENTION
In case to use the cooktop on the furniture, is necessary to make a cutting (open) on the top, based on the markings on the bottom, as illustrated below.

Ref.:5402 - 13/Agosto/2018 - Rev. 03

OBS.: Se for utilizar o COOKTOP, FAVOR NÃO UTILIZAR A PEÇA (592), MOTIVO: RISCO DE INCÊNDIO.

Passo Paso Step 05

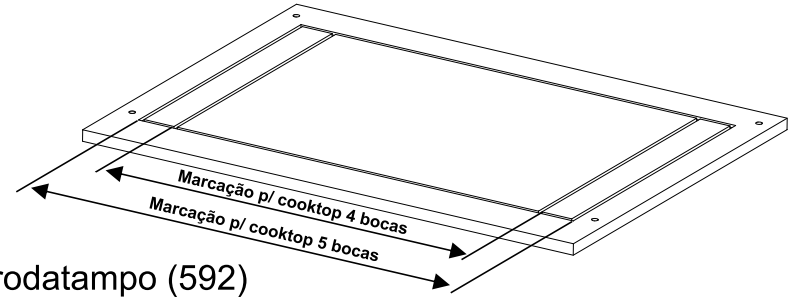

Obs.: Para usar o rodatampo (592) será necessário utilizar uma furadeira e uma broca de 5mm para deixar a furação da peça (594) vazada, utilizar calço para não danificar a peça.

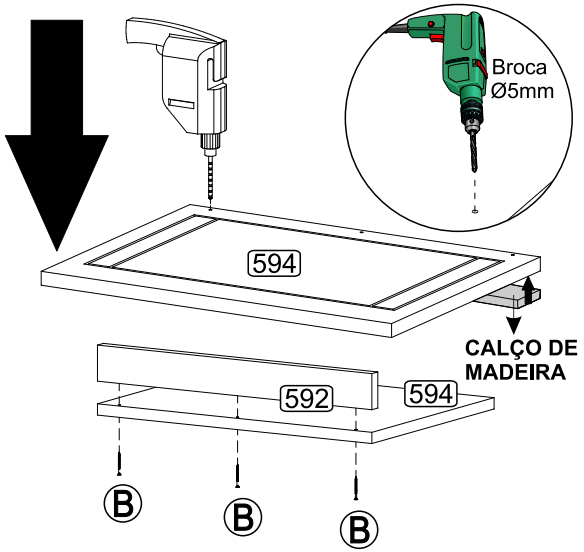

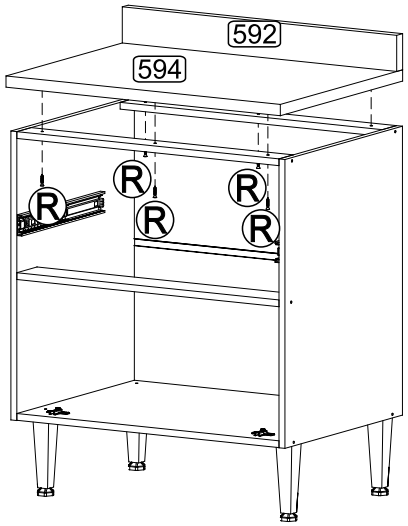

Passo Paso Step **03**

OBRIGATÓRIO FIXAR A CHAPA P/ PÉ CONFORME IMAGEM AO LADO. ASSIM, RESPEITANDO SUA FUNÇÃO EM RELAÇÃO AO MÓVEL.

OBLIGATORIO FIJAR LA CHAPA P/ PIE CONFORME IMAGEN AL LADO. TAMBIÉN, RESPETANDO SU FUNCIÓN EN RELACIÓN AL MÓVIL.

MANDATORY TO FIX PLATE BY FOOT AS IMAGE TO SIDE. SO, RESPECTING YOUR FUNCTION IN RELATION TO THE MOBILE.

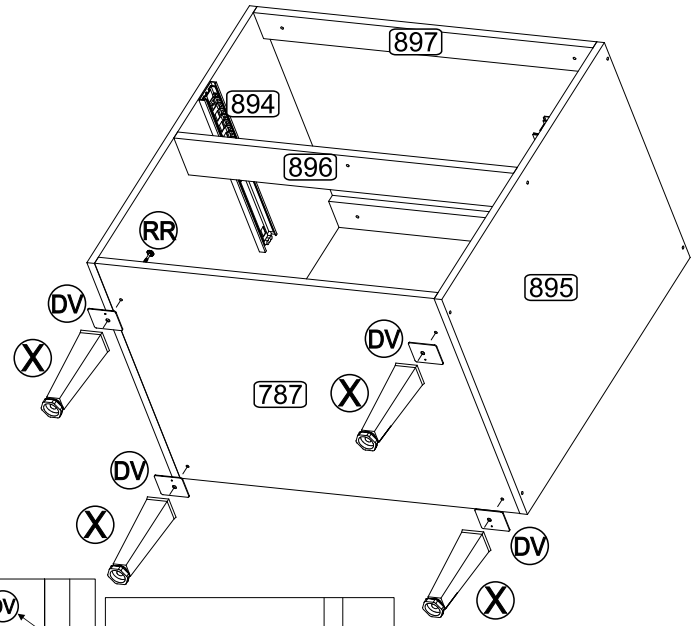

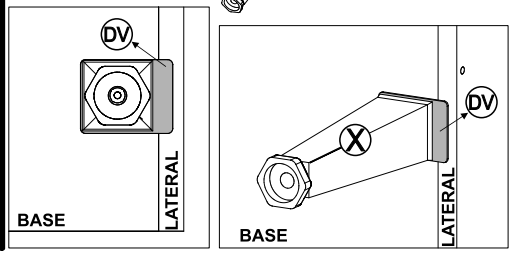

Passo Paso Step **04**

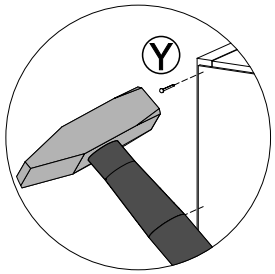

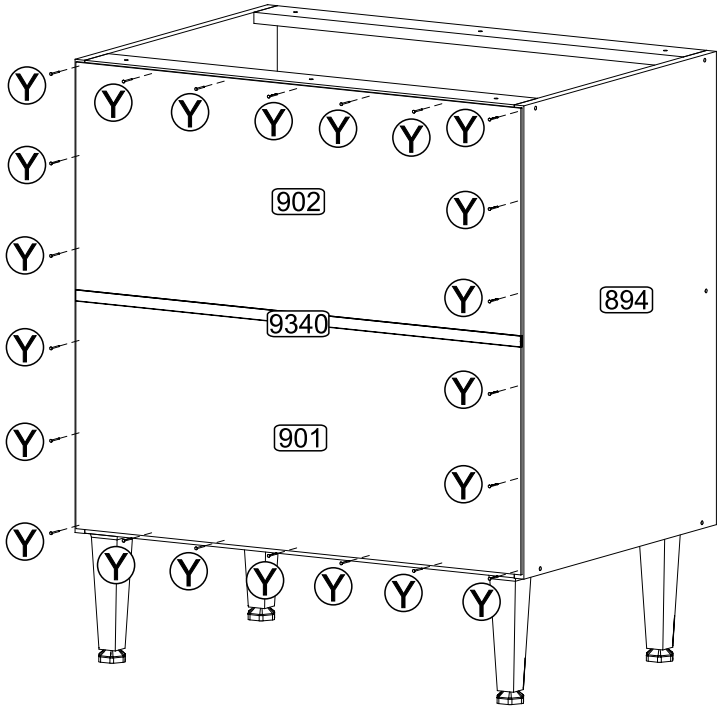

Senhor montador! Informamos que a numeração das peças encontra-se no topo das mesmas conforme desenho acima.	Señor Armador! Les informamos que la numeraciónde las piezas encuentranse arriba de las mismas, de acuerdo al modelo arriba.	Dear Assembler! We inform you that the numberof each piece is located on the top of it, according to the model shown above.

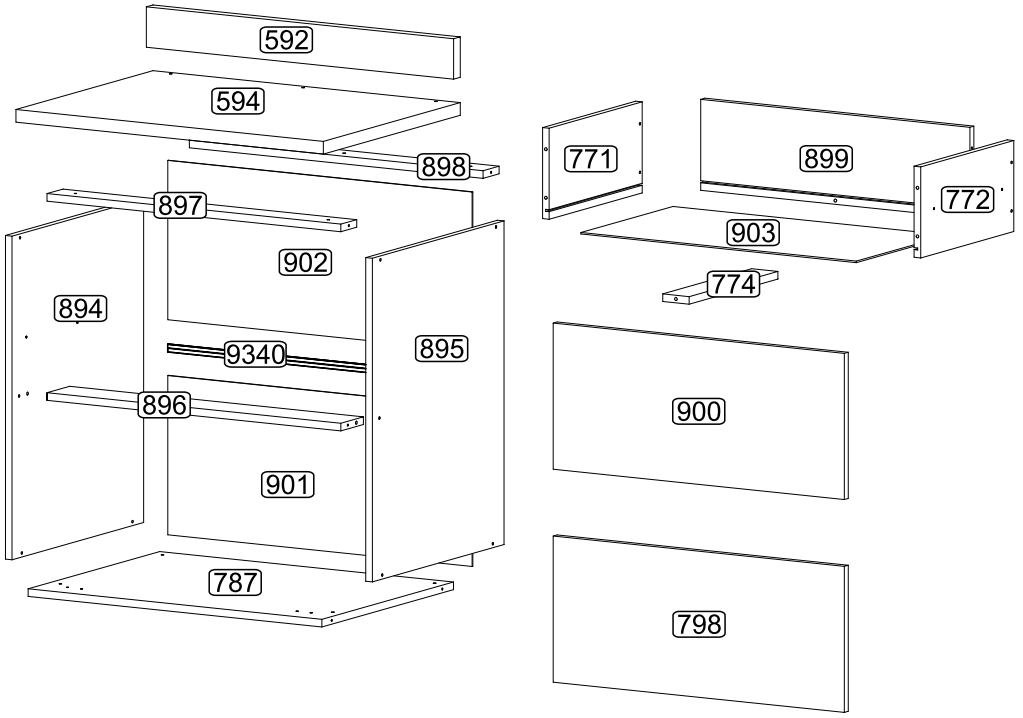

Ref.:5402 - 13/Agosto/2018 - Rev. 03

POR — ***LISTA DE PEÇAS***

N°	DENOMINAÇÃO
592	RODATAMPO
594	TAMPO
771	LATERAL GAVETA ESQUERDA
772	LATERAL GAVETA DIREITA
774	TRAVESSA P/ GAVETA
787	BASE
798	PORTA BASCULANTE
894	LATERAL ESQUERDA
895	LATERAL DIREITA
896	TRAVESSA MAIOR
897	TRAVESSA FRONTAL
898	TRAVESSA TRASEIRA
899	COSTA DE GAVETA
900	FRENTE DE GAVETA
901	COSTA INFERIOR
902	COSTA SUPERIOR
903	FUNDO DE GAVETA
9340	PERFIL I

ESP — ***LISTA DE PIEZAS***

N°	DENOMINACIÓN
592	MOLDURA PARA LA TAPA
594	TAPA
771	LATERAL CAJÓN IZQUIERDA
772	LATERAL CAJÓN DERECHA
774	BANDEJA P/ CAJÓN
787	BASE
798	PUERTA BASCULANTE
894	LATERAL IZQUIERDA
895	LATERAL DERECHA
896	TRAVIESA MAYOR
897	TRAVIESA FRONTAL
898	TRAVIESA TRASERA
899	RESPALDO CAJÓN
900	FRENTE CAJÓN
901	RESPALDO INFERIOR
902	RESPALDO SUPERIOR
903	FONDO CAJÓN
9340	PERFIL I

ENG — ***PART LIST***

N°	DESCRIPTION
592	TOP FRAME
594	TOP
771	LEFT DRAWER SIDE
772	RIGHT DRAWER SIDE
774	DRAWER BEAM
787	BASE
798	SWINGARM DOOR
894	LEFT SIDE
895	RIGHT SIDE
896	LARGE CROSS BAR
897	FRONT BEAM
898	BACK BEAM
899	DRAWER BACK
900	FRONT DRAWER
901	LOWER BACK
902	UPPER BACK
903	BOTTOM DRAWER
9340	I PROFILE

PRÉ-MONTAGEM / PRÉ-ARMADO / PRÉ-ASSEMBLAGE

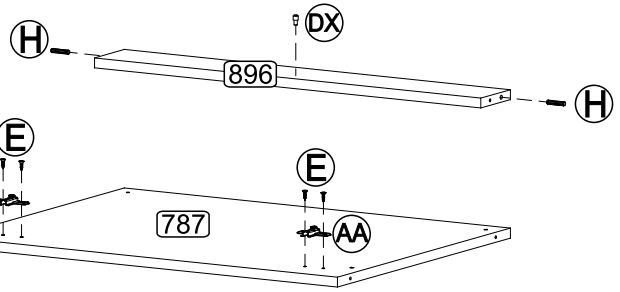

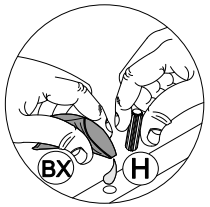

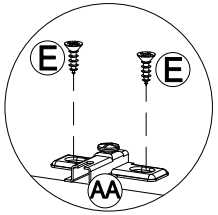

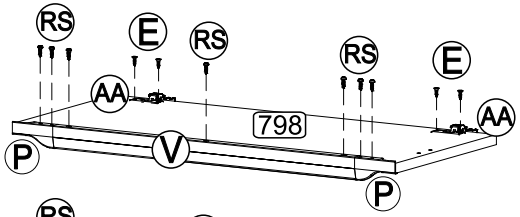

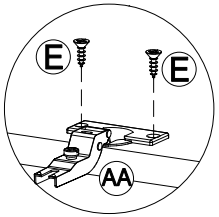

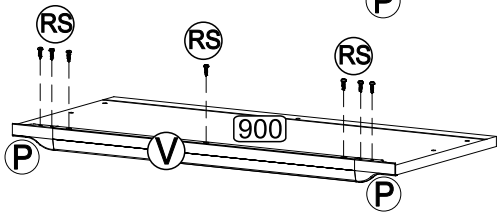

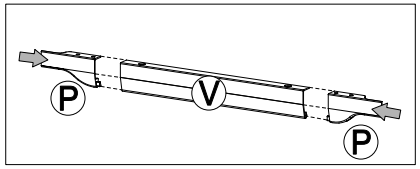

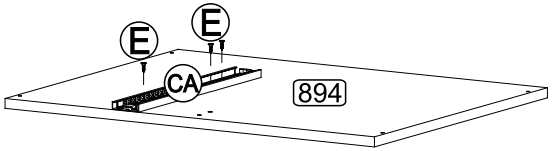

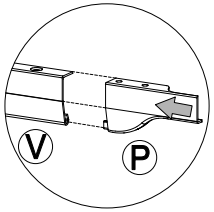

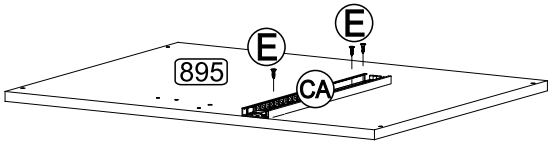

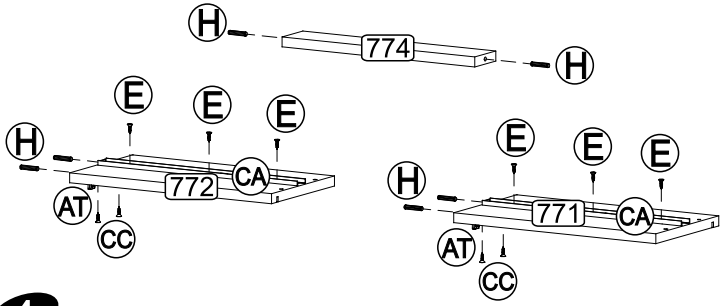

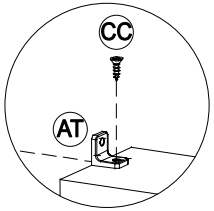

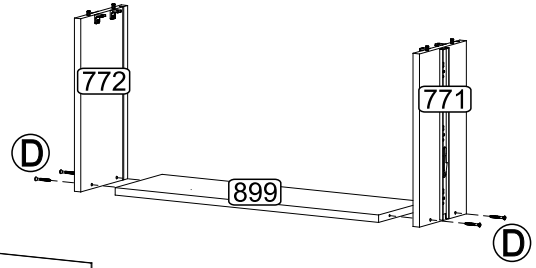

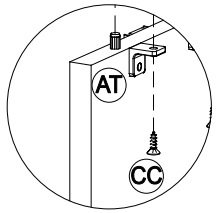

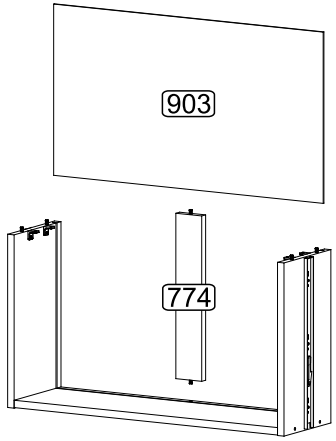

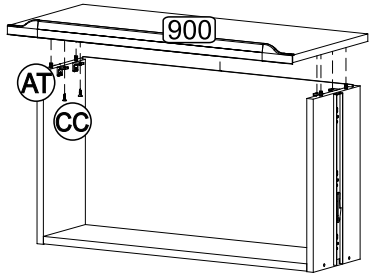

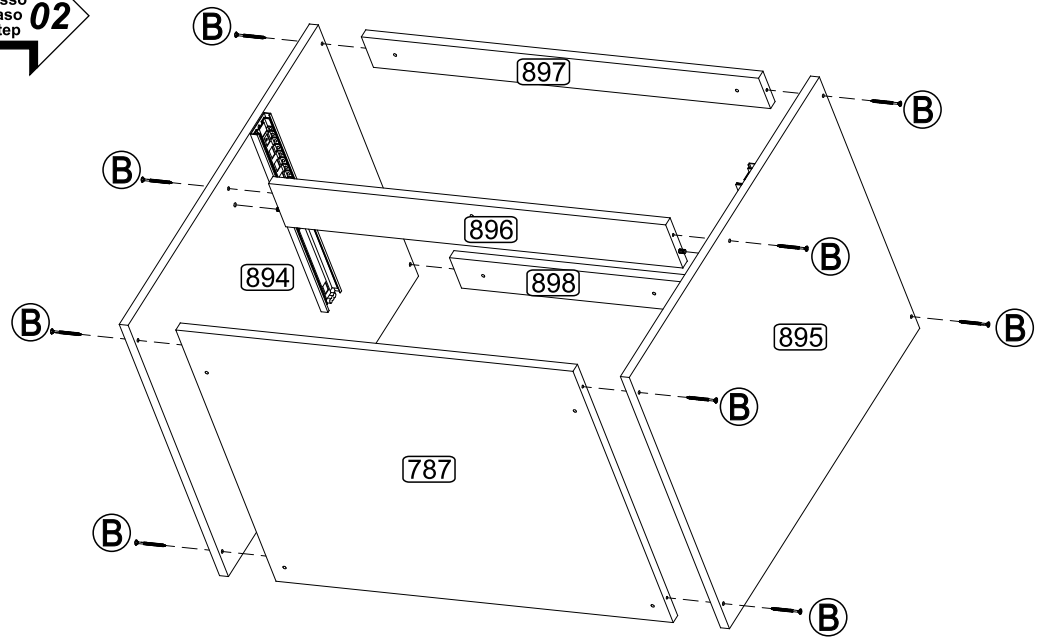

Ref.:5402 - 13/Agosto/2018 - Rev. 03

INSTRUÇÕES DE MONTAGEM
INSTRUCCIONES DE ARMADO
ASSEMBLY INSTRUCTIONS

REF.: 5409/ 5410/5411

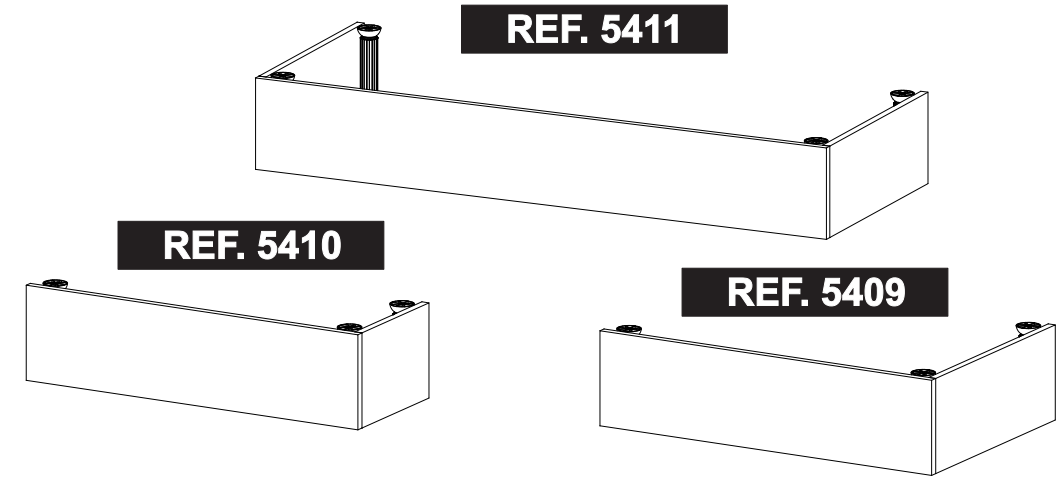

Senhor montador! Informamos que a numeração das peças encontra-se no topo das mesmas conforme desenho acima.

Señor Armador! Les informamos que la numeración de las piezas encuentranse arriba de las mismas, de acuerdo al modelo arriba.

Dear Assembler! We inform you that the number of each piece is located on the top of it, according to the model shown above.

Ref.:5409/5410/5411 - 08/Agosto/2017 - Rev. 01

REF. 5411 (CONSIDERAR DUAS PEÇAS Nº 02)

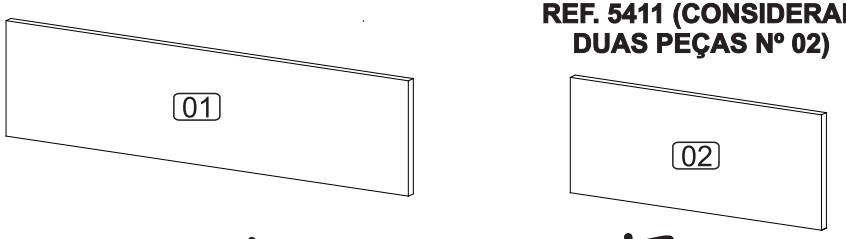

POR

Nº	*DENOMINAÇÃO*
01 -	RODAPÉ FRONTAL
02 -	RODAPÉ LATERAL

ESP

Nº	*DENOMINACIÓN*
01 -	ZÓCALO FRONTAL
02 -	ZÓCALO LATERAL

ENG

Nº	*DESCRIPTION*
01 -	FRONT SKIRTING BOARD
02 -	SIDE SKIRTING BOARD

LISTA DE FERRAGENS/LISTA DE MATERIALES/HARDWARE LIST

REF. 5409 / 5410

L	Engate p/ rodapé	04
E	Parafuso 3,5 x 14	04
DR	Pé de Cozinha	03

REF. 5411

L	Engate p/ rodapé	06
E	Parafuso 3,5 x 14	06
DR	Pé de Cozinha	04

INSTRUÇÕES DE MONTAGEM
INSTRUCCIONES DE ARMADO
ASSEMBLY INSTRUCTIONS

REF.: 5409/ 5410/5411

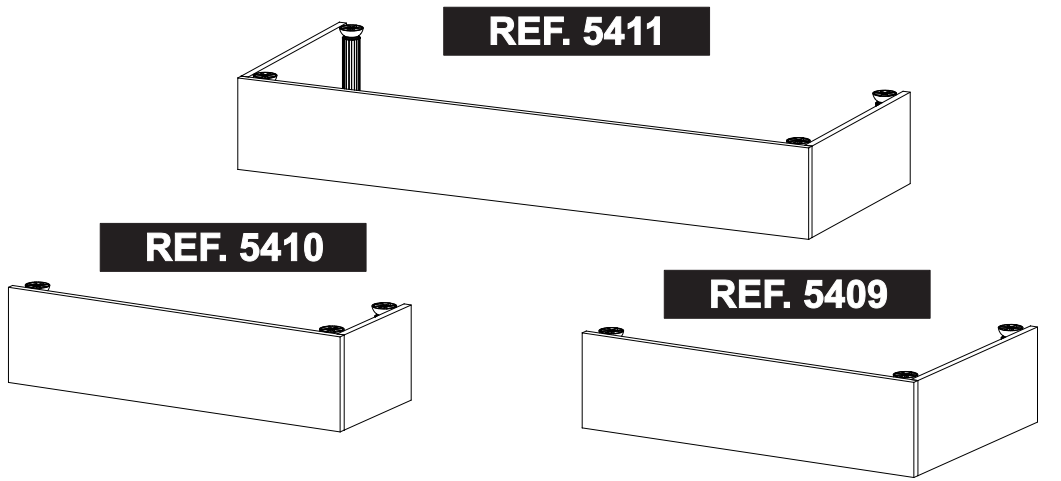

Senhor montador! Informamos que a numeração das peças encontra-se no topo das mesmas conforme desenho acima.

Señor Armador! Les informamos que la numeración de las piezas encuentranse arriba de las mismas, de acuerdo al modelo arriba.

Dear Assembler! We inform you that the number of each piece is located on the top of it, according to the model shown above.

Ref.:5409/5410/5411 - 08/Agosto/2017 - Rev. 01

REF. 5411 (CONSIDERAR DUAS PEÇAS Nº 02)

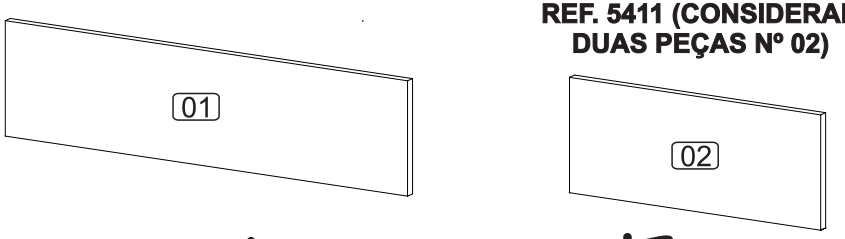

POR

Nº	*DENOMINAÇÃO*
01 -	RODAPÉ FRONTAL
02 -	RODAPÉ LATERAL

ESP

Nº	*DENOMINACIÓN*
01 -	ZÓCALO FRONTAL
02 -	ZÓCALO LATERAL

ENG

Nº	*DESCRIPTION*
01 -	FRONT SKIRTING BOARD
02 -	SIDE SKIRTING BOARD

LISTA DE FERRAGENS/LISTA DE MATERIALES/HARDWARE LIST

REF. 5409 / 5410

L	Engate p/ rodapé	04
E	Parafuso 3,5 x 14	04
DR	Pé de Cozinha	03

REF. 5411

L	Engate p/ rodapé	06
E	Parafuso 3,5 x 14	06
DR	Pé de Cozinha	04

Passo Paso Step 01

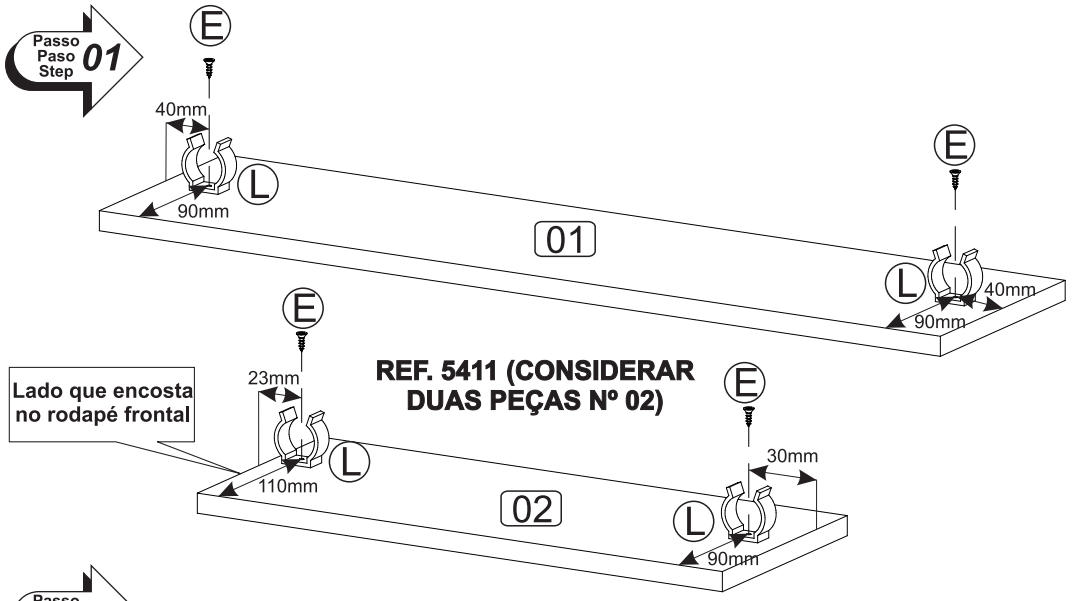

REF. 5411 (CONSIDERAR DUAS PEÇAS Nº 02)

Passo Paso Step 02

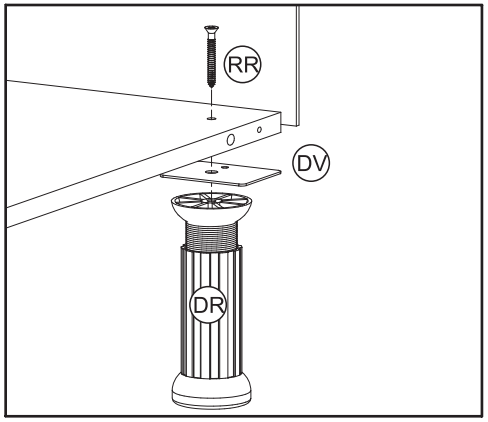

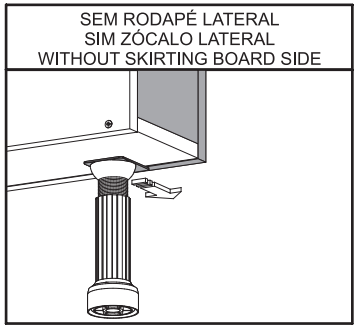

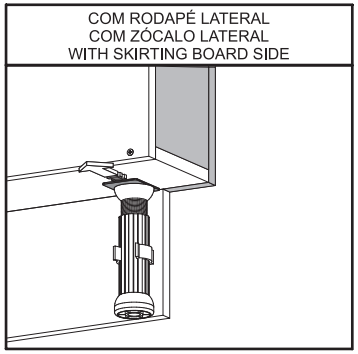

Ref.:5409/5410/5411 - 08/Agosto/2017 - Rev. 01

MULTIMÓVEIS
decor

Rua Beatriz Dall' Onder, 266. Fone:(54) 2102 4000, FAX:(54) 2102 4050
CEP 95706-350 - BENTO GONÇALVES - RS - BRASIL
CNPJ: 00.349.443/0001-92
e-mail: multimoveis@multimoveis.com / site: www.multimoveis.com

Passo Paso Step 01

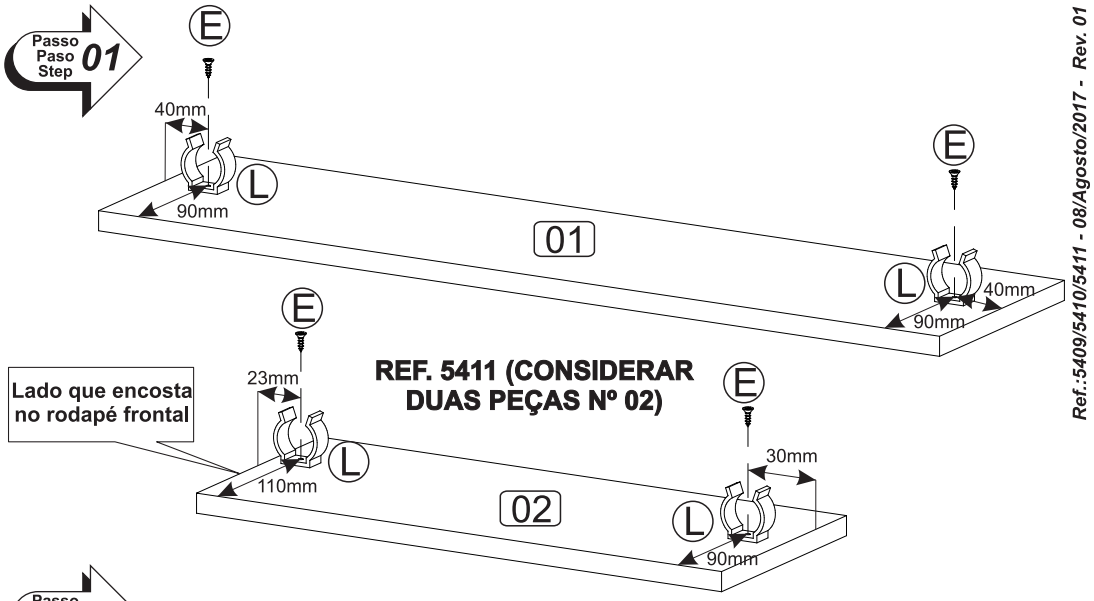

REF. 5411 (CONSIDERAR DUAS PEÇAS Nº 02)

Passo Paso Step 02

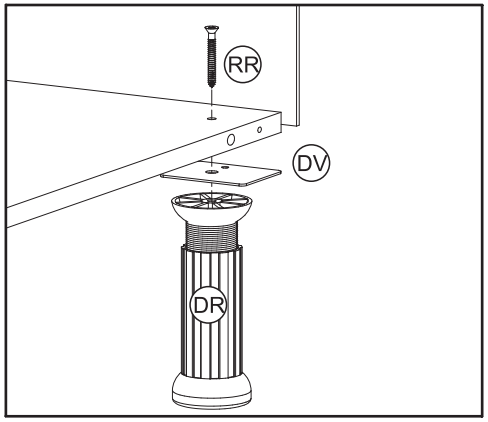

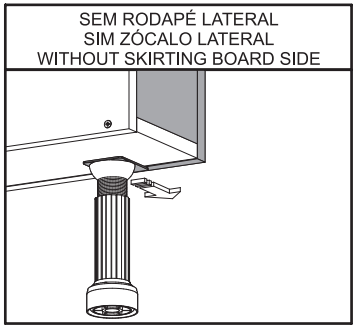

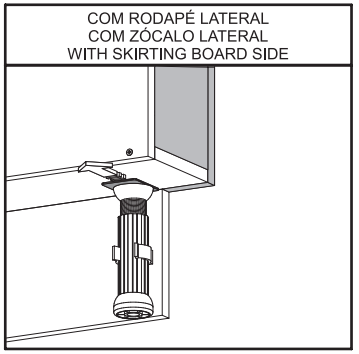

Ref.:5409/5410/5411 - 08/Agosto/2017 - Rev. 01

MULTIMÓVEIS
decor

Rua Beatriz Dall' Onder, 266. Fone:(54) 2102 4000, FAX:(54) 2102 4050
CEP 95706-350 - BENTO GONÇALVES - RS - BRASIL
CNPJ: 00.349.443/0001-92
e-mail: multimoveis@multimoveis.com / site: www.multimoveis.com

2