SALVADOR

810002021

V1 - 28/06/2019

120 min

1

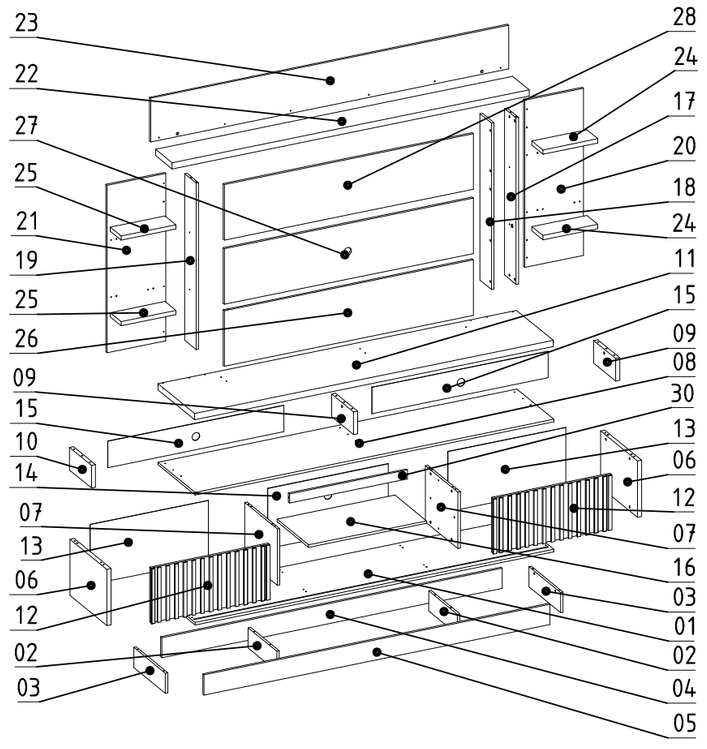

Vol. 01 Box 01 | Caja 01
01, 02, 03, 08, 09, 10, 15 ,16, 17, 18, 19, 20, 21, 24, 25, 30

Vol. 02 Box 02 | Caja 02
04, 05, 11, 13, 14, 22, 23

Vol. 03 Box 03 | Caja 03
06, 07, 12, 26, 27, 28

Vol. 04 Box 04 | Caja 04
U

Código Code		Descrição | Discripción | Description	Dimensão Dimensión | Dimension	Quantidade Cantidad | Amount
01	510126001	BASE | BASE | BASE	2180 x 450 x 15	1
02	510126002	RODAPE CENTRAL | ZOCALO CENTRAL | CENTRAL BASEBOARD	349 x 120 x 15	2
03	510126003	RODAPE LATERAL | ZOCALO LATERAL | SIDE BASEBOARD	384 x 120 x 15	2
04	510126004	RODAPE TRASEIRO | ZOCALO TRASERO | BACK BASEBOARD	2069 x 120 x 15	1
05	510126005	RODAPE FRONTAL | ZOCALO FRONTAL | FRONT BASEBOARD	2103 x 120 x 15	1
06	510126006	LATERAL | LATERAL | SIDE	448 x 335 x 25	2
07	510126007	DIVISAO | DIVISION | DIVISION	396 x 335 x 15	2
08	510126008	TAMPO INFERIOR | BASE INFERIOR | LOWER BASE	2180 x 450 x 15	1
09	510126009	DIVISAO DVD DIREITA | DIVISION CENTRAL DERECHA | CENTRAL DIVISION RIGHT	135 x 267 x 25	2
10	510126010	DIVISAO DVD ESQUERDA | DIVISION CENTRAL IZQUIERDO | CENTRAL DIVISION LEFT	267 x 135 x 25	1
11	510126011	TAMPO TV | BASE | BASE	2180 x 446 x 37	1
12	510126012	PORTA | PUERTA | DOOR	720 x 325 x 15	2
13	510126013	FUNDO LATERAL | FONDO LATERAL | LATERAL BACK	717 x 358 x 3	2
14	510126014	FUNDO CENTRAL (COM FURO) | FONDO CENTRAL | CENTRAL BACK	732 x 358 x 3	1
15	510126015	FUNDO DVD (COM FURO) | FONDO INFERIOR DEL NICHO | LOWER BACK NICHE	1070 x 157 x 3	2
16	510126016	PRATELEIRA MOVEL | ESTANTE MOVIBLE | MOVABLE SHELF	716 x 384 x 15	1
17	510126017	TRAVESSA DIREITA | DIVISIÓN DERECHA | RIGHT DIVISION	992 x 140 x 15	1
18	510126018	TRAVESSA CENTRAL | DIVISIÓN CENTRAL | CENTRAL DIVISION	991 x 140 x 15	1
19	510126019	TRAVESSA ESQUERDA | DIVISIÓN EZQUIERDA | CENTRAL DIVISION	992 x 140 x 15	1
20	510126020	PAINEL DIREITO | PANEL DERECHO | RIGHT PANEL	996 x 357 x 15	1
21	510126021	PAINEL ESQUERDO | PANEL IZQUIERDO | LEFT PANEL	996 x 357 x 15	1
22	510126022	PRATELEIRA SUPERIOR | ESTANTE SUPERIOR | UPPER SHELF	2170 x 200 x 37	1
23	510126023	PAINEL SUPERIOR | PANEL SUPERIOR | UPPER PANEL	2176 x 260 x 15	1
24	510126024	PRATELEIRA CENTRAL DIR. | ESTANTE CENTRAL DERECHA | RIGHT CENTRAL SHELF	333 x 134 x 25	2
25	510126025	PRATELEIRA CENTRAL ESQ. | ESTANTE CENTRAL IZQUIERDA | LEFT CENTRAL SHELF	333 x 134 x 25	2
26	510126026	PAINEL INFERIOR TV | PANEL INFERIOR TV | LOWER TV PANEL	1513 x 331 x 15	1
27	510126027	PAINEL CENTRAL TV | PANEL CENTRAL TV | CENTRAL TV PANEL	1513 x 331 x 15	1
28	510126028	PAINEL SUPERIOR TV | PANEL SUPERIOR TV | UPPER TV PANEL	1513 x 331 x 15	1
30	510126030	APOIO | APOYO | SUPPORT	717 x 54 x 15	1

GARANTIA | Warranty | Garantia

Nossos produtos são garantidos por 180 dias contra defeitos de fabricação. Ao constatar um problema coberto pela garantia, entre em contato com a loja onde o produto foi comprado. Ela estará capacitada para atendê-lo da melhor forma diante de cada caso. Reclamações de garantia somente poderão ser atendidas se o termo de garantia for apresentado no ato de reivindicação. acompanhado de sua nota fiscal de compra.

Nuestros productos están garantizados contra defectos de fabricación por 180 días, a partir de la compra. Al constatar un problema protegido por la garantía, póngase en contacto con la tienda donde se adquirió el producto. Ella estará capacitada para atenderlo de la mejor manera de acuerdo con cada caso.

Our products are guaranteed against manufacturing defects for 180 days from the date of purchase. When you find a problem covered by the warranty, please contact the store where the product was purchased. The Store will be able to serve you in the best way in each case.

Exclusões
-Desgaste natural ou danos causados por água, maresia, ferrugem, incêndio, calor, cupins e pragas em geral
- Montagem, manutenção e uso inadequado
- Não cumprimento das recomendações técnicas do esquema
- Montagens e desmontagens após a primeira instalação
- Instalações elétricas e outras afins

Exclusiones
- Desgaste natural o daños causados por agua, mares, maresia, incendios, calor, termitas y plagas en general
- Montaje, mantenimiento y uso inadecuado
- No cumplimiento de las recomendaciones técnicas del esquema
- Montaje y desmontaje después de la primera instalación
- Instalaciones eléctricas y otras afines

Exclusions
- Natural wear or damage caused by water, sea, rust, fire, heat, termites and plagues in general
- Assembly, maintenance and improper use
- Failure to comply with the technical recommendations of the assembly instructions
- Assembly and disassembly after first installation

Importante
A Linea Brasil não autoriza nenhuma pessoa, loja ou entidade assumir em seu nome qualquer outra garantia que não conste no certificado. A fabricante reserva-se no direito de efetuar nos produtos eventuais modificações que considerar necessárias, sem prejudicar as características essenciais. Os produtos terão peças de assistência para reposição no período de 1 ano a contar de sua retirada do mercado, desde que haja matéria-prima equivalente, observando o disposto no Art. 32 da Lei 8.078/90 (Cód. Defesa do Consumidor). O atendimento para produtos fora de linha é feito por programação especial, através da loja revendedora sob aprovação de consulta prévia ao fabricante.

Importante | Linea Brasil no autoriza a ninguna persona, tienda o entidad a asumir en su nombre cualquier otra garantía que no figure en el certificado. El fabricante se reserva el derecho de efectuar en los productos eventuales modificaciones que considere necesarias, sin perjudicar las características esenciales. Los productos tendrán piezas de asistencia para reposición en el período de 1 año a partir de su retirada del mercado. La atención para productos fuera de línea es hecha por programación especial, a través de la tienda revendedora bajo aprobación de consulta previa al fabricante.

Important | Linea Brasil does not authorize any person, store or entity to assume on its behalf any other warranty that does not appear on the certificate. The manufacturer reserves the right to make in the products any modifications that it considers necessary without prejudice to the essential characteristics. The products will have replacement parts within one year of being withdrawn from the market. The service for off-line products is done by special programming, through the store reseller under prior consultation with the manufacturer.

Fixar todos os acessórios antes da montagem

Attach all accessories before starting assembly | Coloque todos los accesorios antes del montaje de partida

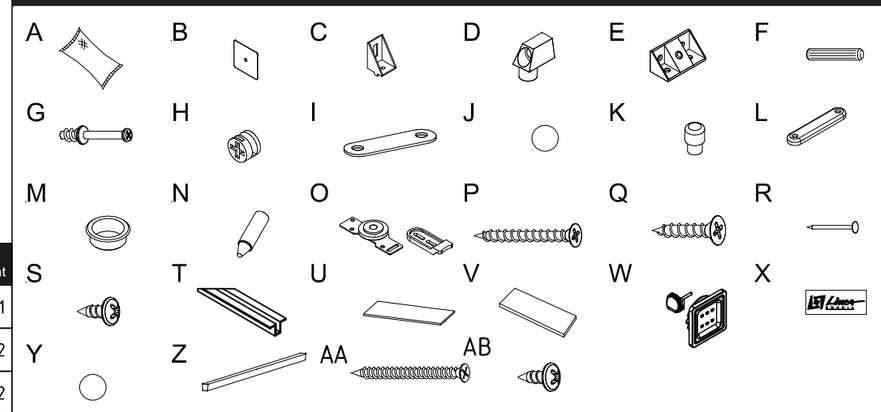

Código Code		Descrição | Discripción | Description	Quantidade Cantidad | Amount
A	160001001	COLA | PEGAMENTO | GLUE	2
B	160001002	PRENDEDOR DE FUNDOS | GRAPAS PARA FONDO | STAPLES TO BACK	24
C	160001011	SUPORTE ANGULAR | ESCUADRA DE ÁNGULO | ANGLE BRACKET	3
D	160001012	DISPOSITIVO TRAPEZIO | TRAPEZOIDE PLASTICO | PLASTIC TRAPEZOID	14
E	160001018	CANTONEIRA PLASTICA | ÁNGULO DE FIJACION PLASTICA | FLAT CORNER PLASTIC	31
F	160001023	CAVILHA ESTRIADA 6x30 | TARUGO DE MADERA 6x30 MM | WODDEN DOWL PIN 6x30 MM	50
G	160001024	PINO GIROFIX | PERNO MINIFIX | CAM SCREW	35
H	160001025	CASTANHA GIROFIX | TUERCA MINIFIX | CAM SCREW LOCK	35
I	160001034	CHAPA JUNCAO COM 2 FUROS | GRAPAS | STAPLES	12
J	160002002	TAPA FURO | TAPA ADHESIVA | COVER ADHESIVE	21
K	160002003	SUPORTE PRATELEIRA NYLON | SOPORTE PARA ESTANTE | NYLON SHELF SUPPORT	4
L	160002004	SAPATA OVAL 12X50 | DESLIZADORES | SLIDERS	8
M	160002005	GUIA CABO | TAPA PASACABLES | CABLE HIDDEN COVER	1
N	160002012	GIZ DE CORRECAO | TIZA DE CORRECCION | CRAYON REPAIR	2
O	160003004	KIT PORTA DE CORRER INTERNO | KIT PUERTA COREDERA INTERNO | INTERIOR SLIDING DOOR SET	2
P	160006006	PARAFUSO 3.5X40 CABECA CHATA | TORNILLO CABEZA PLANA 3.5X40 | FLAT HEAD SCREW 3.5X40	8
Q	160006008	PARAFUSO 4.5X25 CABECA CHATA | TORNILLO CABEZA PLANA 4.5X25 | FLAT HEAD SCREW 4.5X25	14
R	160006011	PREGO 8X8 COM CABECA LISO | CLAVO 8X8 | NAIL 8X8	85
S	160006016	PARAFUSO 3,5X12 CABECA FLANGEADA | TORNILLO CABEZA BRIDA 3.5X12 | FLANGE HEAD SCREW 3.5X12	154
T	160012032	TRILHO 2125MM | TRILLO PVC 2125 MM | PVC TRACK 2125 MM	2
U	180001044	ESPELHO 335x313MM | ESPEJO 335x313MM | MIRROR 335x313MM	6
V	160001016	FITA DUPLA FACE 4312VHB (7829361) 50X20MM | CINTA DOBLE CARA | DOUBLE SIDE TAPE	48
W	160010003	KIT LUMINARIA 2 SPOT - 35MM | KIT ILUMINACIÓN 2 SPOT 35MM | LIGHTING KIT 2 SPOTS 35MM	1
X	160002001	ETIQUETA LINEA | ETIQUETA LINEA | LINEA LABEL	1
Y	160002015	BATENTE SILICONE | SILICIO | SILICONE	8
Z	160004005	BARRA METALON | BARRA DE METAL | METAL BAR	2
AA	160006010	PARAFUSO 4.5X50 CABECA CHATA | TORNILLO CABEZA PLANA 4.5X50 | FLAT HEAD SCREW 4.5X50	21
AB	160006003	PARAFUSO 3,5x14 CABECA FLANGEADA | TORNILLO CABEZA BRIDA 3,5x14 | FLANGE HEAD SCREW 3,5x14	4

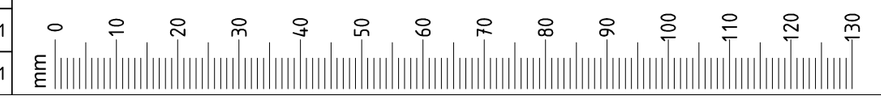

01

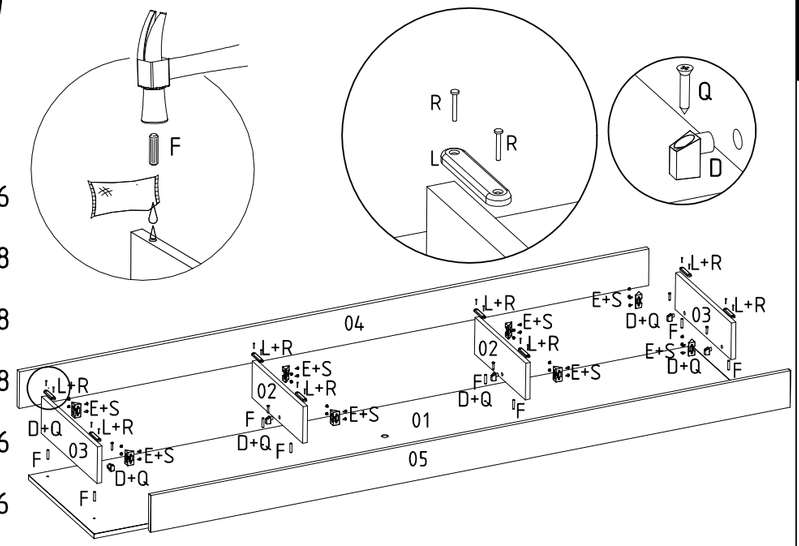

- D 06
- E 08
- F 08
- L 08
- Q 06
- R 16
- S 32

02

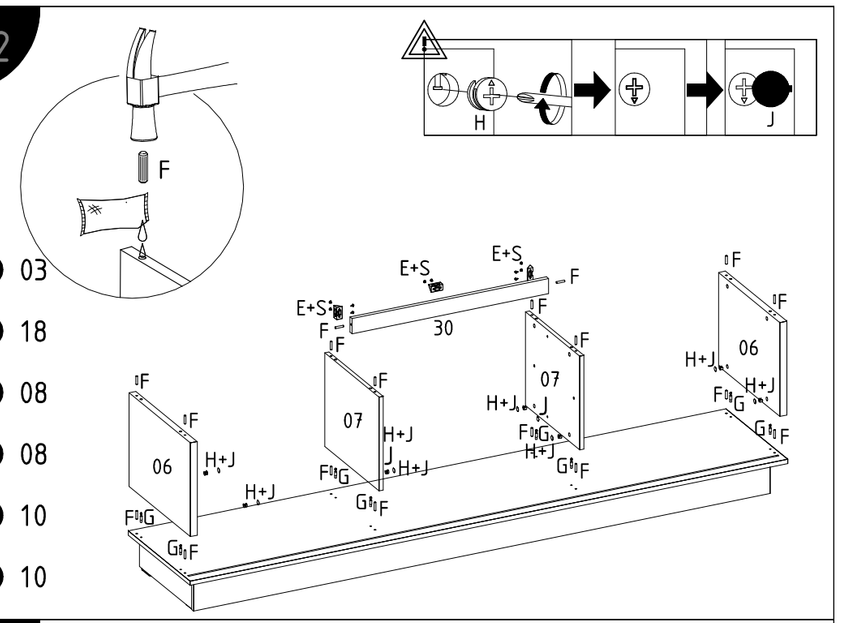

- E 03
- F 18
- G 08
- H 08
- J 10
- S 10

03

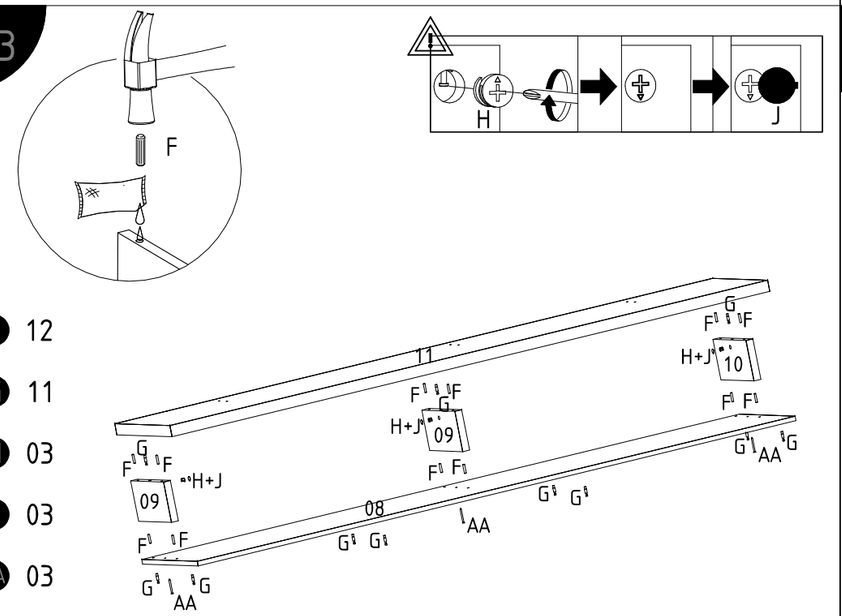

- F 12
- G 11
- H 03
- J 03
- AA 03

04

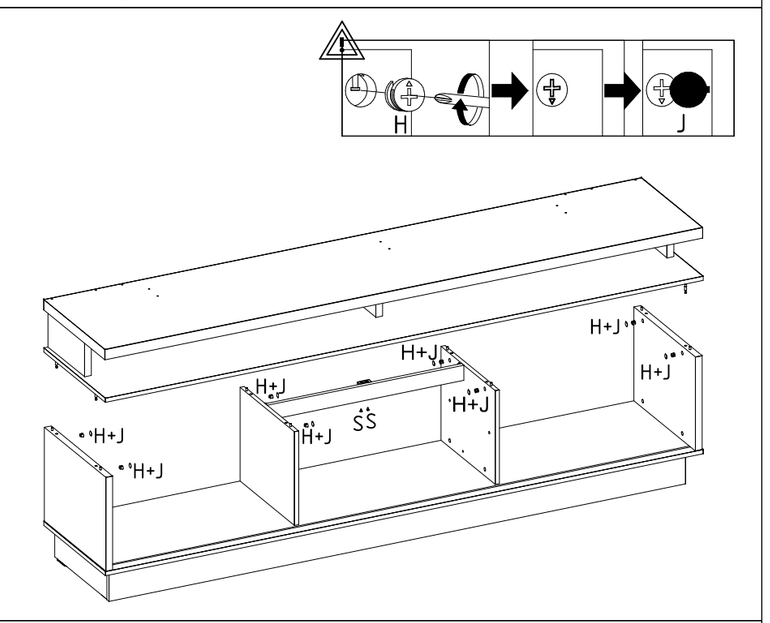

- H 08
- J 08
- S 02

05

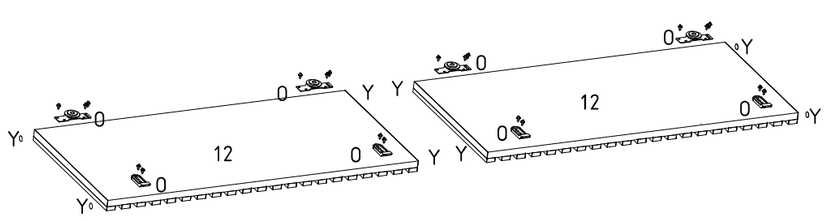

- O 02
- Y 08

06

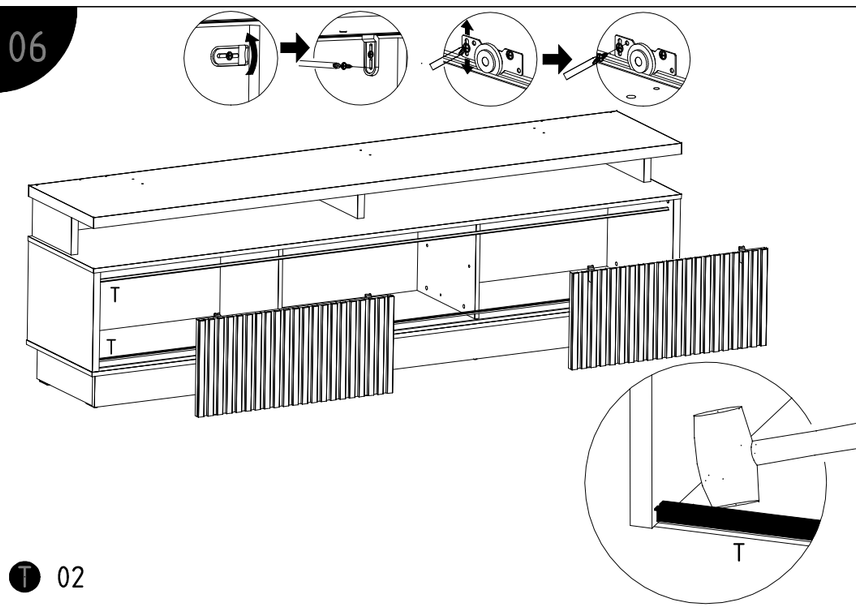

- T 02

07

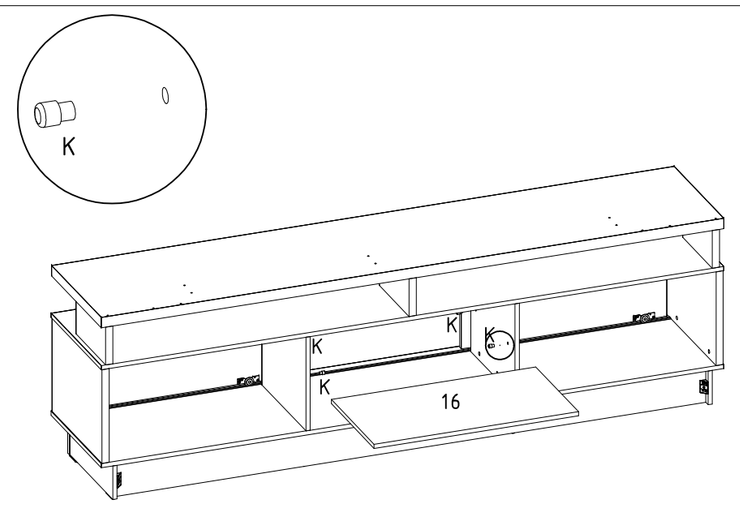

- K 04

08

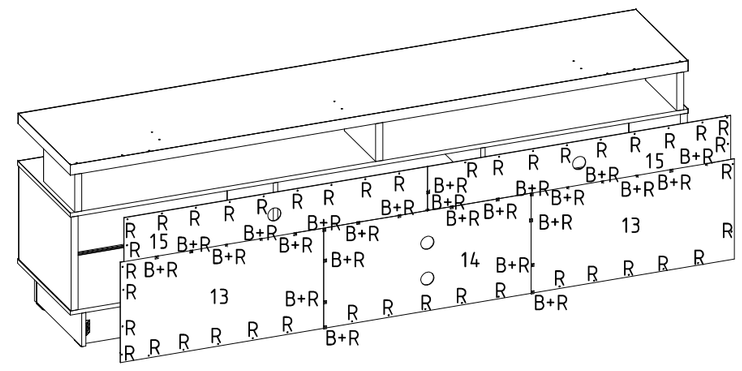

- B 24
- R 69

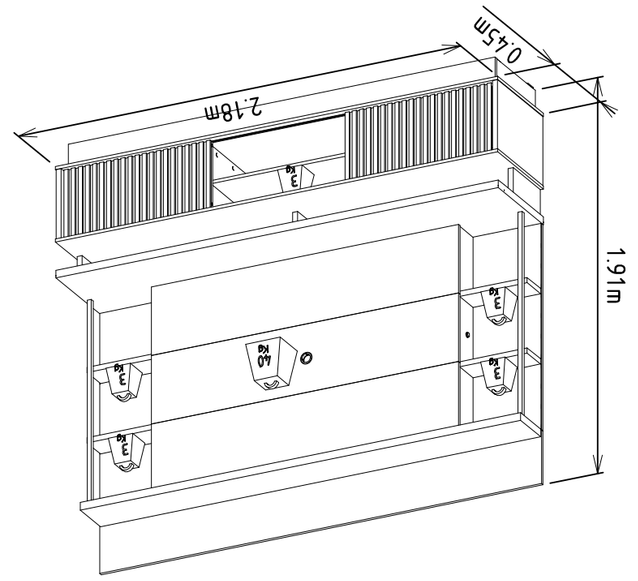

23

22

21

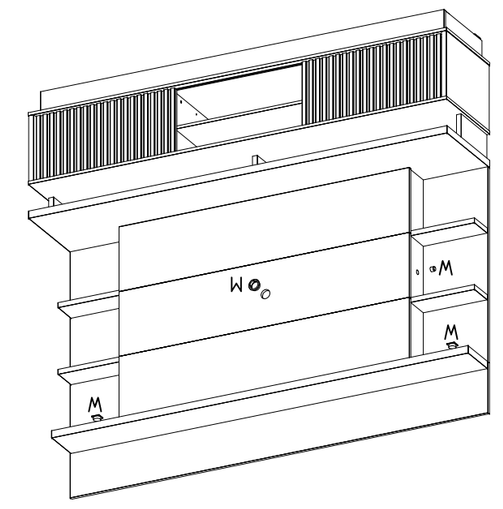

17

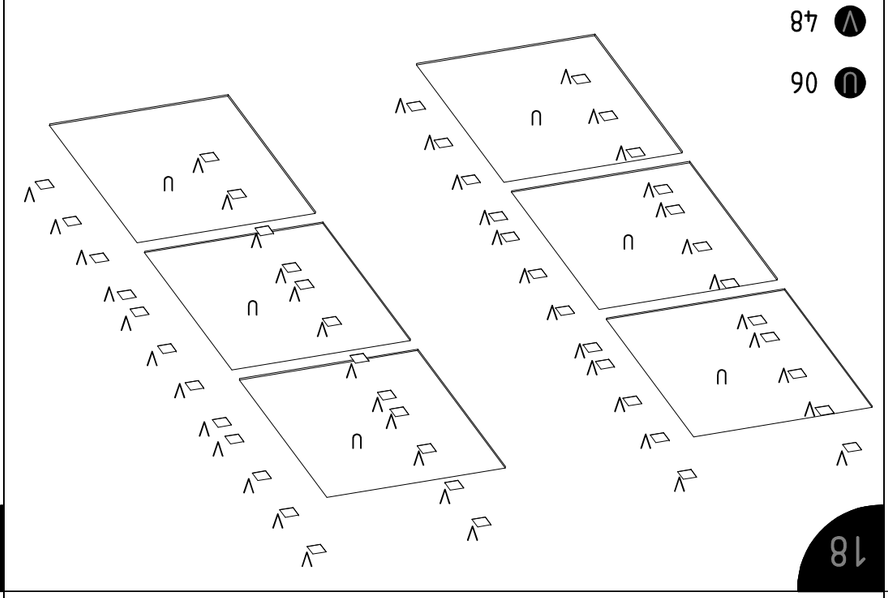

18

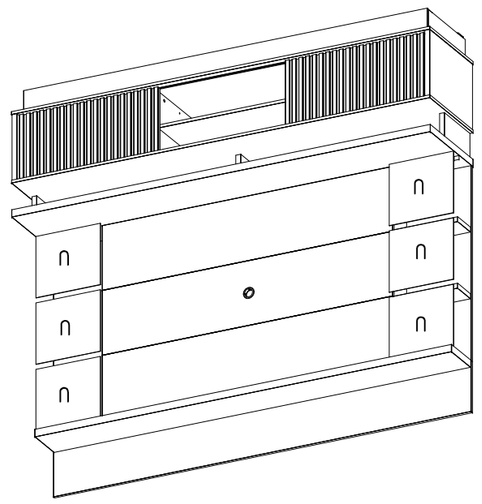

19

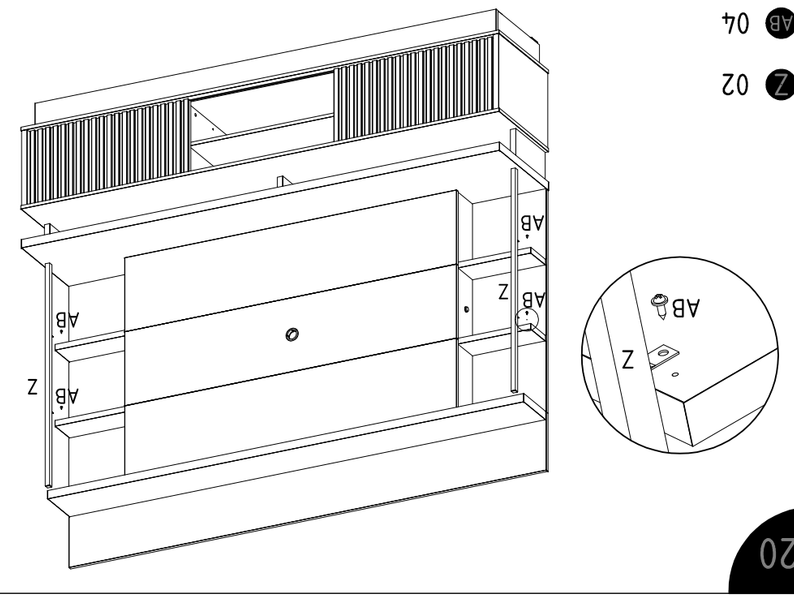

20

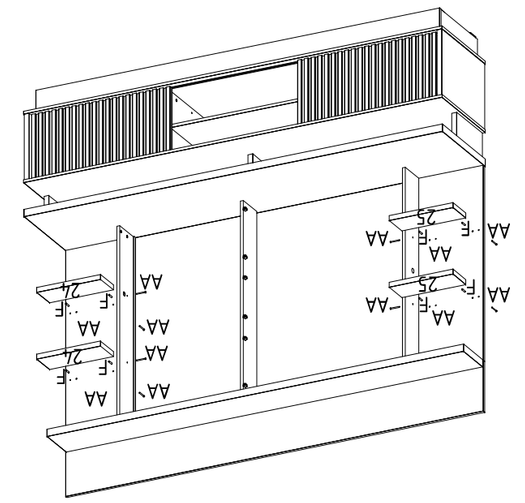

13

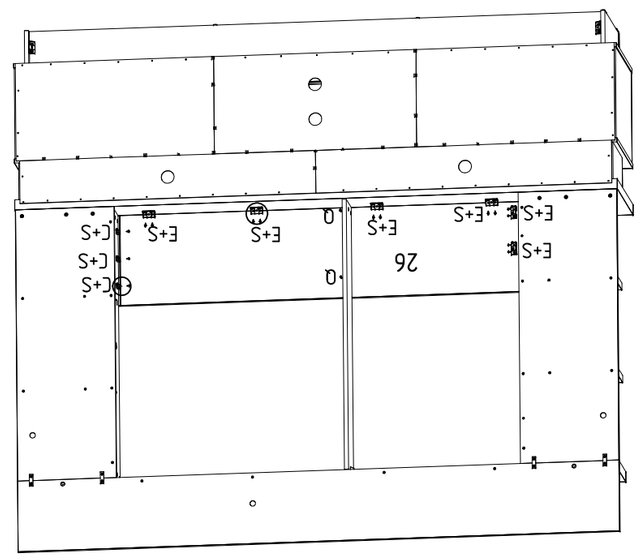

14

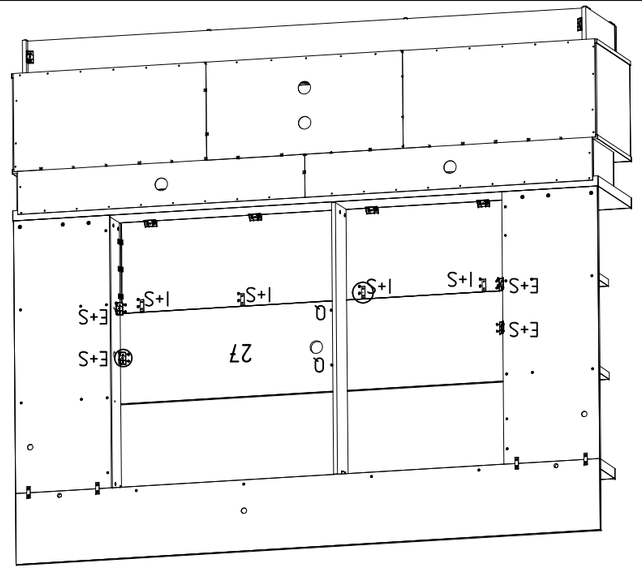

15

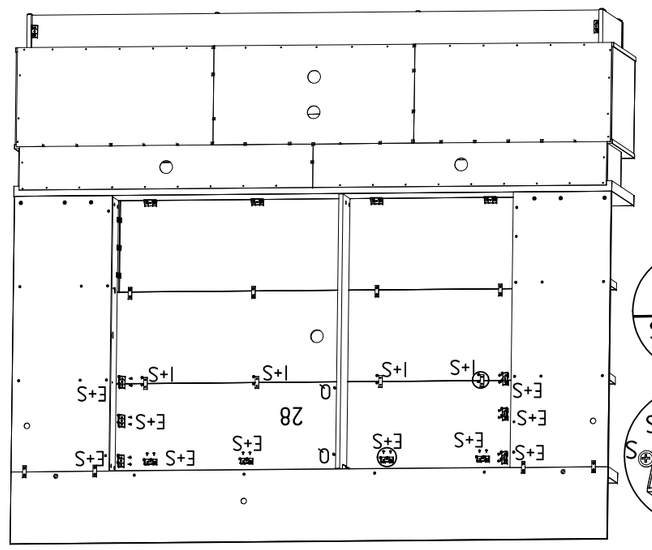

16

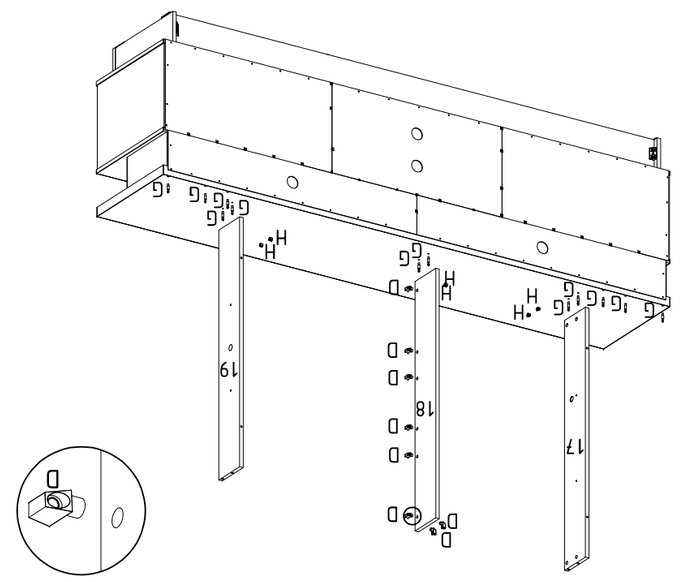

09

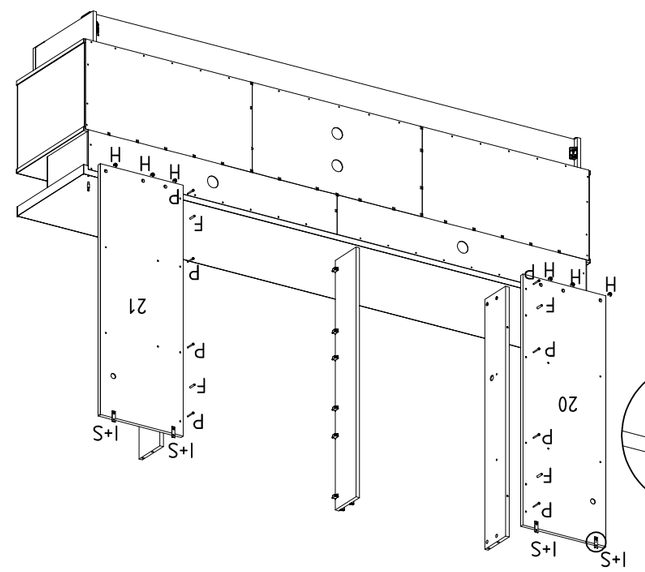

10

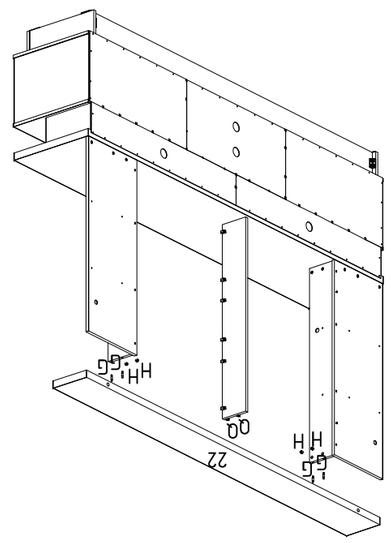

11

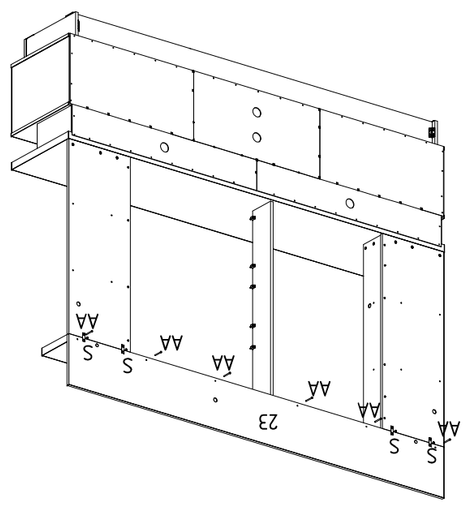

12