VIERO MÓVEIS INDÚSTRIA E COMÉRCIO LTDA

Rua Pedro Romani, 245 - Distrito de Tamanduá
Concórdia, SC Brasil
Fone/Fax: +55 (49) 3425-2300
E-mail: assistencia@vieromoveis.com.br
www.vieromoveis.com.br

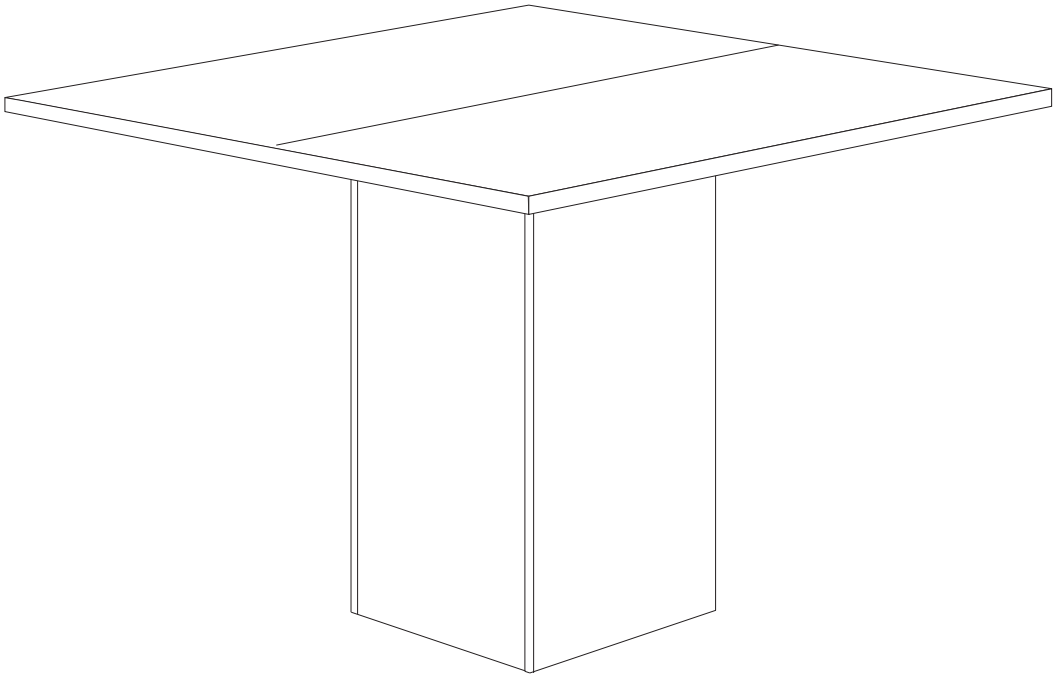

Mesa **CRISTAL**

Ferragem

A	5x50 mm	12	E	Parafuso CAB. Chata Phillips 3,5x16	40
B	4mm, 3mm — Chave Allen	02	F	Tapa-Furo	12
C	Cantoneira 18x45mm	04	G	Suporte de aço (Reforço)	02
D	Sapata Prego	04			

Importante!
Somente serão substituídas as peças que apresentem defeitos de fabricação. Para isto é necessário o envio, juntamente com o pedido de assistência, do esquema de montagem indicando a peça a ser substituída.
Todas as peças com problemas de assistência técnica substituída deverão ser guardadas para posterior devolução, para isto aguardar a autorização de envio por parte da fábrica.

Dicas de limpeza e conservação:
Para limpeza do móvel, utilize uma flanela seca. Para uma limpeza mais rigorosa, utilize um pano umedecido com água e detergente neutro, fazendo acabamento final com uma flanela seca.
Evite produtos com álcool, 'lustra-móveis', óleos de peroba, cera, solvente ou qualquer produto abrasivo.
Evite umidade excessiva e que o produto fique exposto prolongadamente à luz solar.

GARANTIA DO PRODUTO
O produto tem garantia de 03 (três) meses a partir da emissão da nota fiscal de compra.

Montagem

1 Montar as laterais conforme o desenho abaixo utilizando os parafusos (A) e a chave Allen (B).

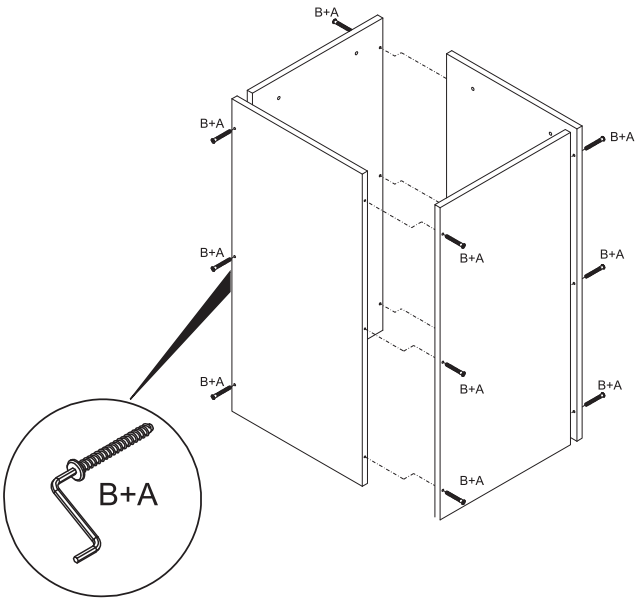

Montagem

2 Fixas as sapatas (D) conforme o desenho utilizando martelo (não fornecido no kit).

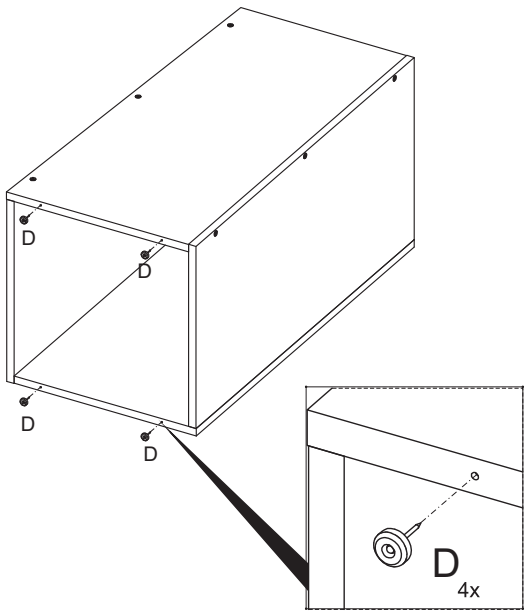

Montagem

03 Unir os tampos com os suportes de aço (G) utilizando os parafusos (E) conforme desenho abaixo.

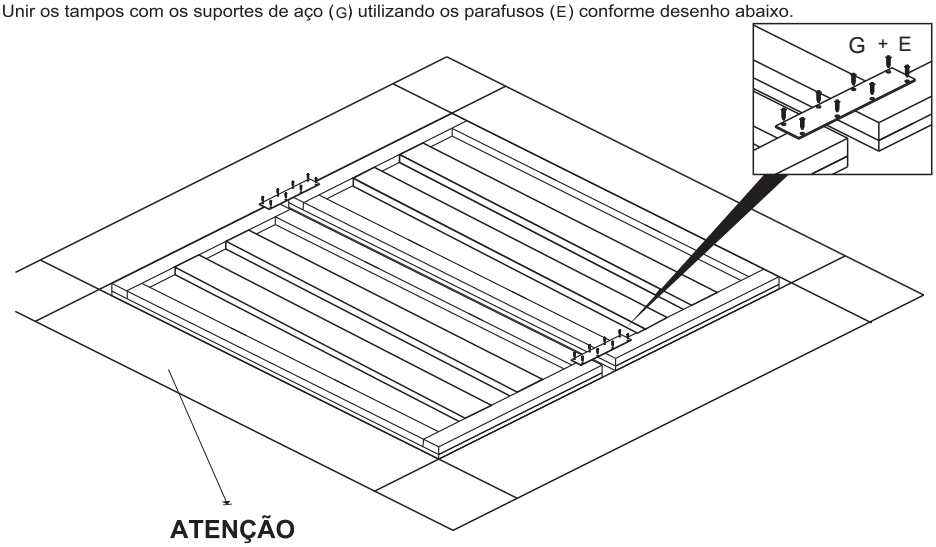

ATENÇÃO
Usar a embalagem como forração para montagem

Montagem
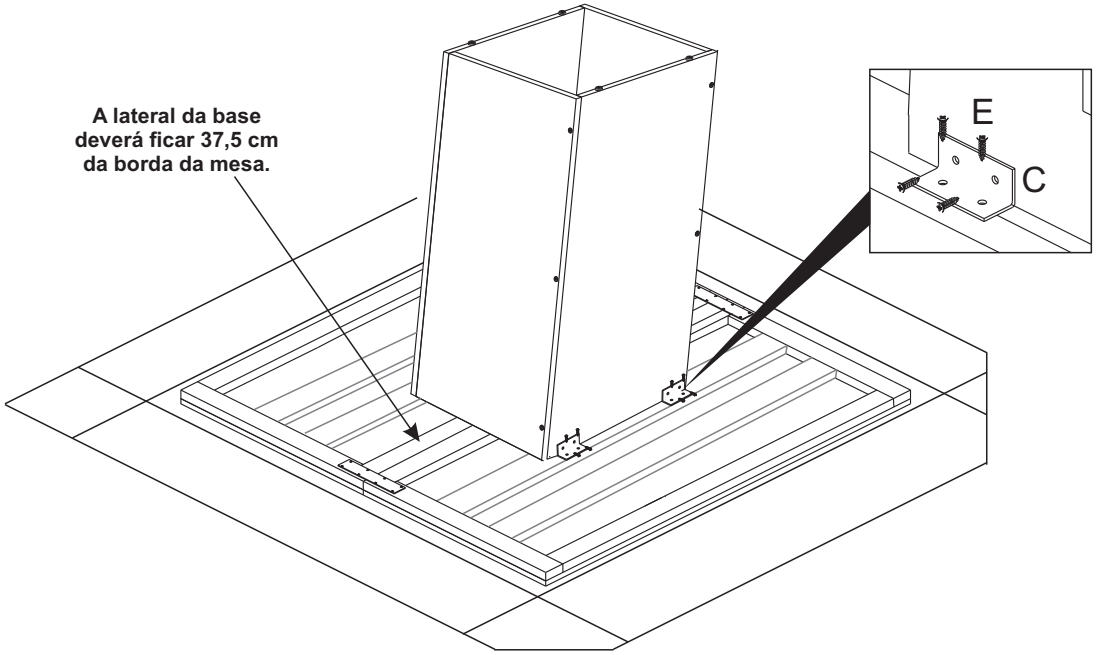
04 Alinhar e fixar o tampo na base utilizando as cantoneiras (C) com os parafusos (E) conforme desenho abaixo.