INSTRUÇÃO DE MONTAGEM

CRISTALEIRA 1 PORTA MADRI

Ref: 1935

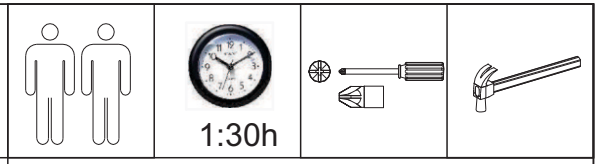

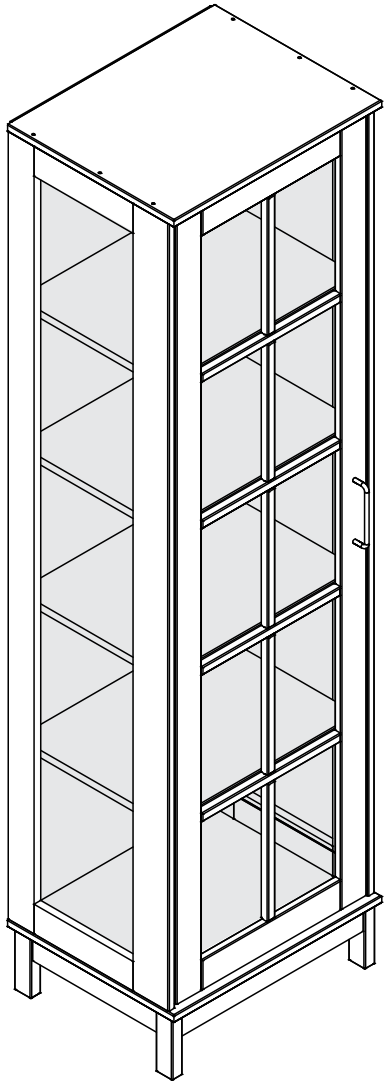

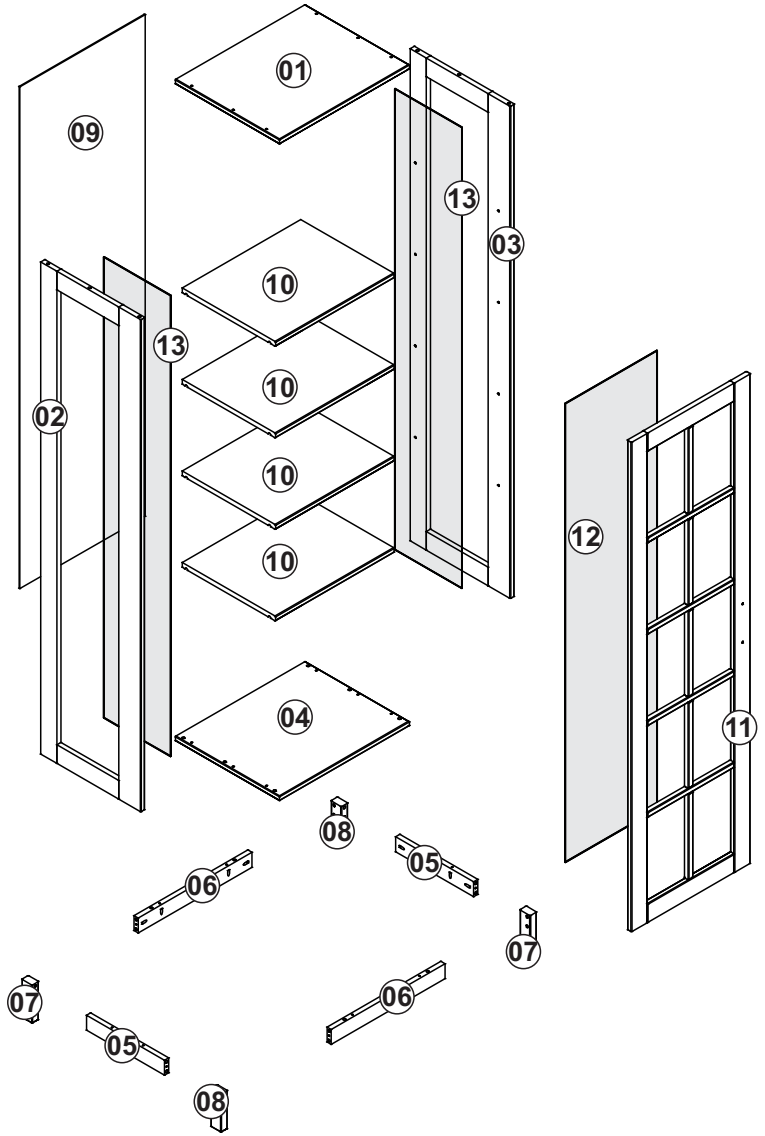

Lista de peças	Quant.
1-TAMPO	01
2-LADO ESQUERDO	01
3-LADO DIREITO	01
4-BASE	01
5-TRAVESSA LATERAL PÉS	02
6-TRAVESSA FRONTAL PÉS	02
7-PÉ DIREITO	02
8-PÉ ESQUERDO	02
9-TRASEIRO	01
10-PRATELEIRA	04
11-PORTA	01
12-VIDRO DA PORTA	01
13-VIDRO LADOS	02

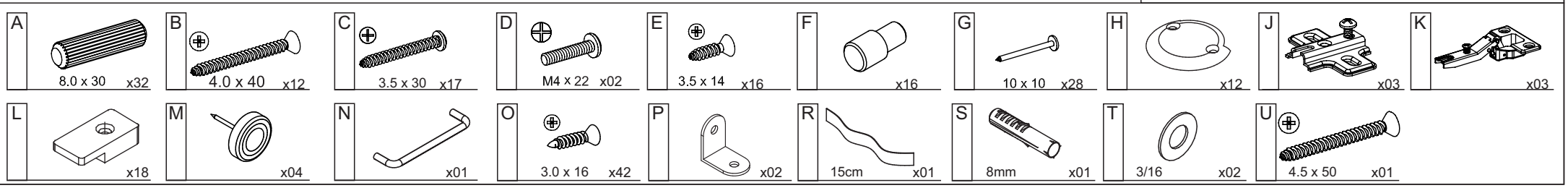

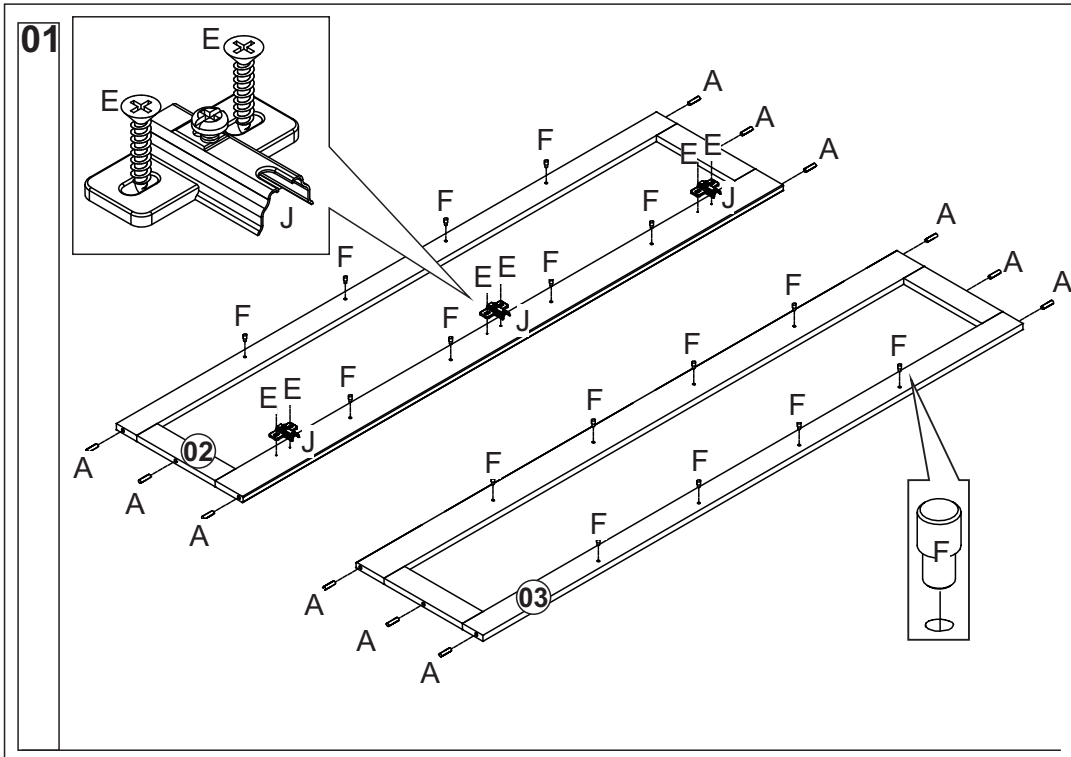
01
E
E
J
A
A
A
F
F
F
F
E
E
J
F
F
F
E
E
J
F
F
F
F
F
F
F
F
F
F
E
E
J
A
A
A
A
A
A
02
03

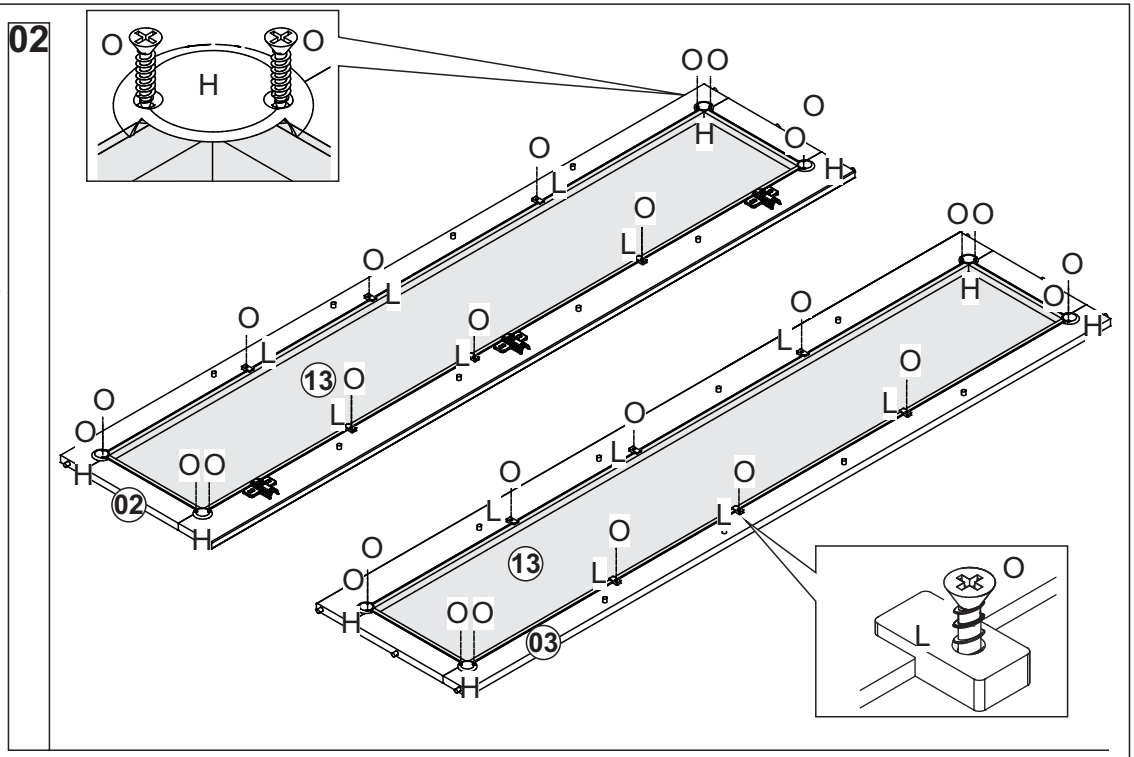
02
O
O
H
O
O
H
O
O
H
O
L
O
L
O
L
O
L
O
L
O
L
13
O
L
O
O
H
O
O
H
02
O
O
H
O
L
O
L
O
L
O
L
O
L
13
O
L
O
O
H
O
O
H
03
O
L

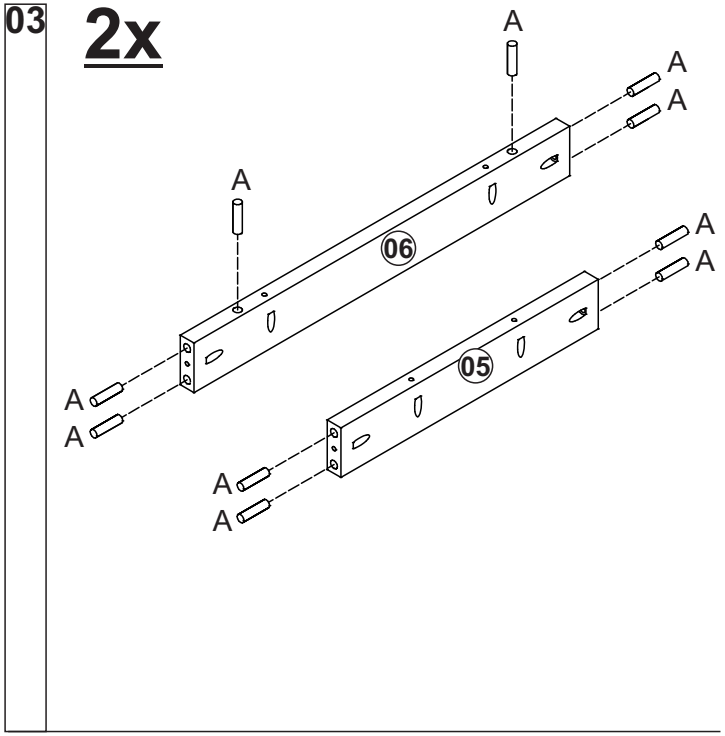
03
2x
A
A
A
A
A
06
A
A
A
A
05

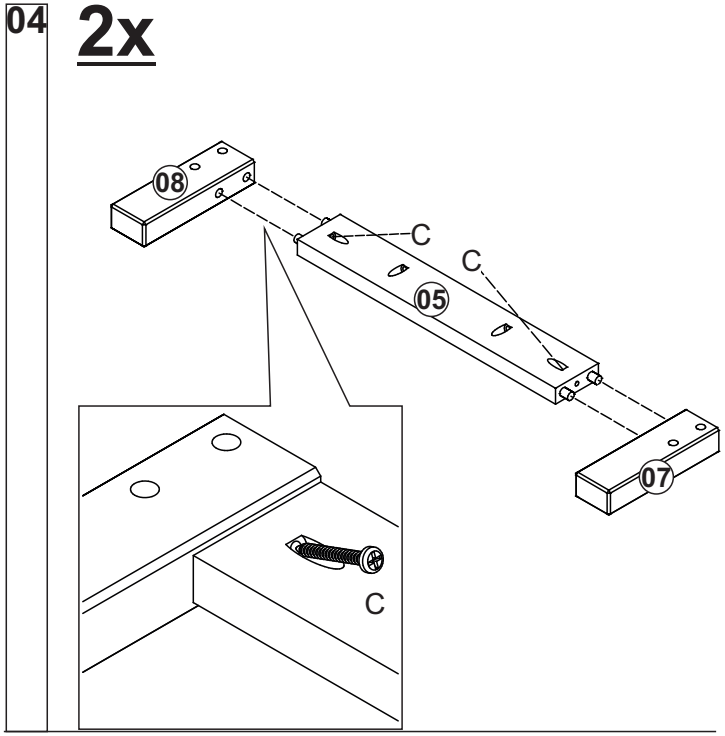
04
2x
08
C
C
05
07
C

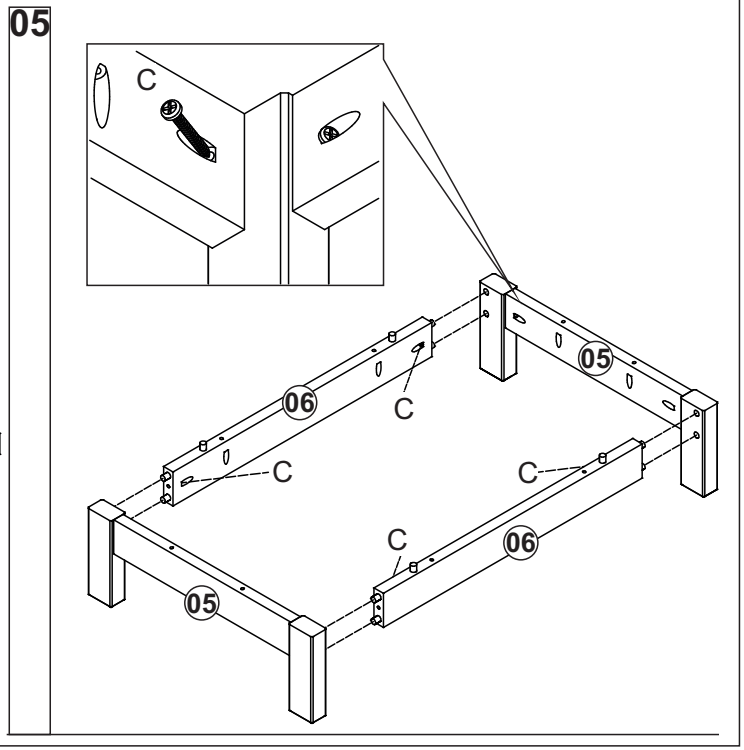
05
C
05
06
C
C
C
C
06
05

06

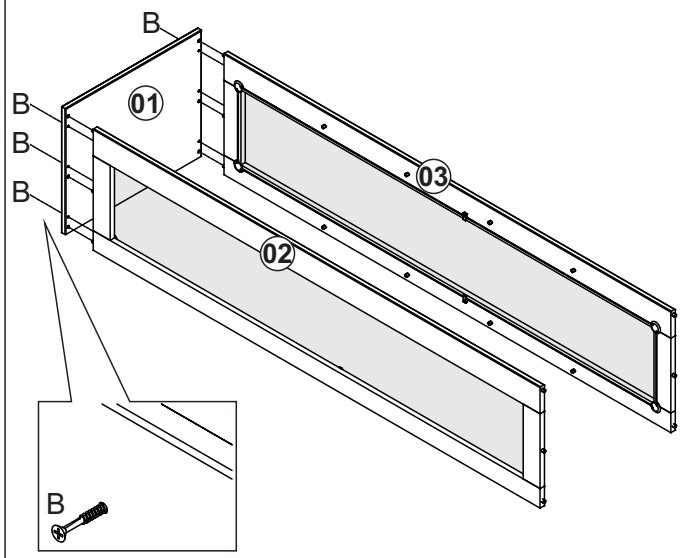

07

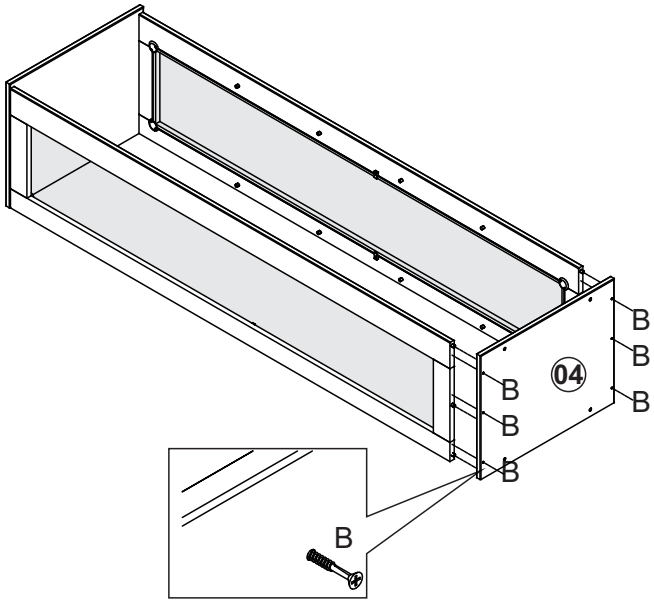

08

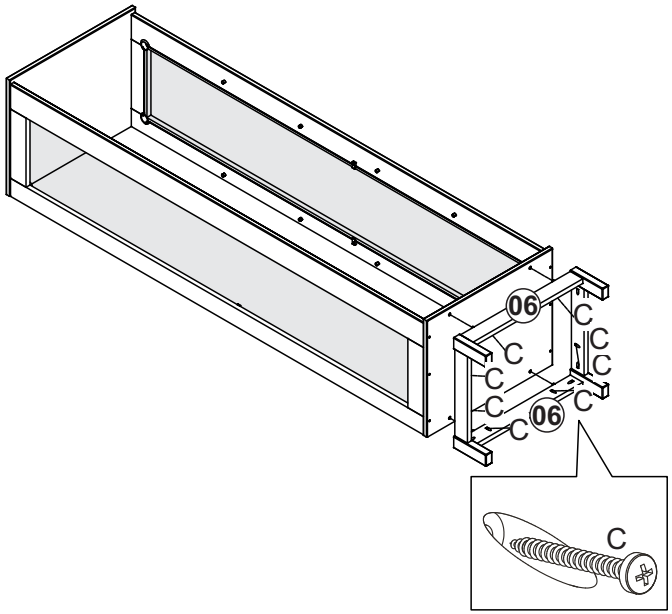

09

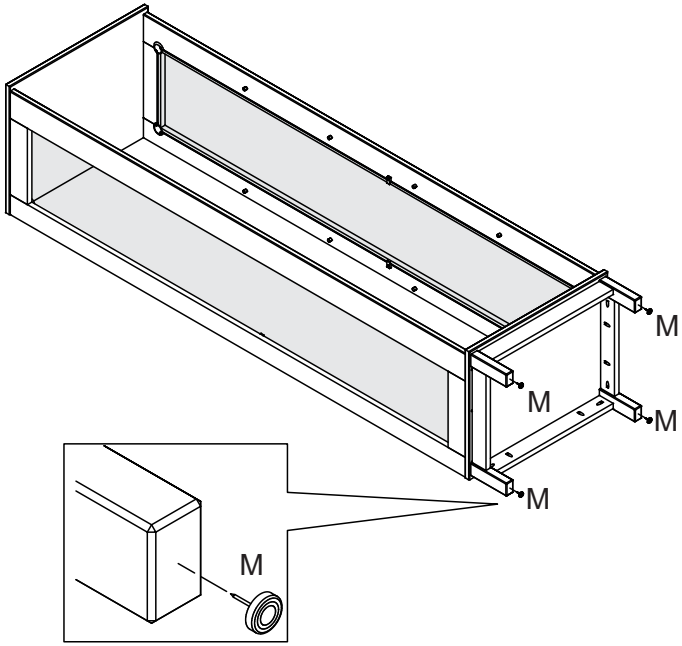

10

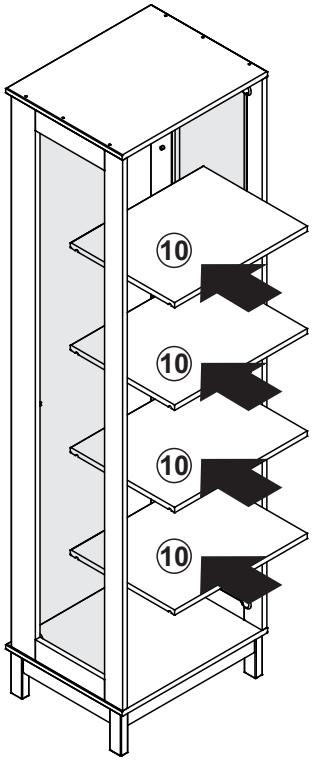

11

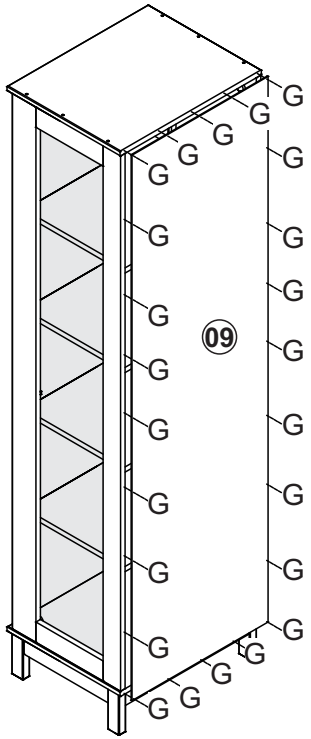

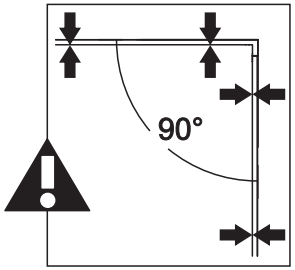

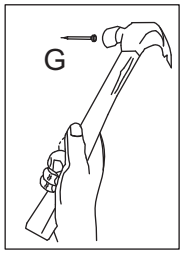

12

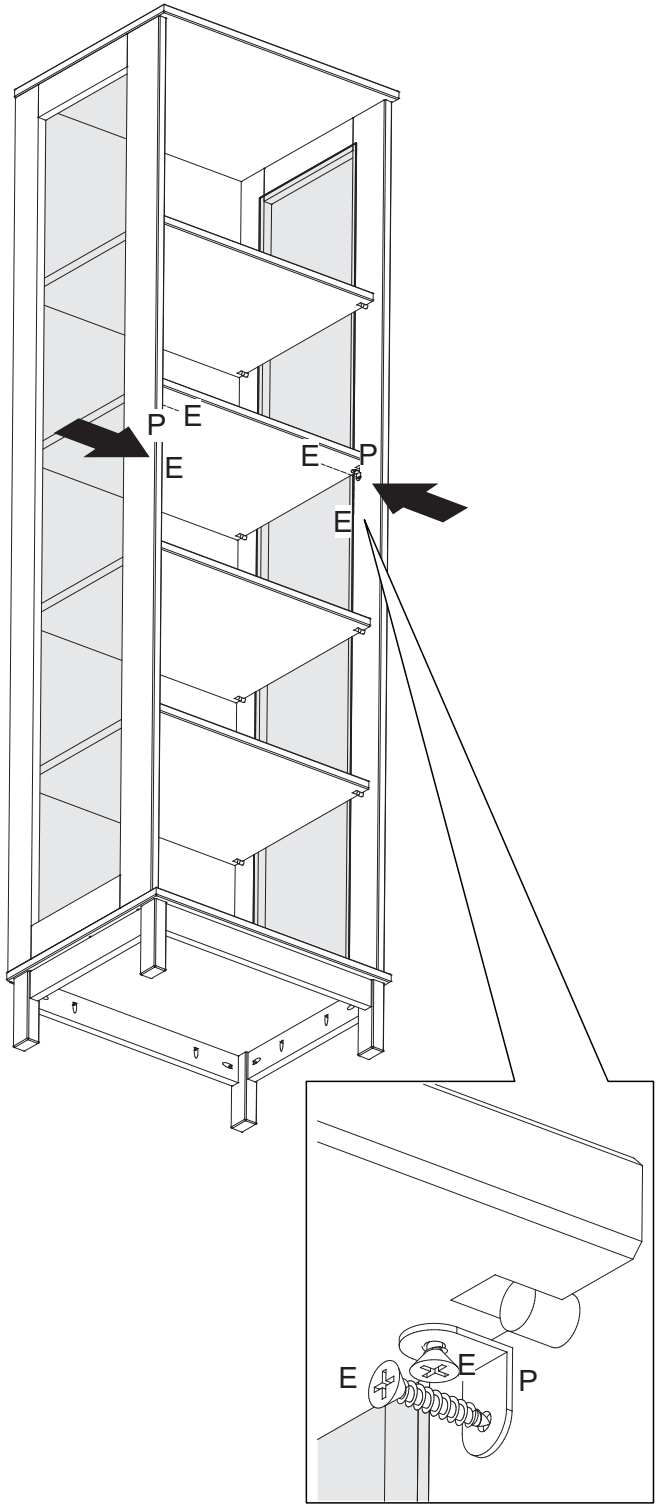
P
E
E
E
P
E
E
E
P

13

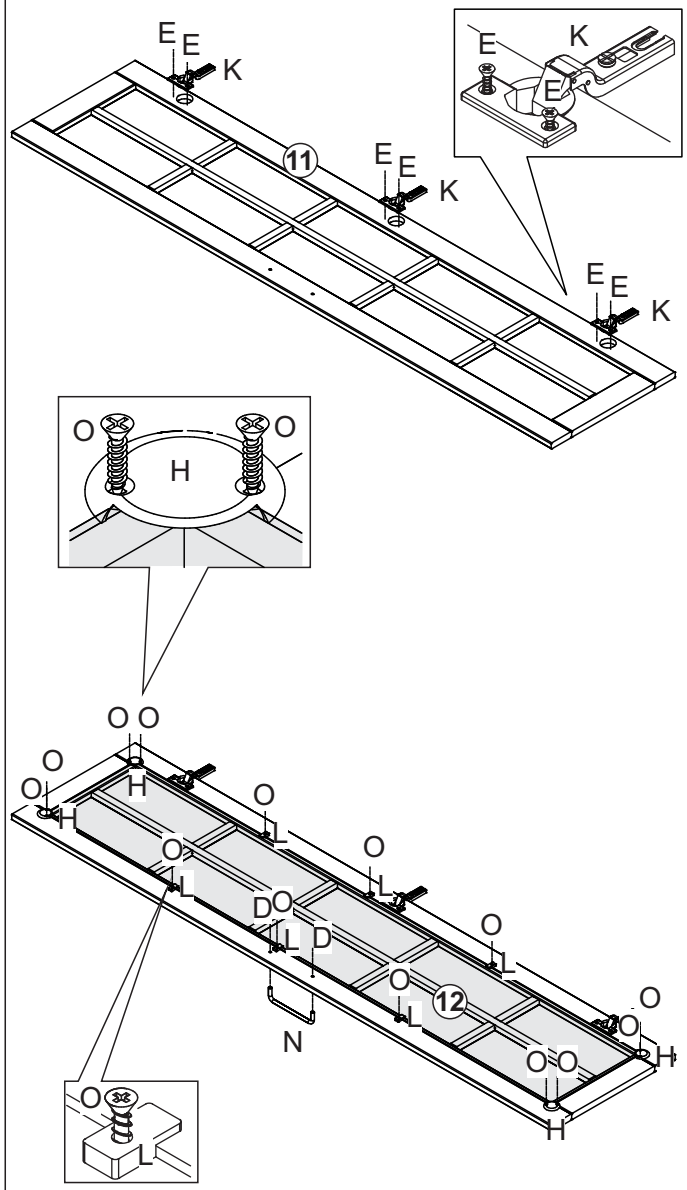
E
E
K
11
E
E
K
E
E
K
E
K
E
O
O
H
O
O
H
O
O
H
O
L
O
L
O
L
D
O
L
D
O
L
12
N
O
L
O
O
O
H
O
O
H
O
L

14

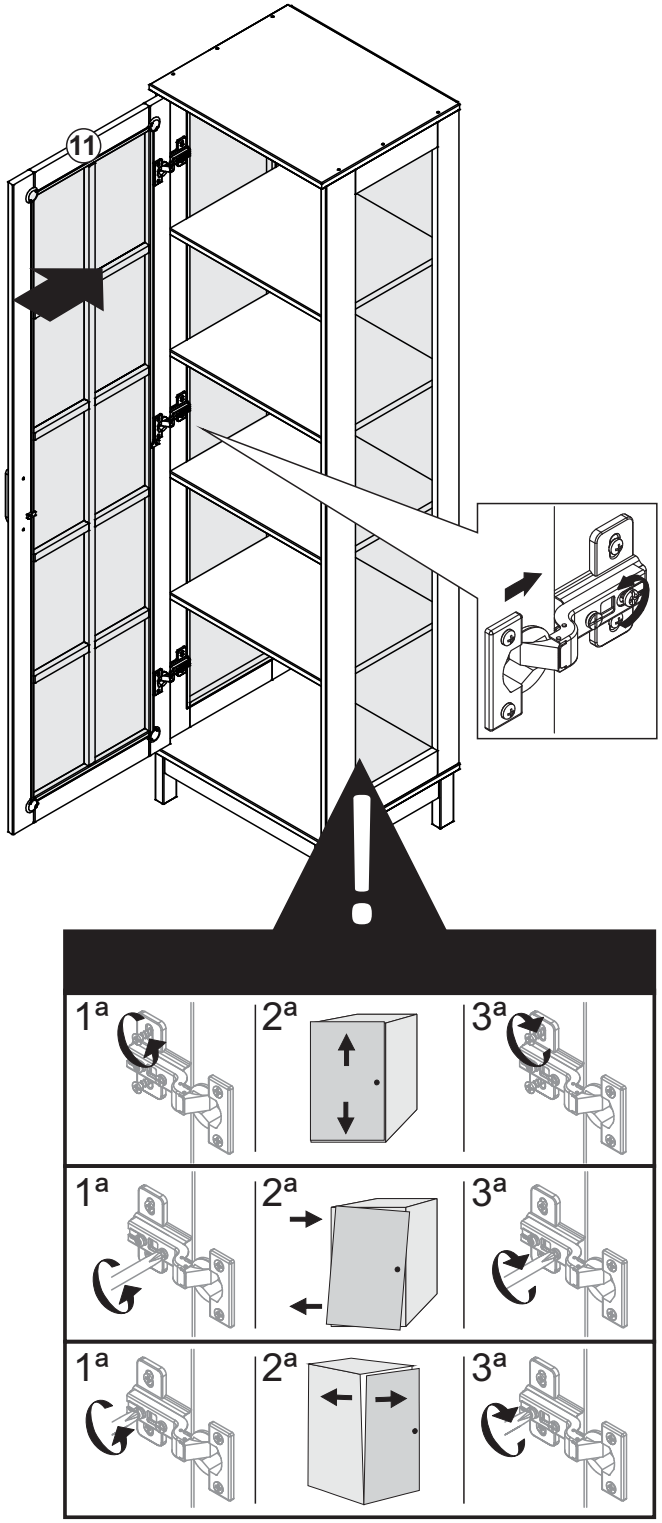
11
1ª
2ª
3ª
1ª
2ª
3ª
1ª
2ª
3ª
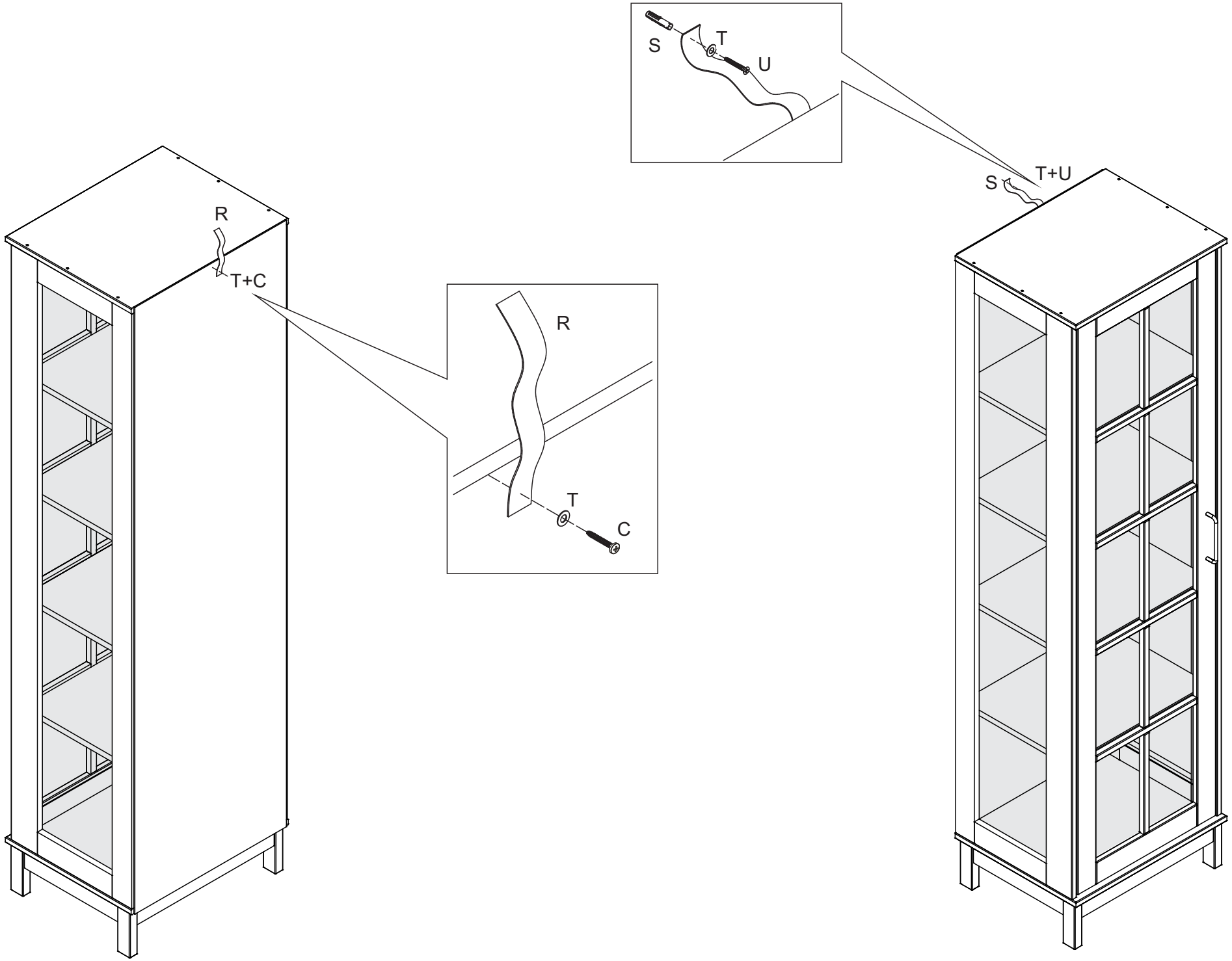
15