Certificado de Garantia

Desde 1988 a Móveis Sul desenvolve móveis visando a excelência em todos o seus processos de produção, é uma empresa preocupada com a satisfação de seus clientes com foco na qualidade e dos seus produtos.

Para manter essa relação e com o desígnio de a cada dia aumentar esta confiança, com plena consciência da importância da satisfação de todos é que disponibiliza este CERTIFICADO DE GARANTIA.

1. Da Garantia:

1.1 Esta garantia é valida para a substituição de peças e componentes que são partes integrantes do produto fornecido pela Móveis Sul, e que apresentarem eventuais defeitos de fabricação. Sua validação está vinculada ao correto preenchimento do termo de recebimento que acompanha o produto.

2. Da Cobertura da Garantia:

2.1 O início da vigência da garantia ocorre a partir da data de emissão da nota fiscal de venda ao consumidor correspondente ao produto a ser garantido, com identificação, obrigatoriamente, do código e modelo do produto.

2.2 O prazo de vigência da garantia é de três meses (90 dias), de acordo com o código de defesa do consumidor conforme lei 8.078 - 11/09/1990 ART. 26;

2.3 Mais três meses (90 dias) últimos de garantia adicional concedida pela Móveis Sul Indústria e Comércio Ltda;

3. Das Exclusões:

3.1 A garantia perderá a validade quando:

3.1.1 Os danos sofridos pelo produto, ou seus acessórios e componentes forem decorridos de acidente, ou má utilização por parte do consumidor, também se for por quedas de objetos sobre o móvel;

3.1.2 O defeito for ocasionado por montagem realizada em desacordo com o manual de instruções;

3.1.3 Em função da exposição a ambientes úmidos e exposição prolongada a luz solar;

3.1.4 O produto ou peças tenham sido danificadas por acidente de transporte ou manuseio, riscos e batidas;

3.1.5 Em caso de movimentação inadequada do produto, e que cause danos ao mesmo;

3.1.6 Da utilização de peças ou componentes não original, e que sejam inadequados ao produto.

3.2 A garantia concedida pelo fabricante não cobrirá:

3.2.1 Despesas com instalação do produto;

3.2.2 Despesa com transporte;

3.2.3 Danos causados ao produto, por motivos de força maior, como aqueles causados por agentes da natureza (chuvas, incêndios e excesso de umidade...)

4. Instruções para Limpeza e Conservação do Produto:

4.1 Observe para que o produto esteja nivelado, desta forma, as gavetas e portas terão o bom funcionamento, evite arrastá-lo;

4.2 Evitar que o móvel fique exposto a luz solar direta, ou em ambientes de umidade e calor excessivo;

4.3 Para limpeza use um pano macio umedecido com água;

4.4 Não utilize produtos que contenham reagentes químicos, como: álcool, removedores, amoníacos etc...,não utilize sapólios, polidores e demais produtos que contenham carga abrasiva, para evitar riscos e manchas na pintura;

4.5 Não colocar carga excessiva de peso nas gavetas e prateleiras, para evitar acidentes ou danos ao produto;

5. Observações Gerais:

5.1 Qualquer dúvida ou reclamação sobre este produto deve ser solicitado junto a loja onde foi efetuada a compra. Para esclarecer dúvidas técnicas contate a Móveis Sul pelo e-mail assistencia@moveissul.com.br ou pelo fone 54 3358 2711. **ATENÇÃO:** A solicitação de Assistência Técnica só será aceita mediante preenchimento do Termo de Recebimento que acompanha o produto, sendo que o pedido da solicitação deve ser feito via on-line por um representante autorizado pela Móveis Sul.

Manual assemble

Read this manual carefully and keep it for future reference

BALCÃO RIVERA 4332 BRANCO

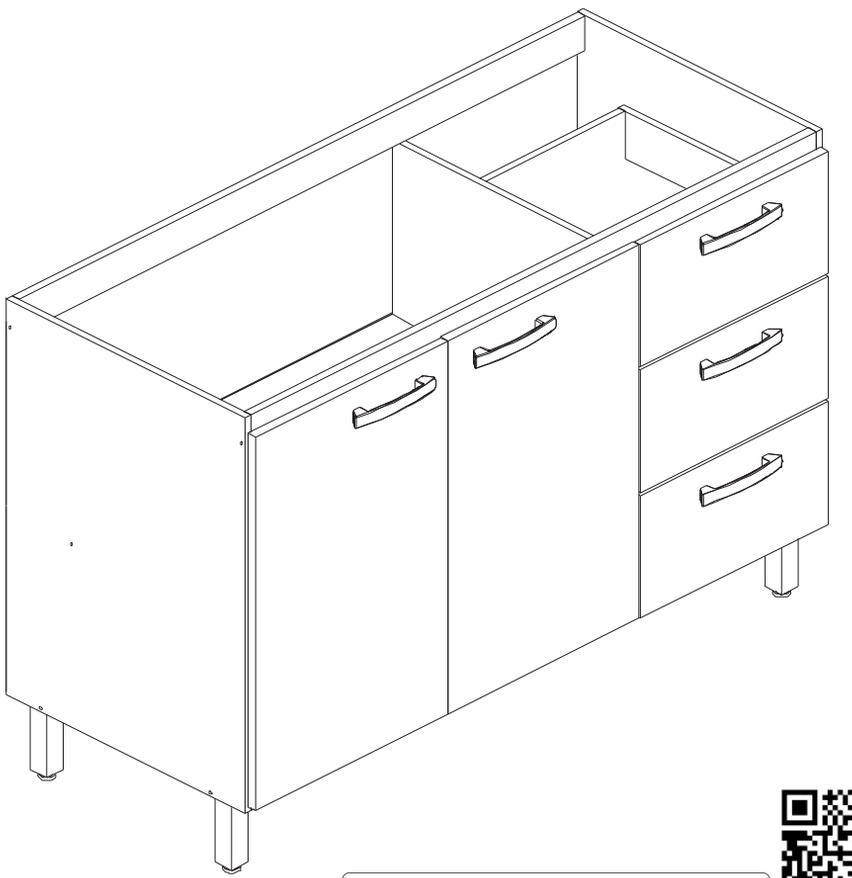

Prezado cliente, para ter acesso ao Termo de Recebimento, favor ler o código QR com seu smartphone ou acesse o link: www.moveissul.com.br/termo-de-recebimento.pdf

MÓVEIS SUL
MOBILE HOW YOUR FAMILY DESERVES

AV. VITAL ZAMBOTTO,273 - AREA IND. III
I.E.: 071/0032633 CNPJ: 92.051.440/0001-96
TEL/FAX 0(XX) 54 3358 6200 CEP. 95.300.000
LAGOA VERMELHA - RS - BRAZIL

Projetista:
JACKSON KLAUS
engenharia@moveissul.com.br

1 hora e 40 min.

Relação de Ferragens:

Cód.	Quant.	Descrição	Imagem
A	40	Cavilhas 6 x 25 Tacos 6 x 25 Pegs 6 x 25	
B	18	Parafuso 3,5 X 40 Tornillo 3,5 x 40 Screw 3,5 x 40	
C	50	Parafuso 3,5 X 12 Tornillo 3,5 X 12 Screw 3,5 X 12	
D	06	Cantoneiras Esquineira Corner	
E	02	Cantoneiras 22 x 22 Esquineira 22 x 22 Corner 22 x 22	
F	04	Dobradiças 26MM Flexible Flexible	
G	09	Corrediças plásticas Las barras plásticas Plastic Sliding	
H	05	Sapatas Zapata Shoe	
I	50	Pregos 8 x 8 Taxa 8 x 8 Nail 8 x 8	
J	01	Cola Pegamiento Glue	
K	01	Etiqueta Logomarca Mark	MÓVEIS SUL
L	01	Esquema de Montagem El contorno de Asamblea Outline of Assembly	
M	05	Puxadores 128mm Asas 128mm Handles 128mm	
N	05	Parafusos 5 X 40 C/F Tornillo screw	
O	10	Parafusos 3,5 X 22 Tornillo screw	

Relation acessories

P	01	Perfil ´´H``1175 mm	

Para montagem:

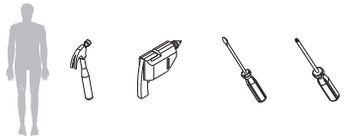

Em caso de necessidade de reposição de peças informar este código ao fabricante.

Relação de Peças:

Cod.	Quant.	Descrição
13275	01	Base / Base / Base
13276	01	Divisão / División / Division
13277	01	Lateral Direita / Lateral Derecha / Right Side
13278	01	Lateral Esquerda / Lateral Izquierda / Left Side
13279	02	Ripa / Listón / Lath
13280	01	Prateleira / Estante / Shelf
13281	02	Porta / Puerta / Door
13282	03	Frente Gaveta / Frente de Cajón / Front Drawer
13283	06	Lateral Gaveta / Cajón Lateral / Side Drawer
13284	03	Traseiro Gaveta / Trasera Cajón / Drawer Back
13285	03	Fundo Gaveta / Fondo Cajón / Bottom Drawer
13286	02	Costa / Costa / Coast

Passo 1
Fixar as laterais nos traseiros usando cavilha **A** e parafusos **B**. Fixar a frente de gaveta com a lateral usando cantoneira **D** e parafuso **C**. Fixar o puxador **M** usando parafuso **O**.

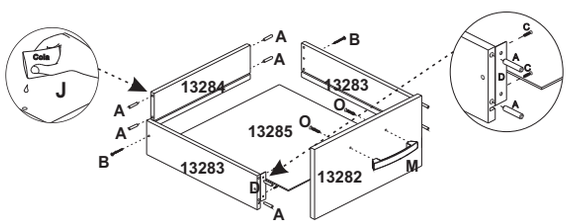

Passo 2
Fixar as corrediças plásticas na Divisão e na Lateral Direita.

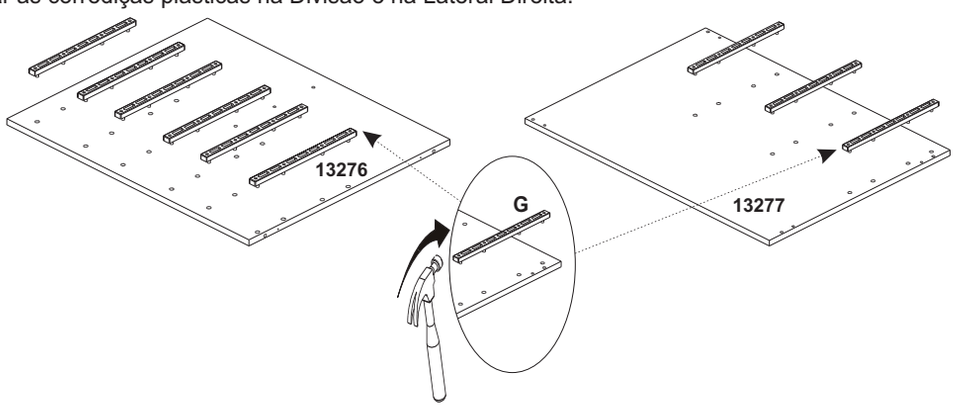

Passo 3
Usar Cavilha **A** e parafuso **B**. Usar cola **J**.

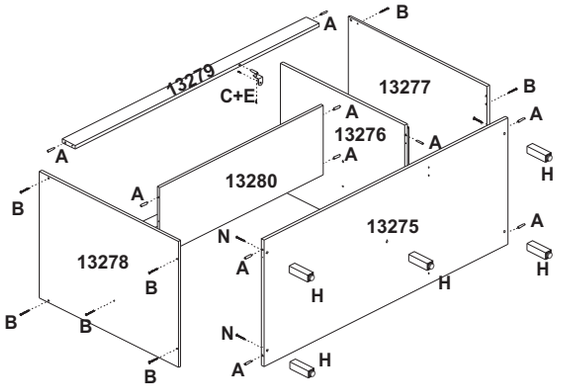

Passo 4
Fixar as costas usando Pregos **I**. Usar Perfil ‘’H’’**P**.

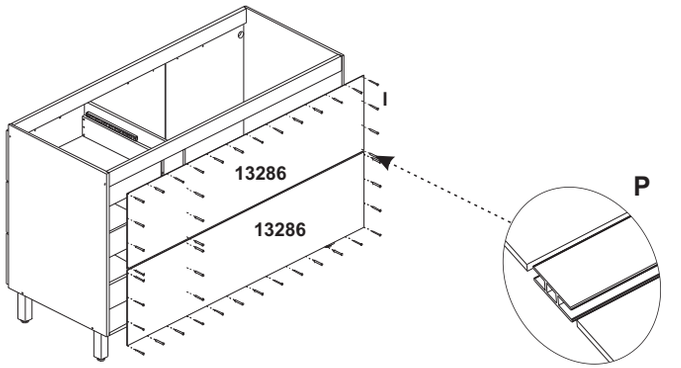
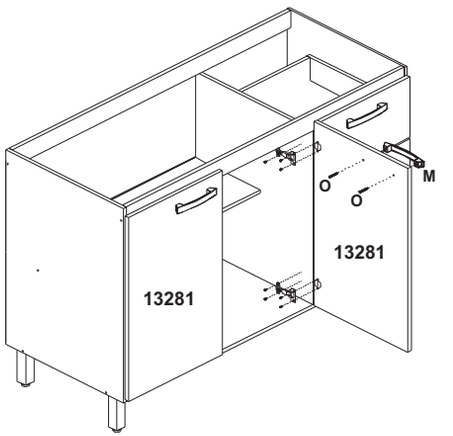
Passo 5
Fixar dobradiças **F** usando parafusos **C**. Fixar puxador **M** usando parafuso **O**.