EUROPA

ROUPEIRO ISTAMBUL

ATENÇÃO

1 - Ler e observar atentamente toda a instrução antes de iniciar a montagem.
2 - A montagem do produto deverá ser feita em uma superfície limpa e plana. Aconselhamos a utilizar a embalagem para forrar o chão a fim de não danificar as peças.
3 - Os parafusos devem ser apertados periodicamente.
4 - Evitar batidas e contatos com objetos cortantes.

LIMPEZA

1 - Pano levemente umedecido com água, seguido de pano seco.
2 - Não utilizar produtos químicos ou abrasivos.

*Ferramentas não fornecidas

ROUPEIRO ISTAMBUL SEM ESPELHO

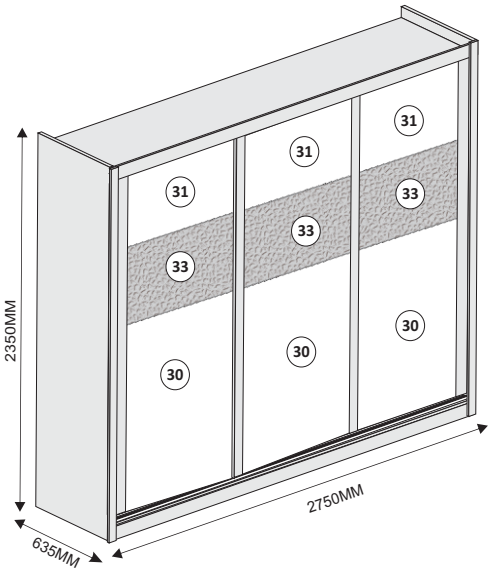

ROUPEIRO ISTAMBUL COM 1 ESPELHO

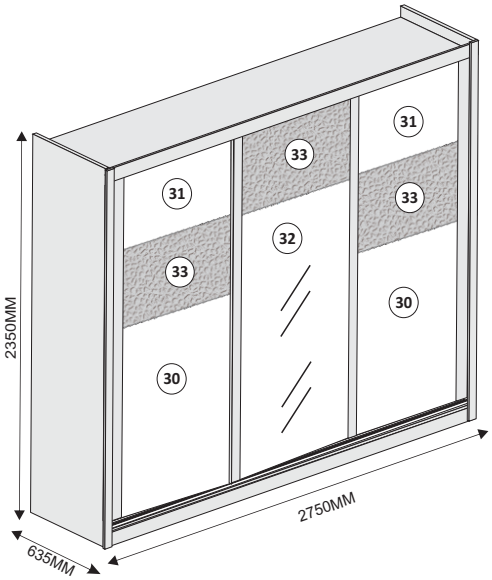

ROUPEIRO ISTAMBUL COM 3 ESPELHOS

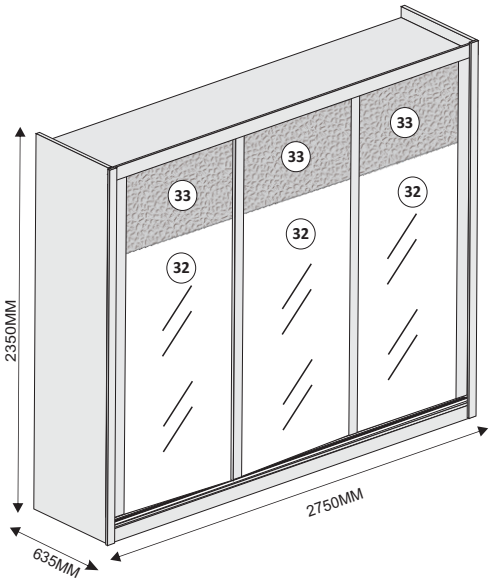

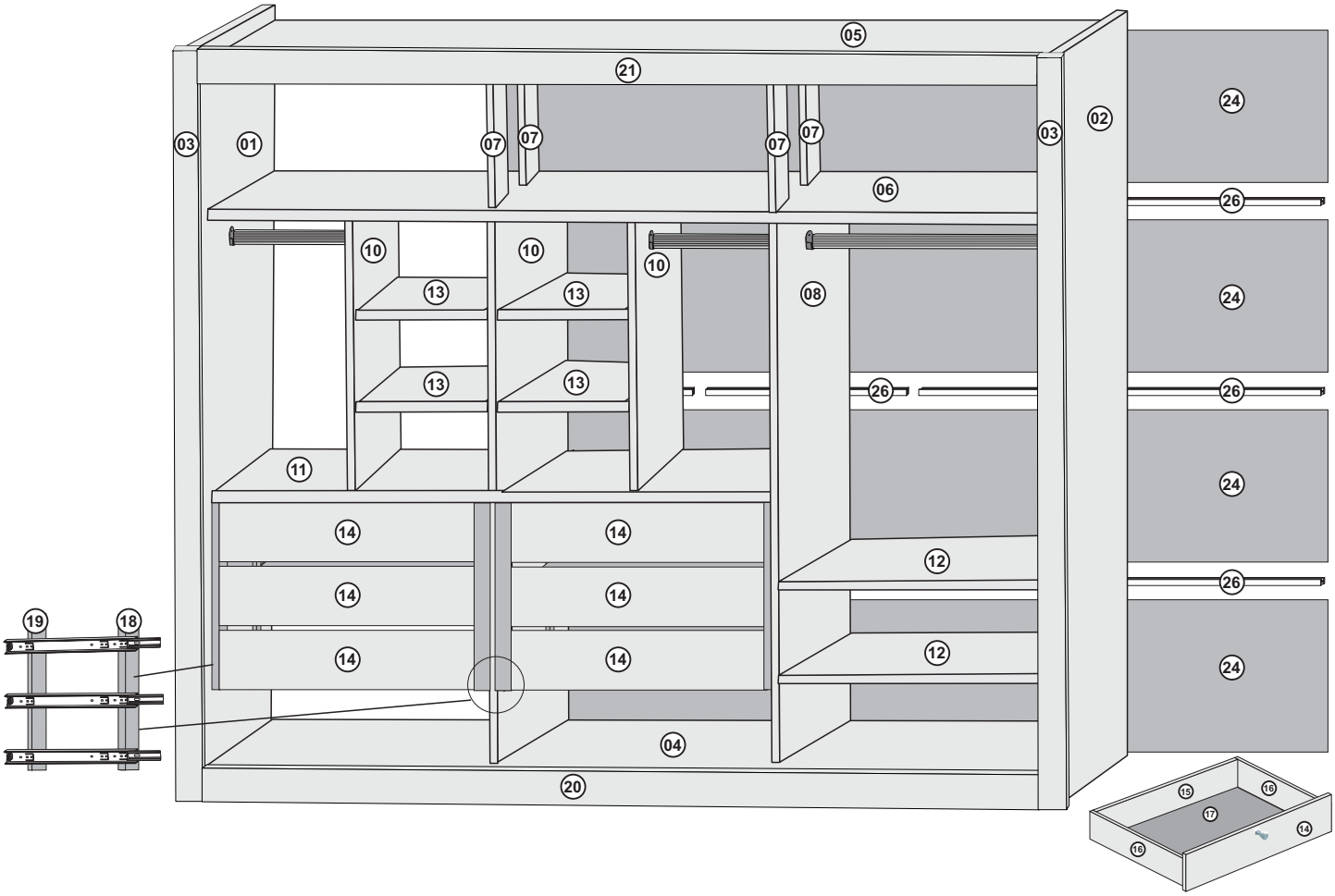

ROUPEIRO ISTAMBUL

COD	NUM	PEÇAS	SEM ESPELHO Qtd	1 ESPELHO Qtd	3 ESPELHO Qtd	COMP	LARG	ESP	MAT	BRAUNA	OFF WHITE	AMENDOA	OFF WHITE / BRAUNA	OFF WHITE / AMENDOA
15474	1	LATERAL ESQUERDA	1	1	1	2350	619	15	MDF 15	178	187	8		
15475	2	LATERAL DIREITA	1	1	1	2350	619	15	MDF 15	178	187	8		
15392	3	COLUNA DA LATERAL	2	2	2	2350	60	25	MDF 25	178	187	8		
15479	4	PRATELEIRA BASE	1	1	1	2655	604	15	MDF 15	178	187	8		
15479	5	PRATELEIRA CHAPÉU	1	1	1	2655	604	15	MDF 15	178	187	8		
15491	6	PRATELEIRA MALEIRO	1	1	1	2655	520	15	MDF 15	178	187	8		
15826	7	DIVISÃO DO MALEIRO	4	4	4	435	100	15	MDF 15	178	187	8		
15478	8	DIVISÃO MAIOR	1	1	1	1750	520	15	MDF 15	178	187	8		
15484	9	DIVISÃO DA GAVETA	1	1	1	800	520	15	MDF 15	178	187	8		
15481	10	DIVISÃO DA COLMEIA	3	3	3	935	513	15	MDF 15	178	187	8		
15476	11	PRATELEIRA DA GAVETA	1	1	1	1765	520	15	MDF 15	178	187	8		
15485	12	PRATELEIRA LATERAL	2	2	2	875	517	15	MDF 15	178	187	8		
15477	13	PRATELEIRA COLMÉIA	4	4	4	430	500	15	MDF 15	178	187	8		
15486	14	FRENTE GAVETA	6	6	6	780	190	15	MDF 15	178	187	8		
15487	15	TRASEIRO GAVETA	6	6	6	725	90	15	MDF 15	178	187	8		
12562	16	LATERAL GAVETA	12	12	12	383	115	15	MDF 15	178	187	8		
15490	17	FUNDO GAVETA	6	6	6	737	388	3	HDF 3	178	187	8		
15488	18	SUPORTE GAVETA FRONTAL	4	4	4	600	48	25	MDF 25	178	187	8		
15498	19	SUPORTE GAV TRASEIRO	4	4	4	600	48	25	MDF 25					
15493	20	RODAPÉ FRONTAL	1	1	1	2625	86	15	MDF 15	178	187	8		
15494	21	MOLDURA CHAPEU	1	1	1	2625	96	15	MDF 15	178	187	8		
15497	22	RODAPÉ TRASEIRO	1	1	1	2655	70	15	MDF 15					
15401	23	PÉ BASE	2	2	2	525	70	15	MDF 15					
15492	24	COSTA 3MM	4	4	4	2680	520	3	HDF 3	178	187	8		
15376	25	HDF DA PORTA	2	2	2	2170	40	6	HDF 6	178	187	8		
15482	26	PERFIL DE COSTA	9	9	9	875	60	15	MDF 15	178	187	8		
15496	28	MOLDURA DA PORTA C RASGO	2	2	2	2170	60	25	MDF 25	178	187	8		
15495	29	MOLDURA DA PORTA LISA	4	4	4	2170	60	25	MDF 25	178	187	8		
15505	30	PORTA MAIOR	3	2		1270	790	15	MDF 15				186	184
15504	31	PORTA MENOR	3	2		450	790	15	MDF 15				186	184
15501	32	PORTA COM ESPELHO		1	3	1720	790	12	MDF 12 / ESP					
15502	33	PORTA COM CORINO	3	3	3	450	790	12	MDF 12 / CORINO					

FERRAGEM ROUPEIRO ISTAMBUL

COD	LET	DESENHO	SEM ESPELHO OTD	1 ESPELHO OTD	3 ESPELHO OTD	DESCRIÇÃO	COMP	LARG	ESP	MATERIAL
10777	A		80	80	80	PARAFUSO 5 X 40 ESTRUTURAL	40	5	5	AÇO
3813	B		14	14	14	PARAFUSO 3,5 X 35 CABEÇA CHATA	35	3,5	3,5	AÇO
10778	C		150	150	150	PARAFUSO 3,5 X 14 FLANGEADO PRETO	14	3,5	3,5	AÇO
10733	D		145	145	145	PARAFUSO 3,5 X 14 CHATA PHS	14	3,5	3,5	AÇO
10734	E		36	36	36	PARAFUSO 3,5 X 20 CABEÇA CHATA	20	3,5	3,5	AÇO
15525	F		4	4	4	PARAFUSO 1/4 X 120MM	120	6	6	AÇO
15582	G		4	4	4	PORCA	12	12	8	AÇO
10781	H		12	12	12	CANTONEIRA 4 FUROS	40	15	15	METAL
15547	I		6	6	6	PUXADOR	20	19	19	PLÁSTICO
15670	J		6	5	3	PERFIL H	758	15	15	PLÁSTICO
10702	L		8	8	8	SAPATA L CINZA	15	15	4	PLÁSTICO
7186	M		6	6	6	SUPORTE CABIDEIRO ZAMAC	40	20	20	PLÁSTICO
10801	N		16	16	16	PINO PRATELEIRA	20	8	6	PLÁSTICO
10732	O		1	1	1	LOGOMARGA EUROPA	20	10	2	PAPEL
610	P		42	42	42	CAVILHA 6X30MM	30	6	6	MADEIRA
10780	Q	COLA	2	2	2	SACHE DE COLA	20	10	5	COLA
15667	R		1	1	1	CABIDEIRO 868MM	868	20	15	ALUMINIO
11928	S		2	2	2	CABIDEIRO 419MM	419	20	15	ALUMINIO
15669	T		1	1	1	TRILHO INFERIOR	2652	45	5	ALUMINIO
15845	U		1	1	1	TRILHO SUPERIOR	2652	68	25	ALUMINIO
7504	V		6	6	6	CORRREDICA TELESCOPICA	350	32	15	METAL
9886	X		6	6	6	PARAFUSO 3,5 X 25 FLANG S PONTA	25	3,5	3,5	AÇO
603	Z		6	6	6	SUPORTE TRIANGULAR	15	15	15	PLÁSTICO
15129	KR		1	1	1	KIT ROLDANA C MOLAS 03 PTS				
15146	A1		6	6	6	ROLDANA INFERIOR C MOLAS	50	40	15	PLÁSTICO
5861	A2		6	6	6	GUIA SUPERIOR	63	32	12	PLÁSTICO
5866	A3		4	4	4	FREIO PARA ROLDANA	30	30	15	PLÁSTICO
1355	A4	USADO NO GUIA SUPERIOR	12	12	12	PARAFUSO 3 X 16 CHATA PHS	16	3	3	AÇO
10734	A5	USADO NA ROLDANA INFERIOR E FREIO	28	28	28	PARAFUSO 3,5 X 20	20	3,5	3,5	AÇO
ITEM COM VARIAÇÃO NA COR BRAUNA / OFF WHITE / AMÊNDOA										
216	TP		60	60	60	TAPA FURO PAPEL 13MM	13	13	2	PAPEL
10785	GR		2	2	2	GIZ RETOQUE	15	8	8	CERA

PREPARAÇÃO PARA A MONTAGEM

DESTRAVE E DESTAQUE A PARTE QUE SERÁ FIXADA NA GAVETA.

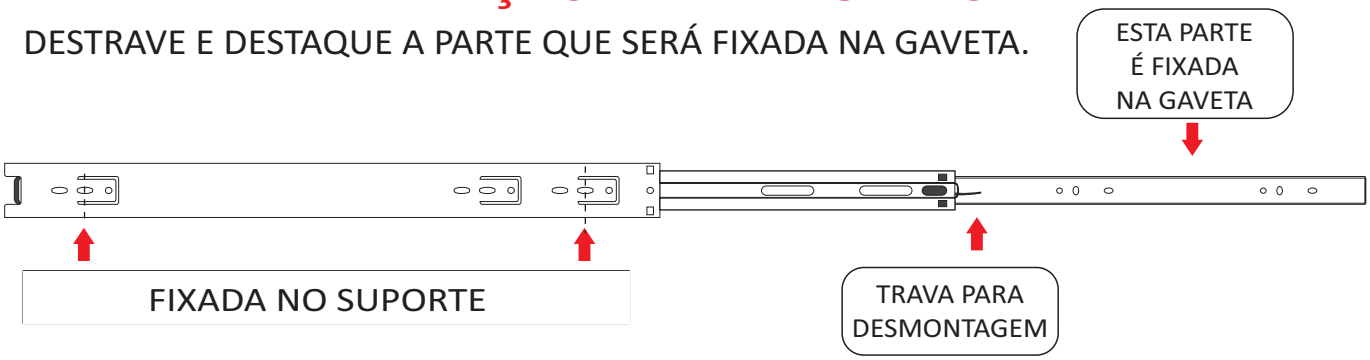

01=FIXE OS SUPORTES (18) E (19) NA LATERAL (01) COM O PARAFUSO (A)
02=FIXE A CORREDIÇA (V) NOS SUPORTES (18) E (19) COM PARAFUSO (D)
03=FIXE A SAPATA (L) NAS LATERAIS (01) E (02) COM PARAFUSO (D)
04=FIXE O SUPORTE DE CABIDEIRO (M) NA LATERAIS (01) E (02) COM PARAFUSO (D)

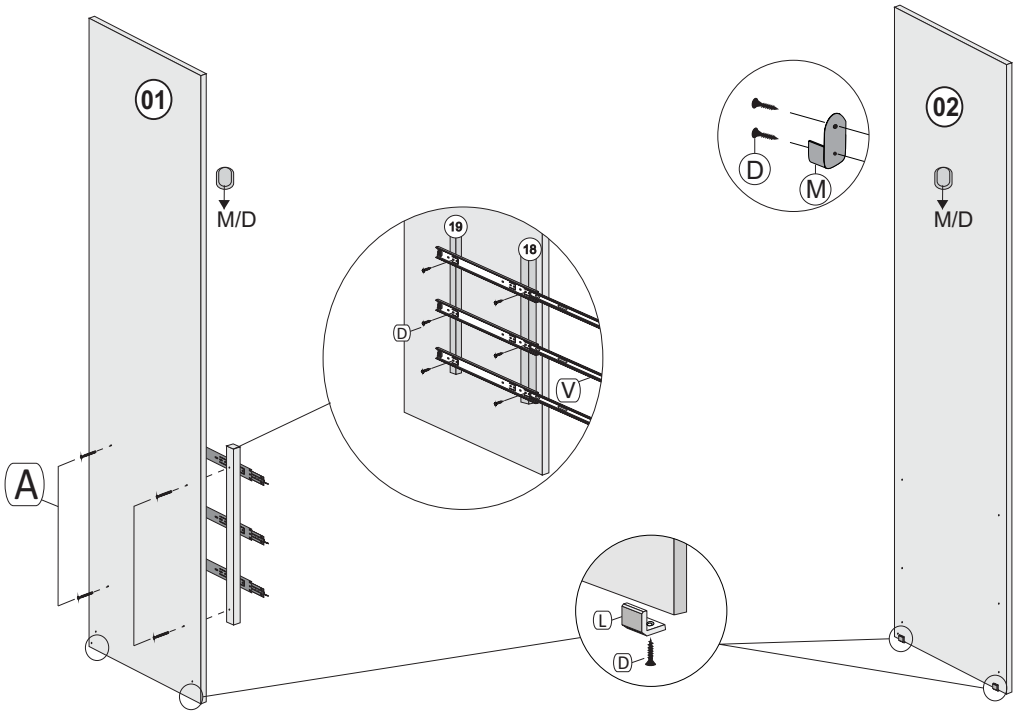

05=FIXE OS SUPORTES (18) E (19) NA DIVISÃO (08) COM O PARAFUSO (A)
06=FIXE AS CORREDIÇAS (V) NOS SUPORTES (18) E (19) COM O PARAFUSO (D)
07=FIXE O SUPORTE DE CABIDEIRO (M) NA DIVISÃO (08) COM O PARAFUSO (D)
08=ENCAIXE A CAVILHA (P) NA DIVISÃO (08)

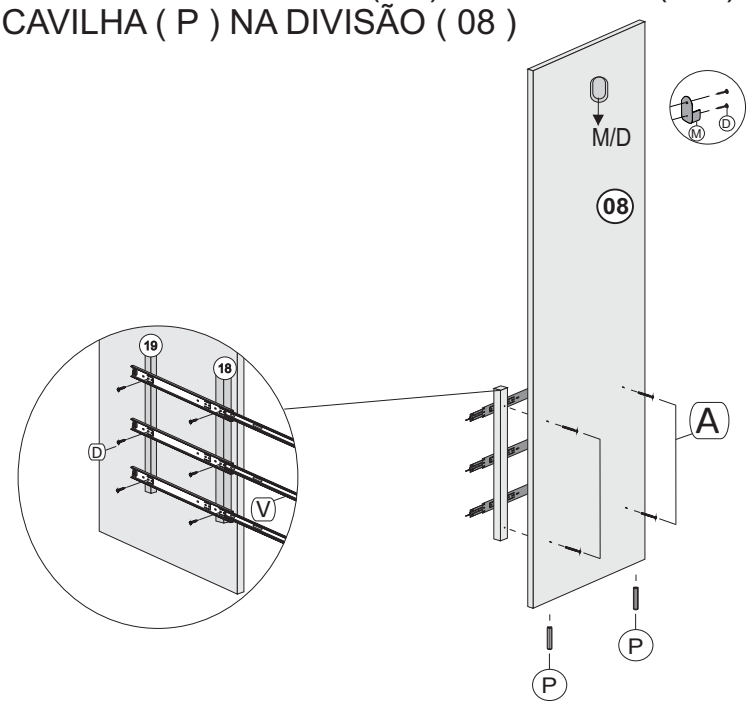

09=FIXE O SUPORTE (18) E (19) NA DIVISÃO (09) COM PARAFUSO (F) E PORCA (G)

DIVISÃO DA GAVETA LADO ESQUERDO

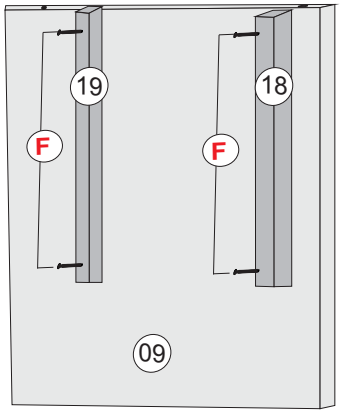

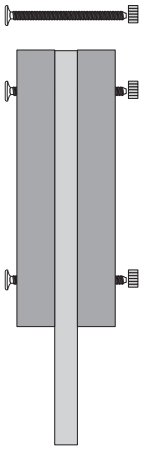

DIVISÃO DA GAVETA LADO DIREITO

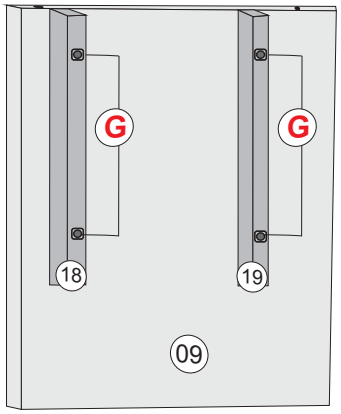

10=FIXE A CORREDIÇA (V) NOS SUPORTES (18) E (19) COM O PARAFUSO (D)
11=ENCAIXE A CAVILHA (P) NA DIVISÃO (09)

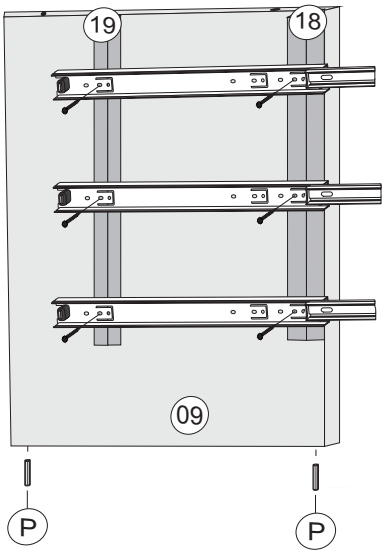

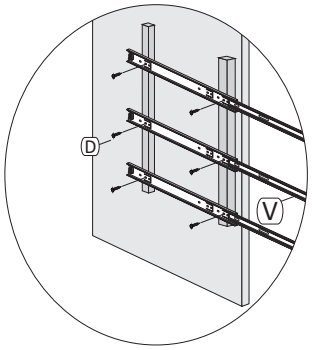

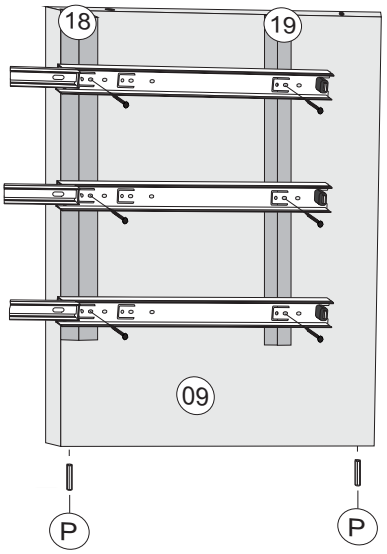

12=FIXE O SUPORTE DE CABIDE (M) NA DIVISÃO (10) COM O PARAFUSO (D)
13=ENCAIXE A CAVILHA (P) NA DIVISÃO (10)

DIVISÃO DA COLMEIA LADO ESQUERDO

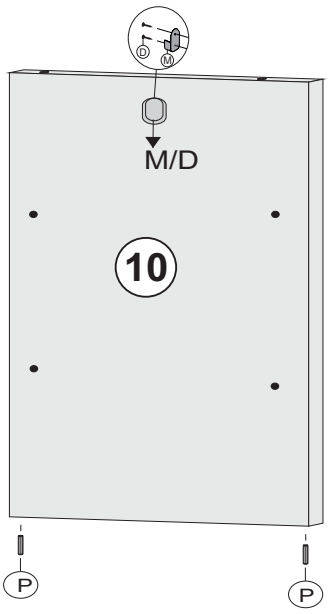

DIVISÃO DA COLMEIA NO MEIO

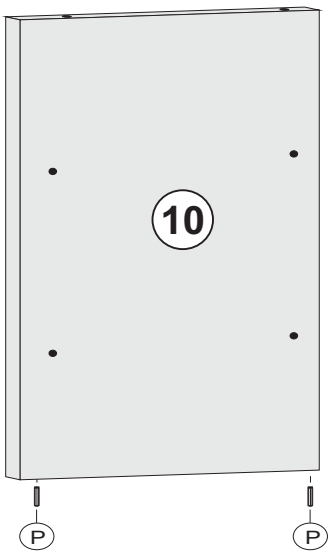

DIVISÃO DA COLMEIA LADO DIREITO

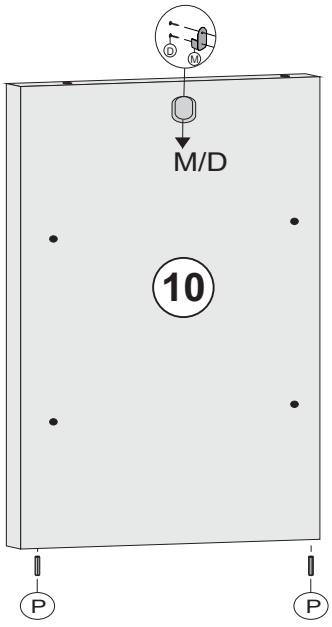

14=FIXE A SAPATA (L) NO PÉ BASE (23) COM PARAFUSO (D)
15=FIXE A PRATELEIRA (04) NO PÉ BASE (23) COM PARAFUSO (A)
16=FIXE O RODAPÉ TRASEIRO (22) NO PÉ BASE (23) COM PARAFUSO (B)

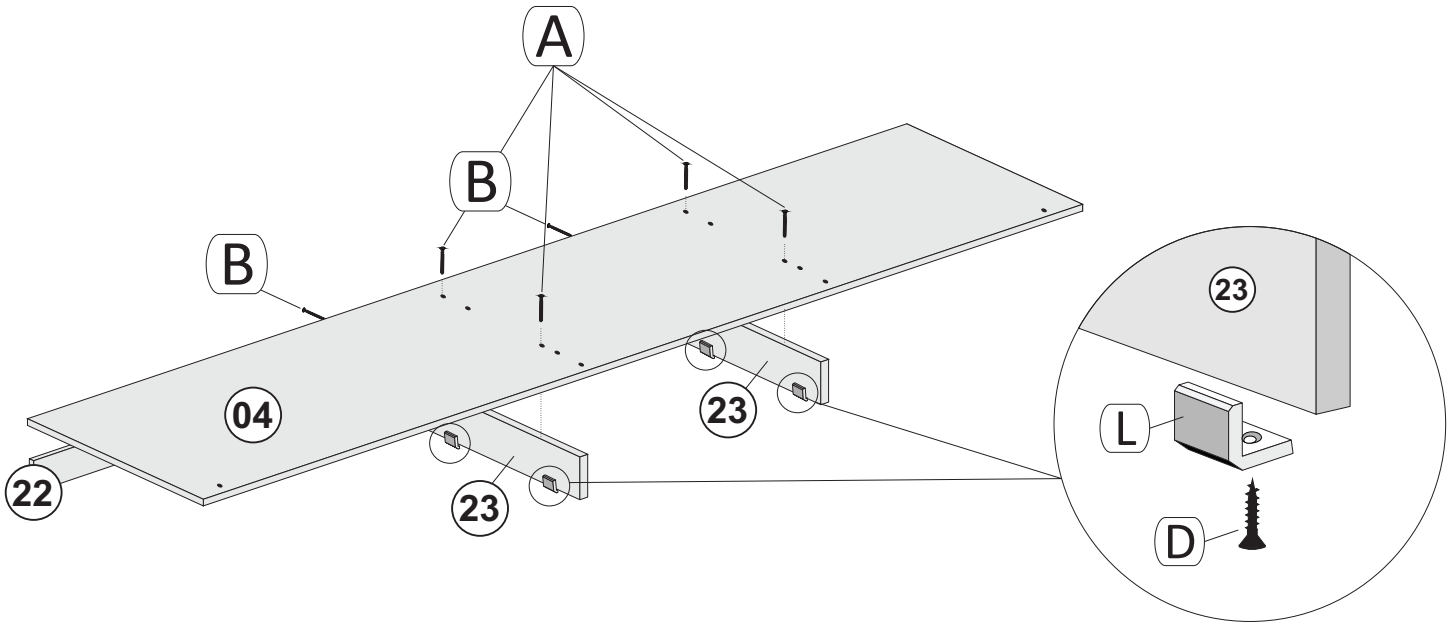

17=FIXE A LATERAL (02) NA PRATELEIRA (04) COM PARAFUSO (A)
18=FIXE A LATERAL (02) NO RODAPÉ TRASEIRO (22) COM PARAFUSO (A)
19=ENCAIXE A DIVISÃO (08) NA PRATELEIRA (04) COM A CAVILHA (P)
20=FIXE AS PRATELEIRAS (12) NA LATERAL (02) E NA DIVISÃO (08)
COM PARAFUSO (A)

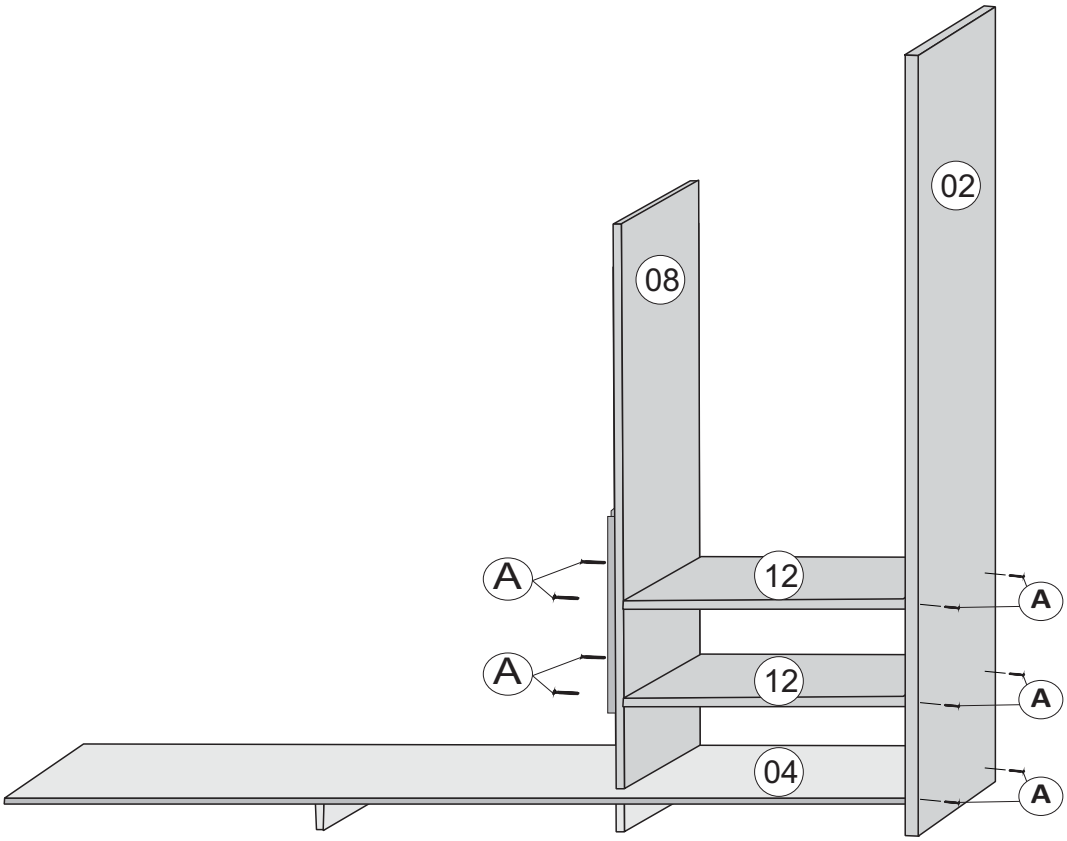

21=ENCAIXE A DIVISÃO (08) NA PRATELEIRA (04) COM A CAVILHA (P)
22=FIXE A PRATELEIRA (11) NAS DIVISOES (08) E (09) COM PARAFUSO (A)

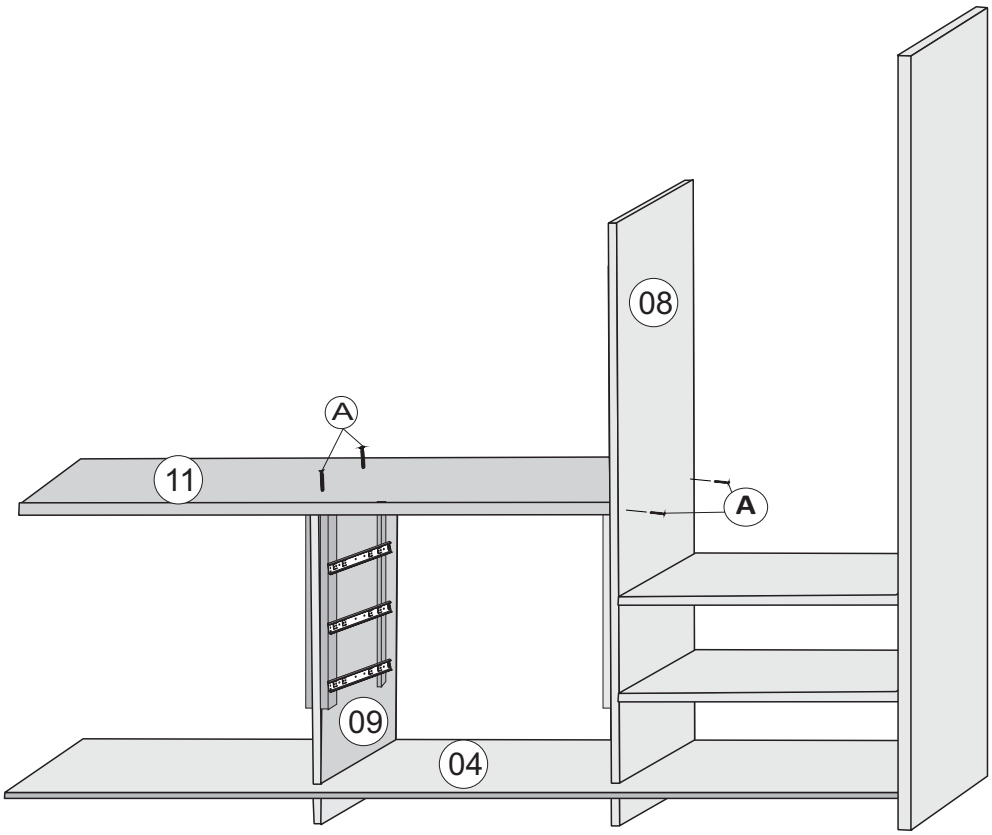

23=FIXE A LATERAL (01) NA PRATELEIRA (04) COM PARAFUSO (A)
24=FIXE A LATERAL (01) NO RODAPÉ TRASEIRO (22) COM PARAFUSO (A)
25=FIXE A LATERAL (01) NA PRATELEIRA (11) COM O PARAFUSO (A)

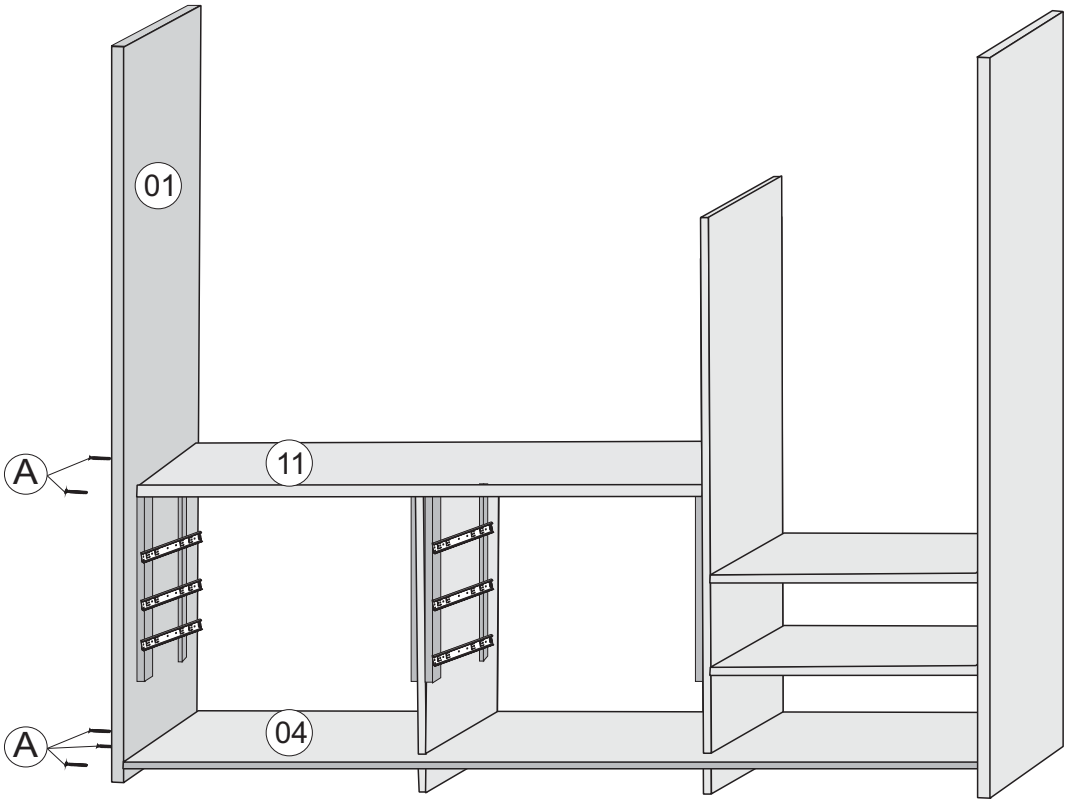

26=ENCAIXE A DIVISÃO (10) NA PRATELEIRA (11) COM A CAVILHA (P)
27=FIXE A PRATELEIRA (06) NAS DIVISOES (08) E (10)
E NAS LATERAIS (01) E (02) COM PARAFUSO (A)

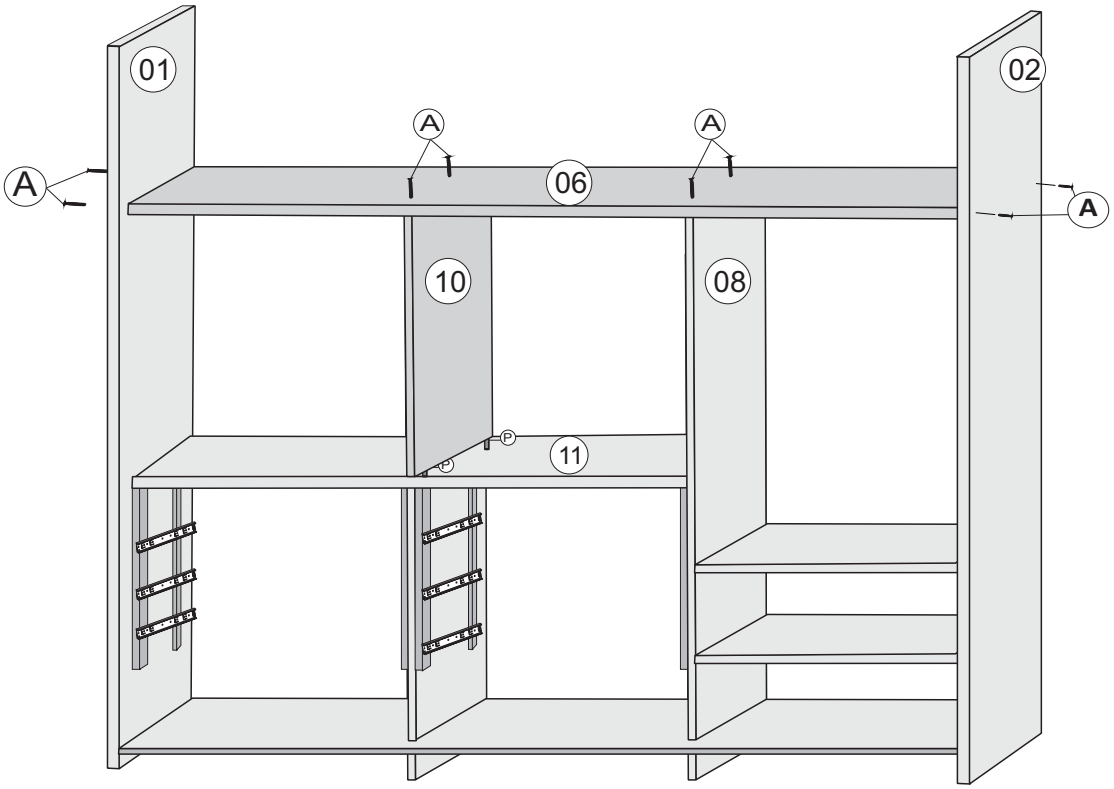

28=FIXE AS DIVISÕES (10) NAS PRATELEIRAS (06) E (11) COM PARAFUSO (A)
29=FIXE A PRATELEIRA (06) NAS DIVISOES (10) COM PARAFUSO (A)

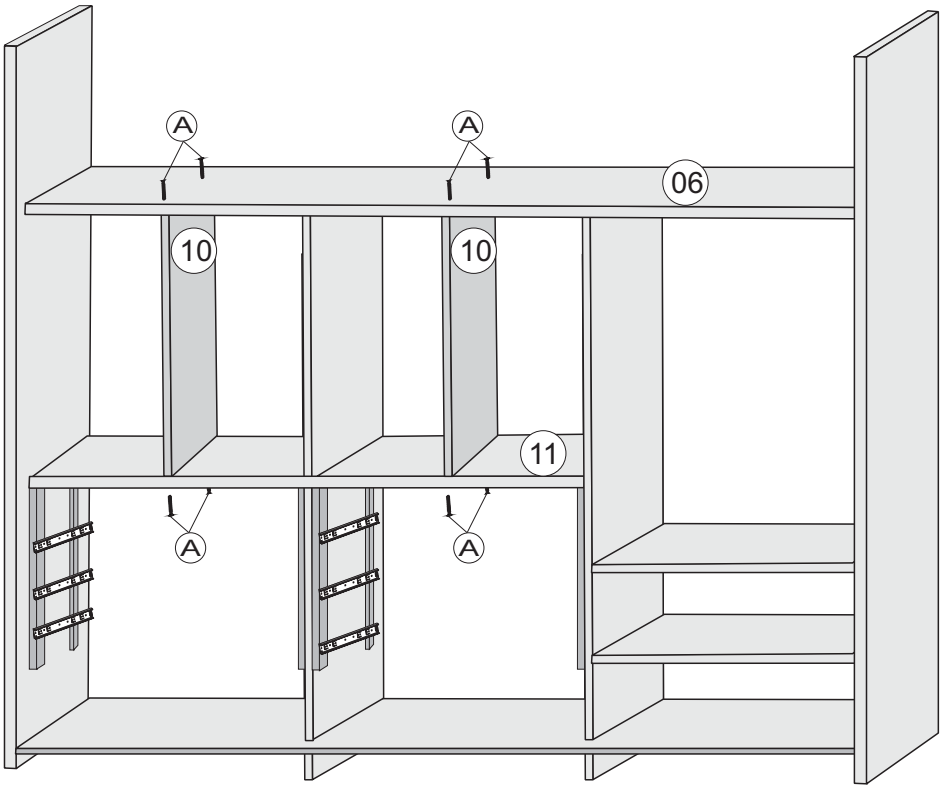

30=ENCAIXE A CAVILHA (P) NAS DIVISÕES (07)
31=FIXE AS DIVISÕES (07) NA PRATELEIRA (05) COM PARAFUSO (A)
32=FIXE A PRATELEIRA (05) NA LATERAL (01) E (02) COM PARAFUSO (A)

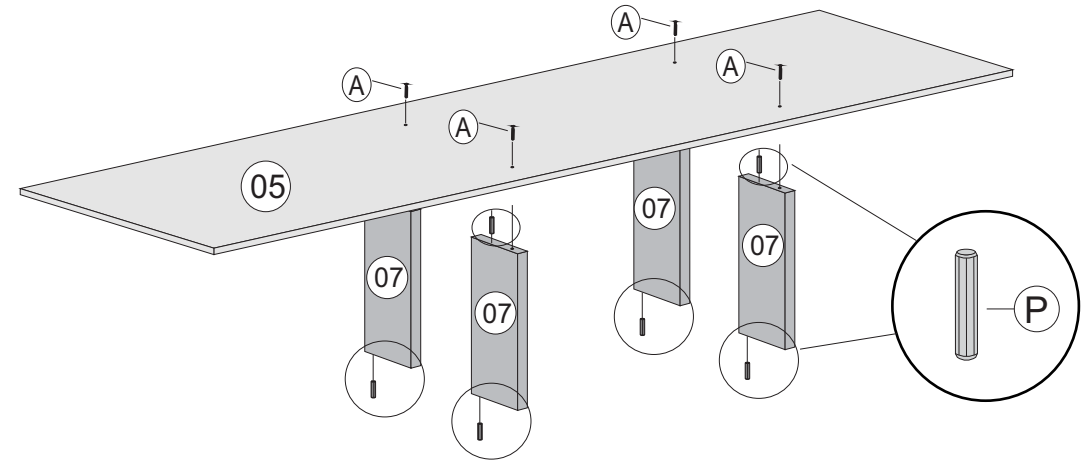

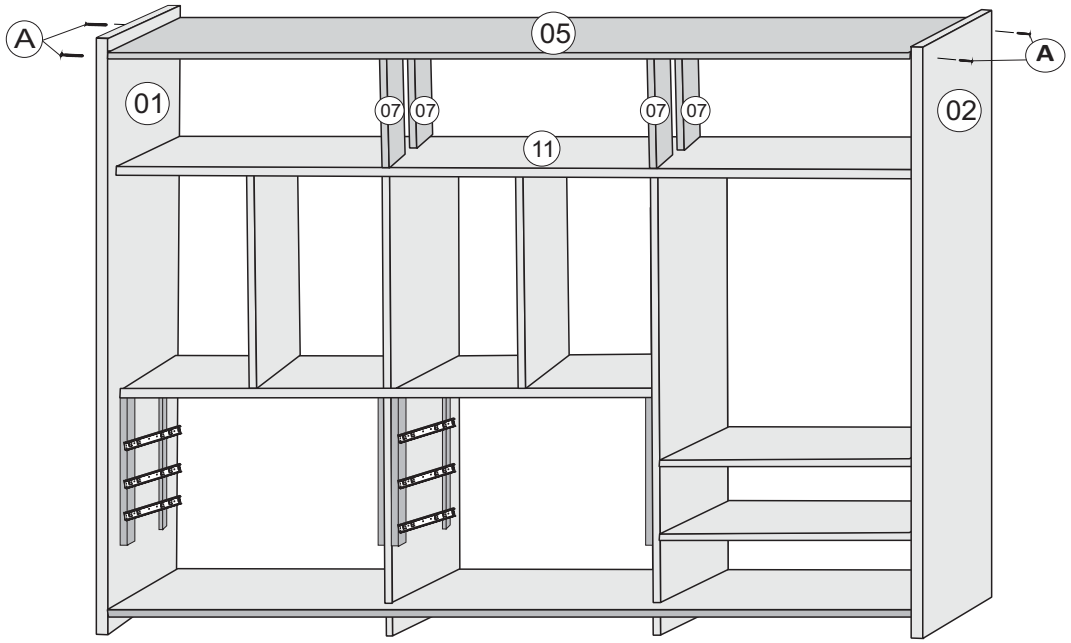

33=FIXE AS COSTAS (24) COM PARAFUSO (C)
COLOCANDO OS PAUS DE COSTA (26) ENTRE AS COSTAS

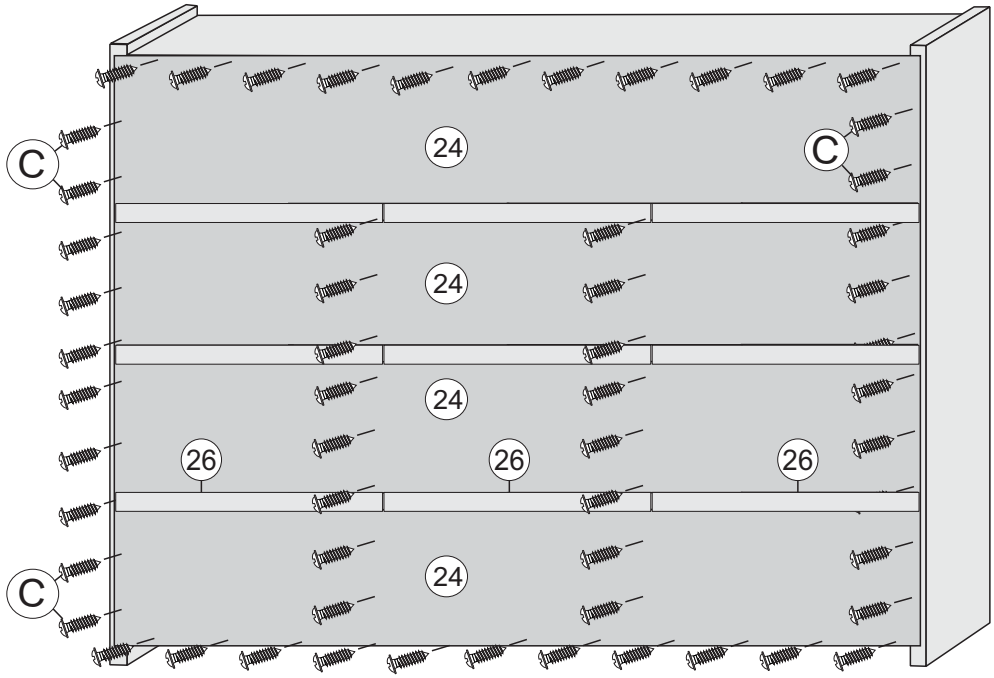

34=FIXE AS COLUNAS LATERAIS (03)
NAS LATERAIS (01) E (02) COM PARAFUSO (B).

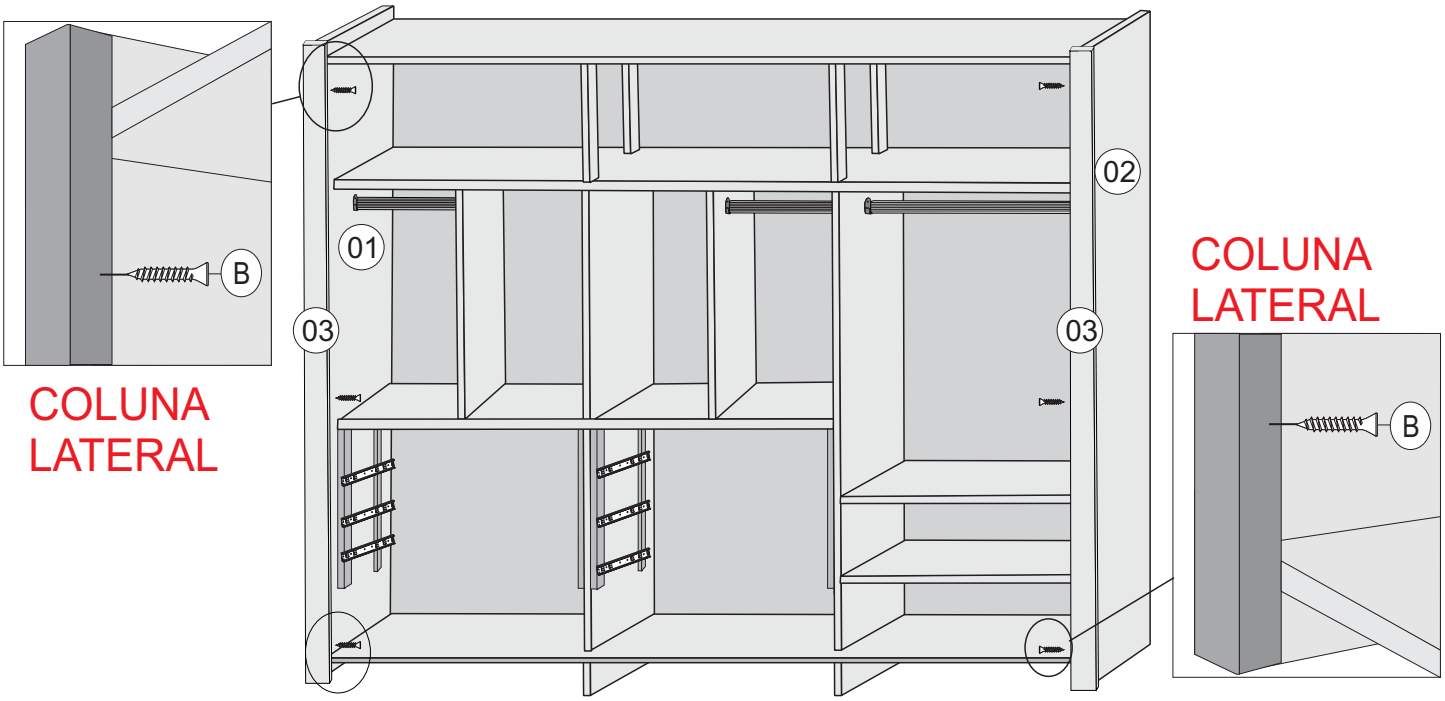

35=FIXE O RODAPÉ (20) NA PRATELEIRA (04) COM PARAFUSO (B).
36=FIXE A MOLDURA (21) NA PRATELEIRA (05) COM PARAFUSO (B).

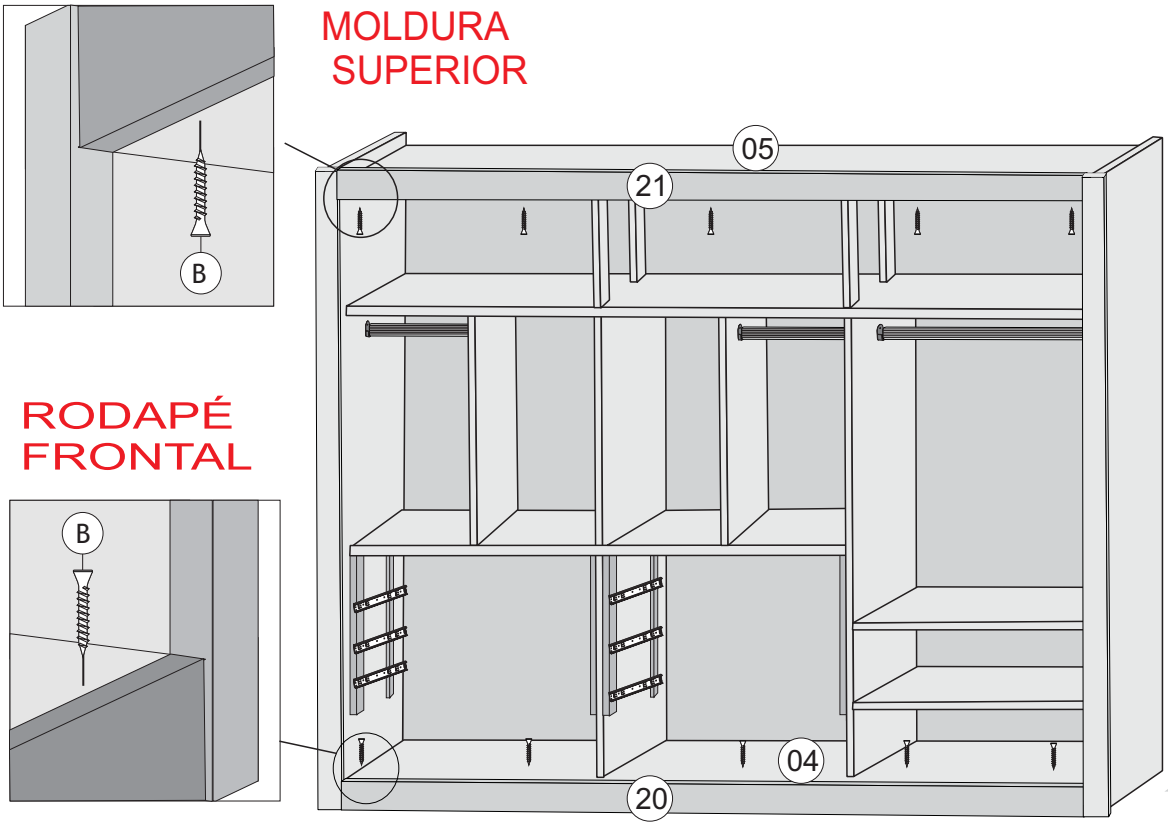

37=FIXE O TRILHO SUPERIOR (U) NA PRATELEIRA (05) COM PARAFUSO (D).
38=FIXE O TRILHO INFERIOR (T) NA PRATELEIRA (04) COM PARAFUSO (D).
39=FIXE O FREIO (A3) NO TRILHO (U) COM O PARAFUSO (A5)

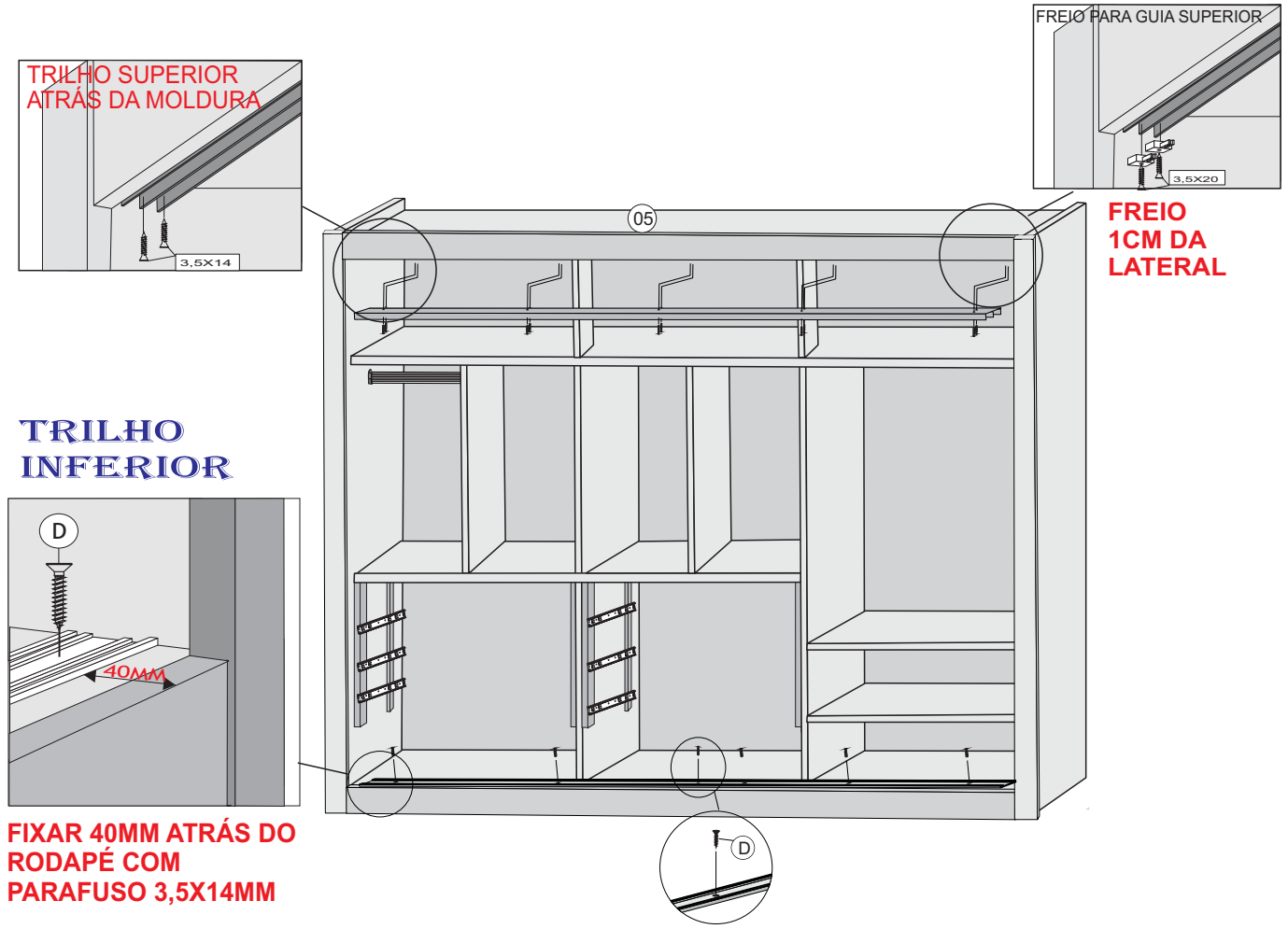

40=ENCAIXE AS PRATELEIRAS (13) NOS PINOS (N)
41=ENCAIXE OS CABIDEIROS (R) E (S) NOS SUPORTES (M)
42=COLE OS TAPA FUROS (TP) EM TODAS CABEÇAS DE PARAFUSO.
NOS EXTERNOS E INTERNOS.COMO MOSTRA O DESENHO A DIREITA.

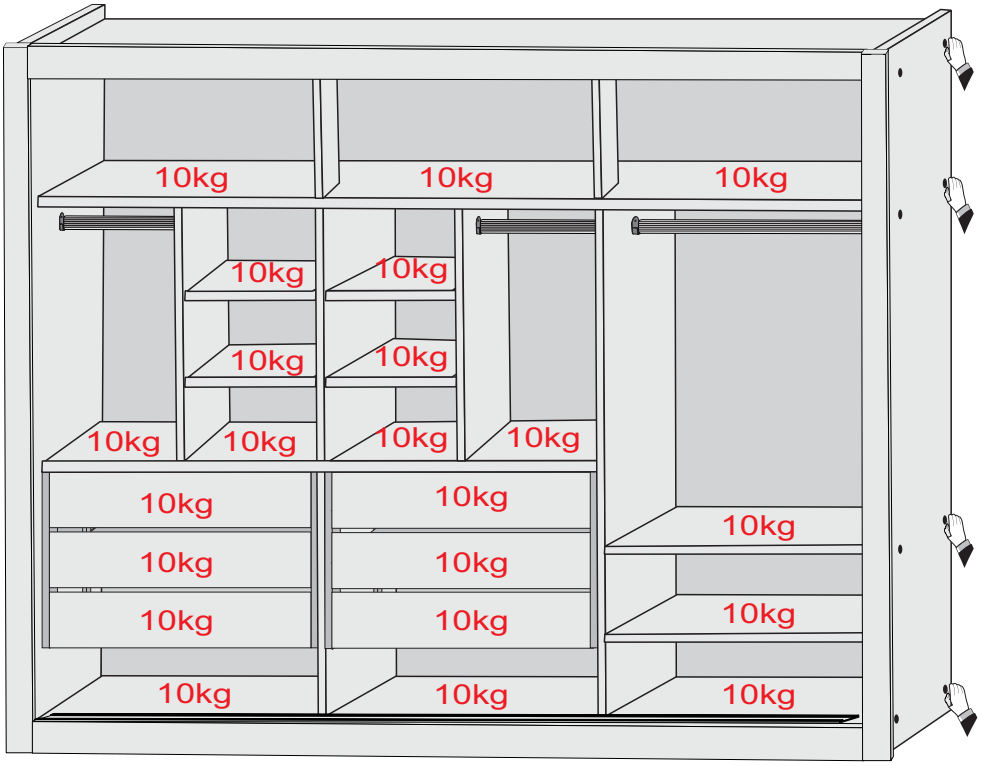

MONTAGEM DAS GAVETAS

Alinhe na parte de baixo e no topo da parte da frente da lateral da gaveta.

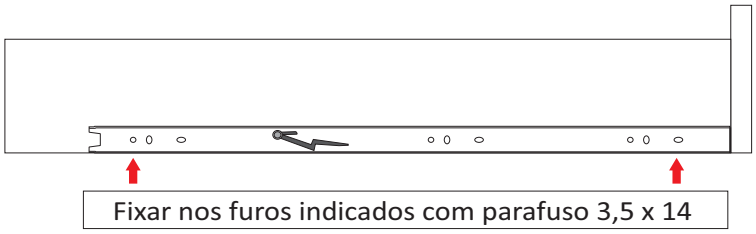

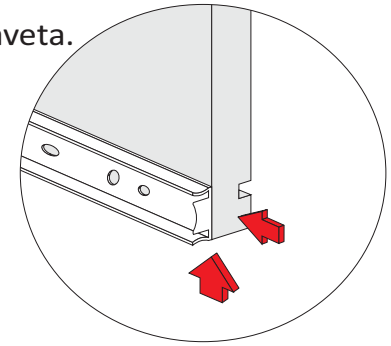

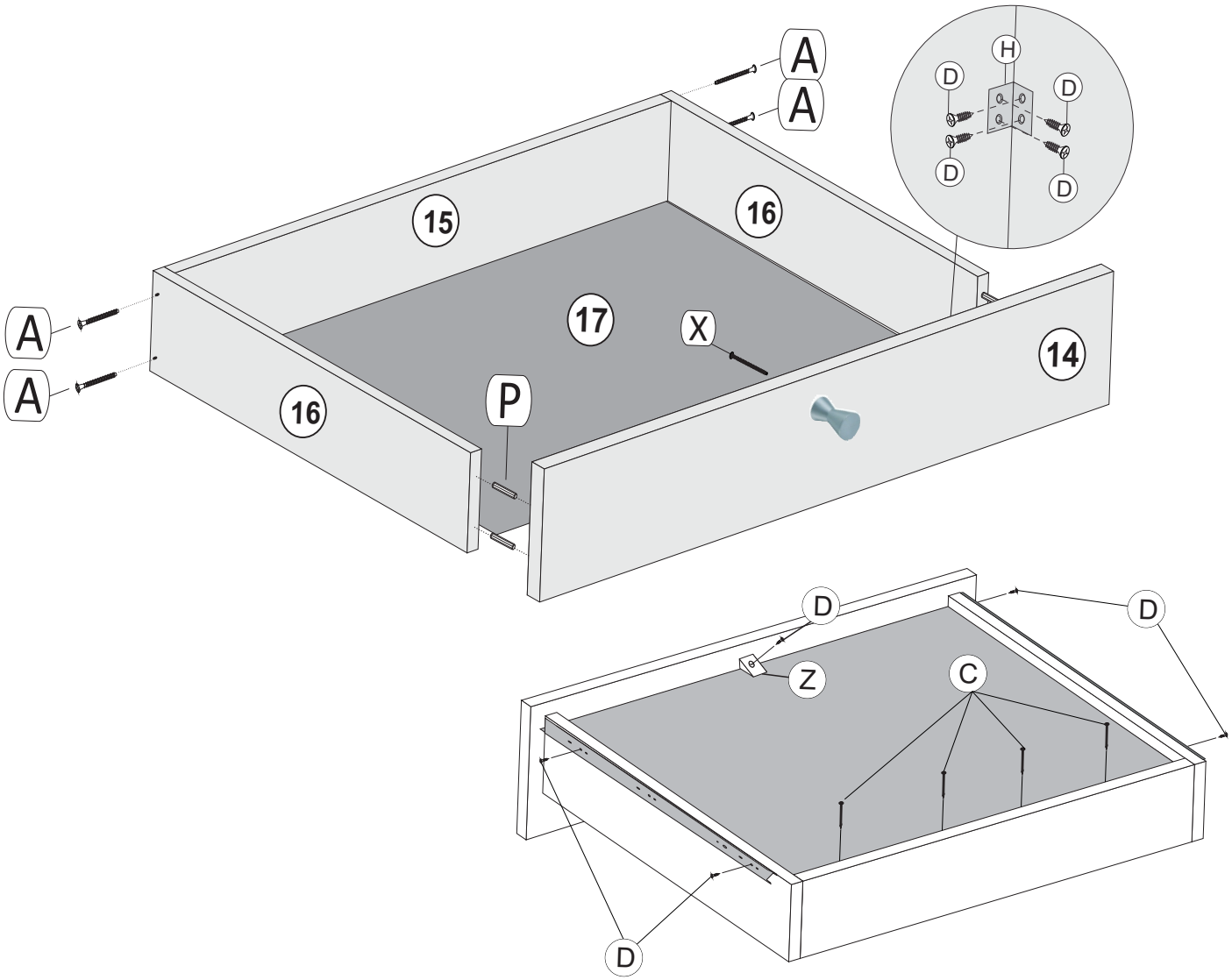

*** Se a corrediça estiver pesada de forma anormal, verifique se está encaixada corretamente nas canaletas, retire-a e torne a encaixar verificando novamente.

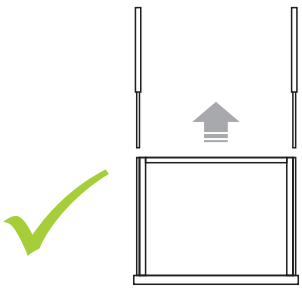

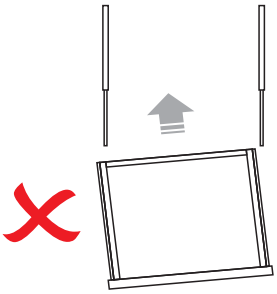

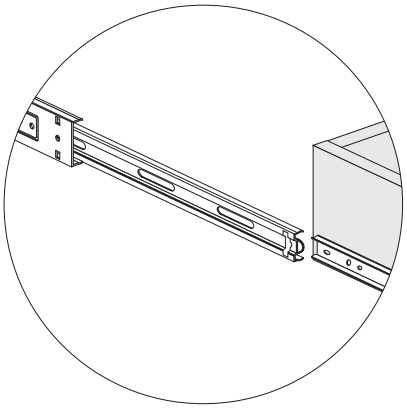

MONTAGEM DA PORTA LATERAL SEM ESPELHO

01=FIXE O HDF (25) NA MOLDURA (28) COM PARAFUSO (E)
02=FIXE A MOLDURA (28) NAS PORTA (30) (31) E (33) COM PARAFUSO (D)
03=FIXE A MOLDURA (29) NAS PORTA (30) (31) E (33) COM O PARAFUSO (D)

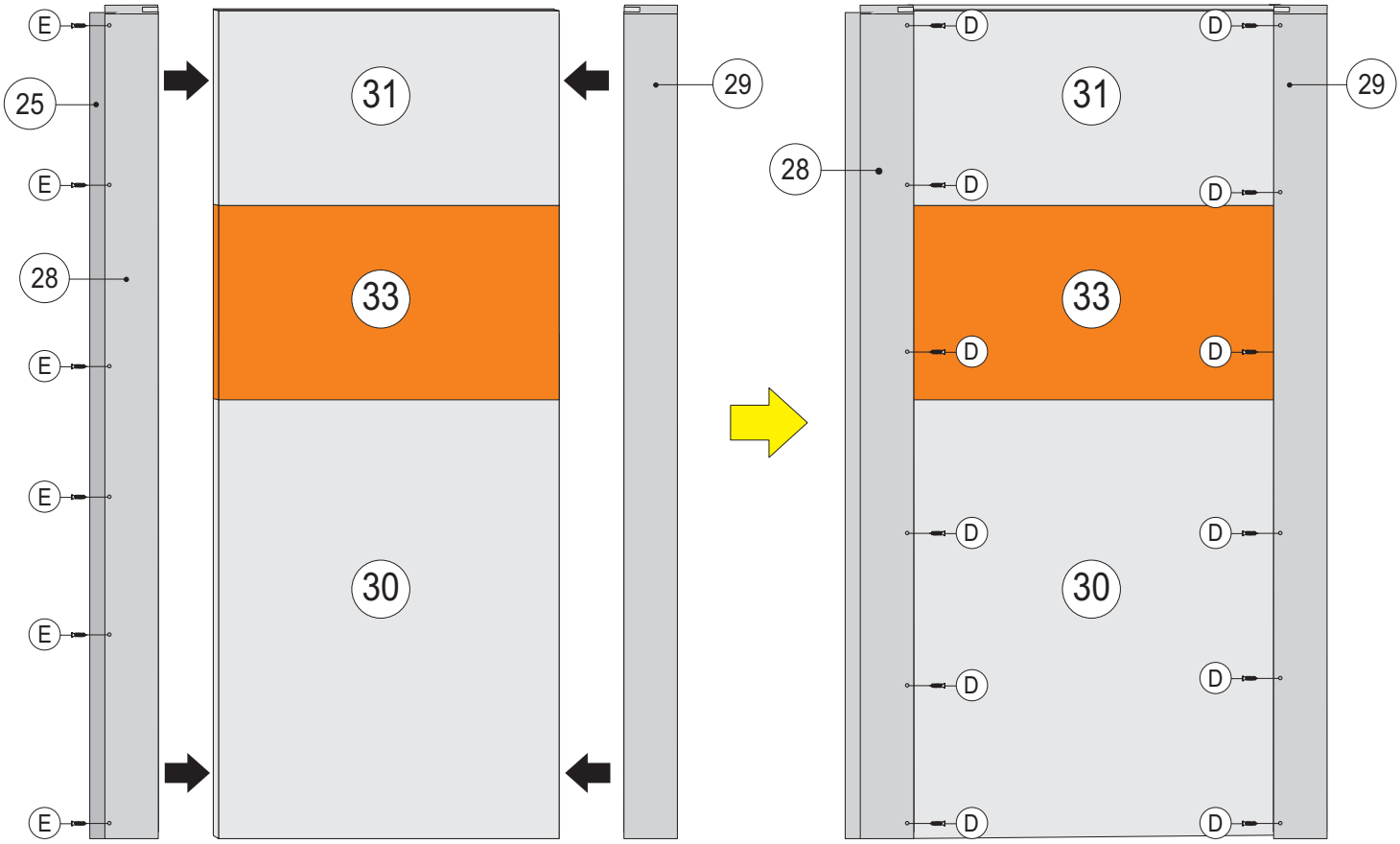

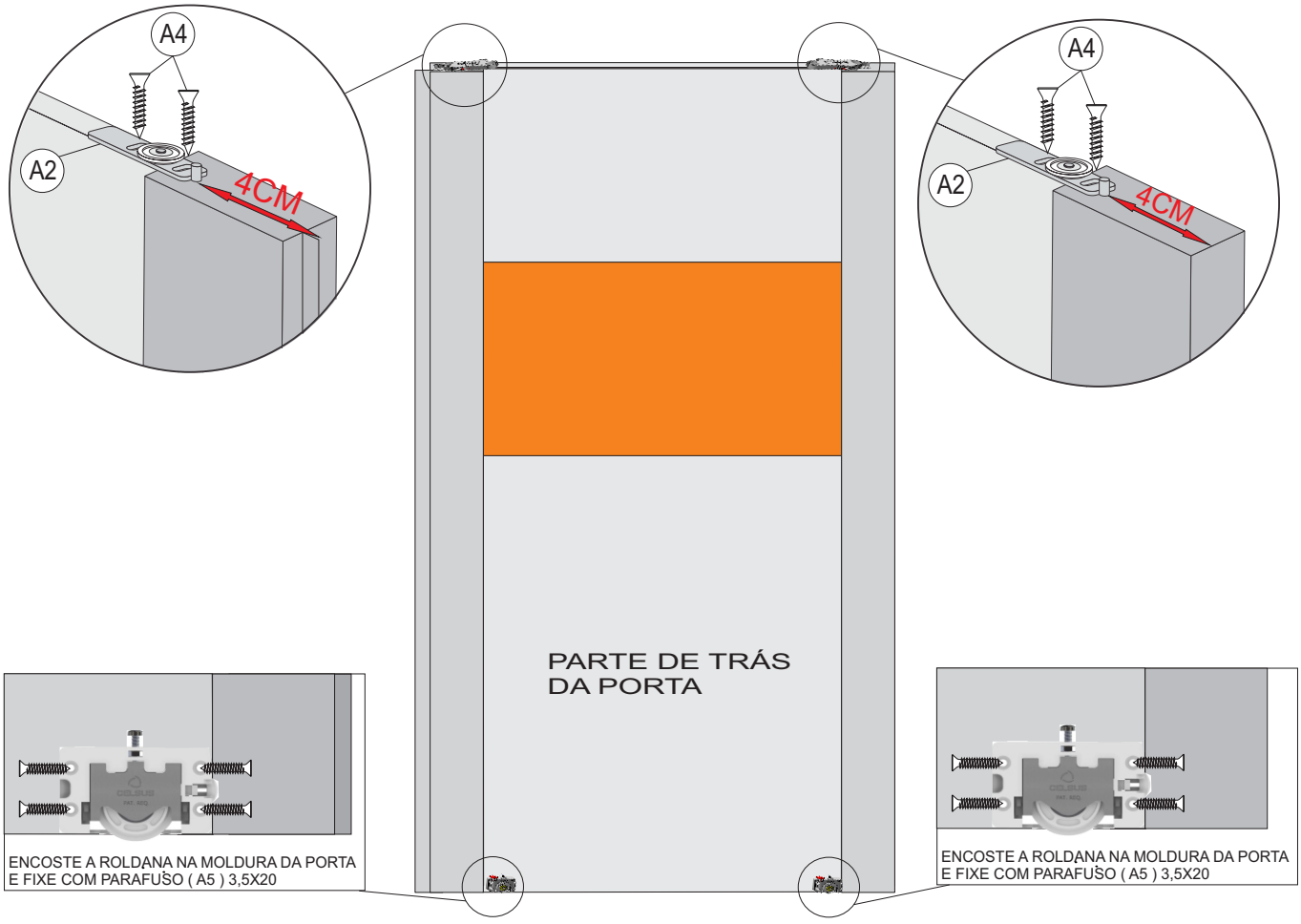

MONTAGEM DA PORTA CENTRAL SEM ESPELHO

01=FIXE AS MOLDURAS (29) NAS PORTAS (30) (31) E (33) COM O PARAFUSO (D)

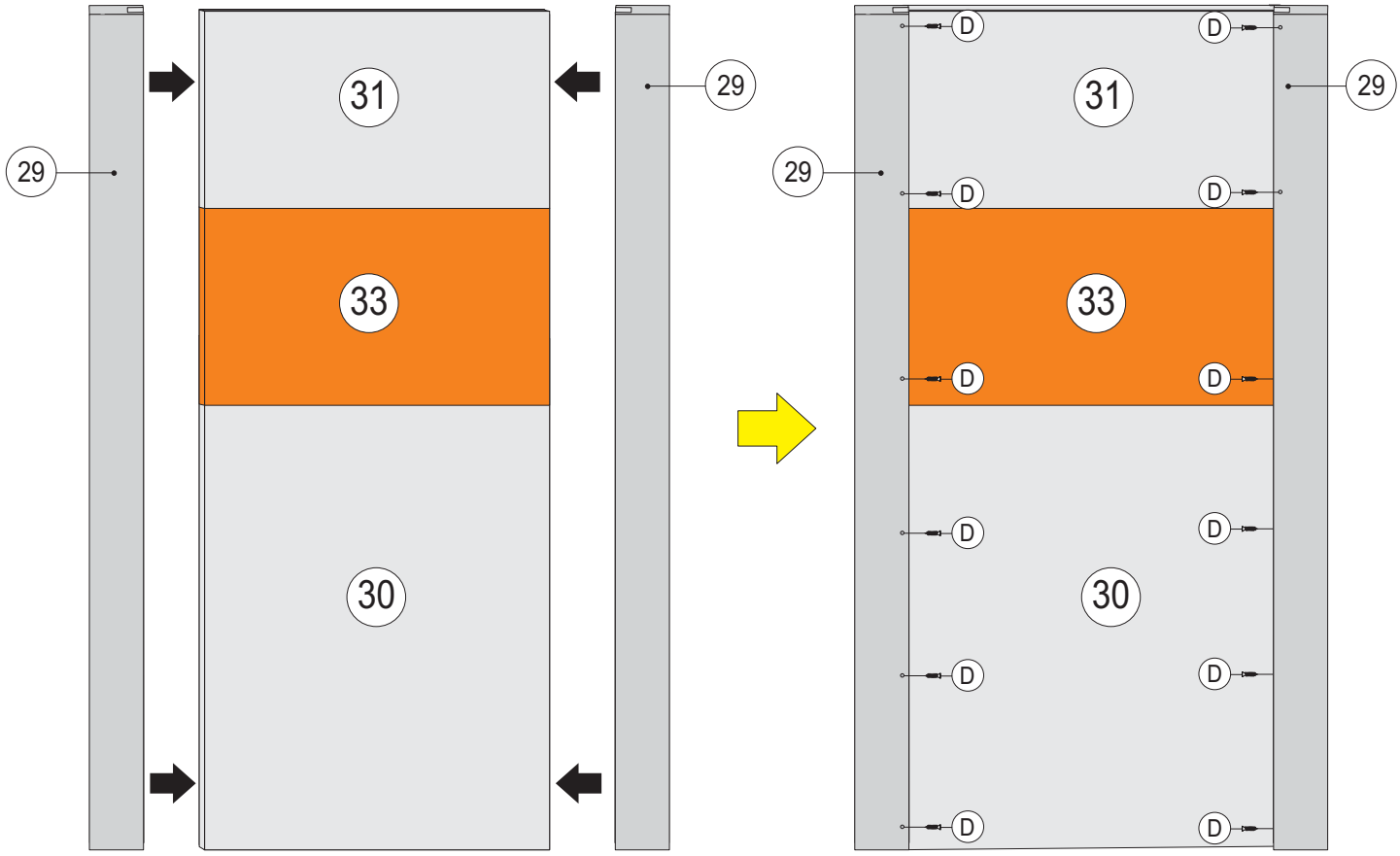

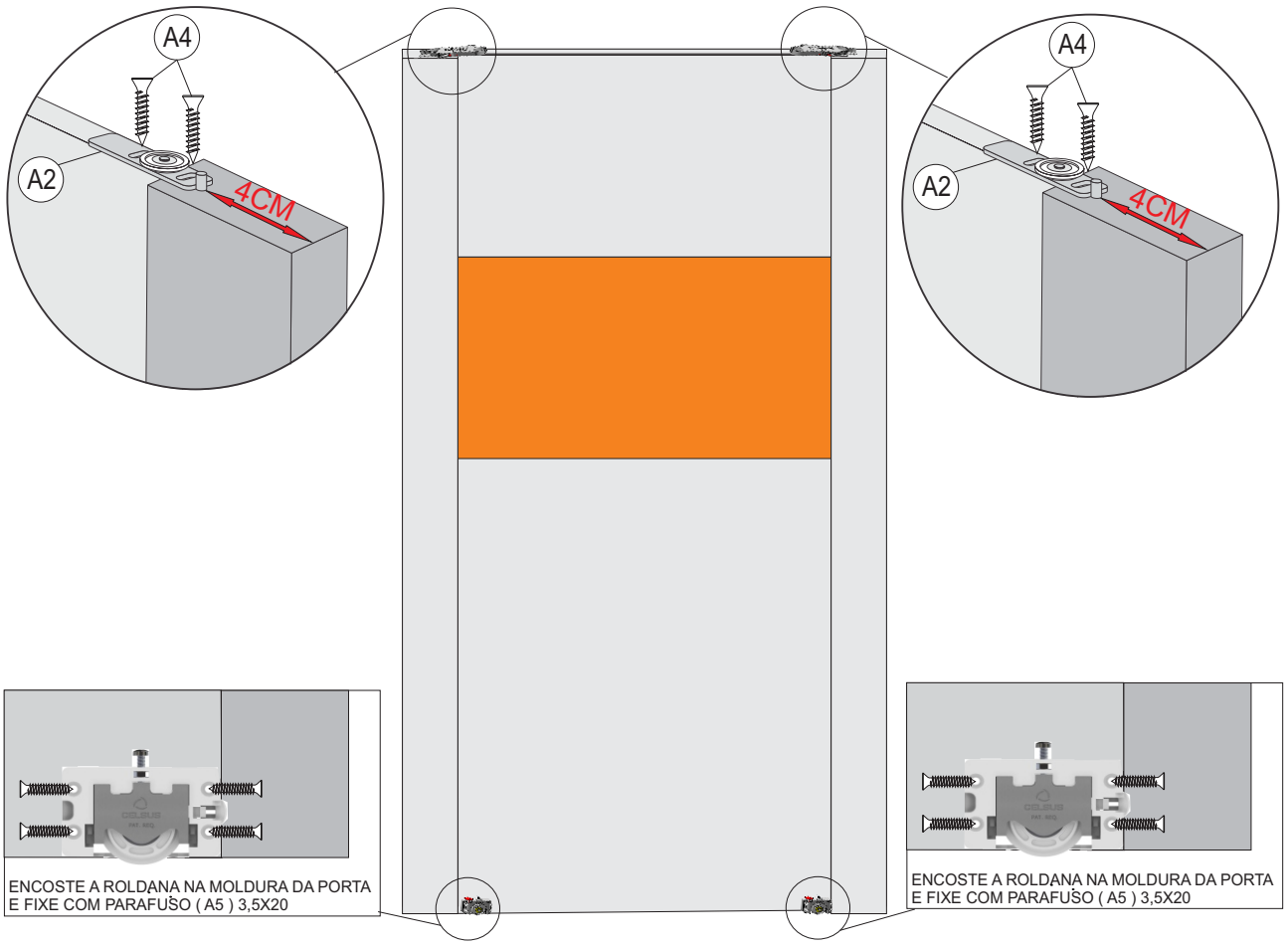

MONTAGEM DA PORTA LATERAL COM ESPELHO

01=FIXE O HDF (25) NA MOLDURA (28) COM PARAFUSO (E)
02=FIXE A MOLDURA (28) NA PORTA (32) E (33) COM PARAFUSO (D)
03=FIXE A MOLDURA (29) NA PORTA (32) E (33) COM O PARAFUSO (D)

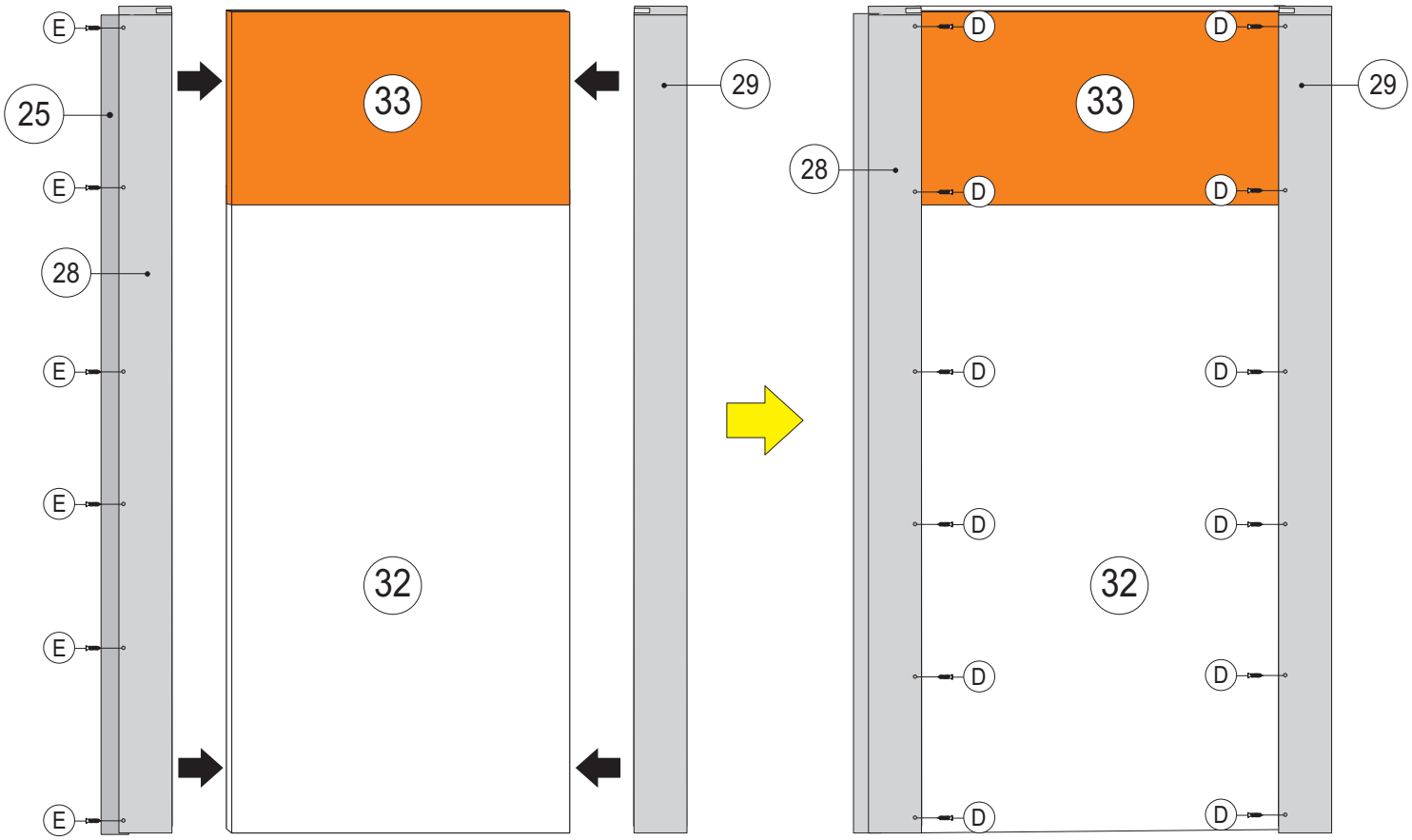

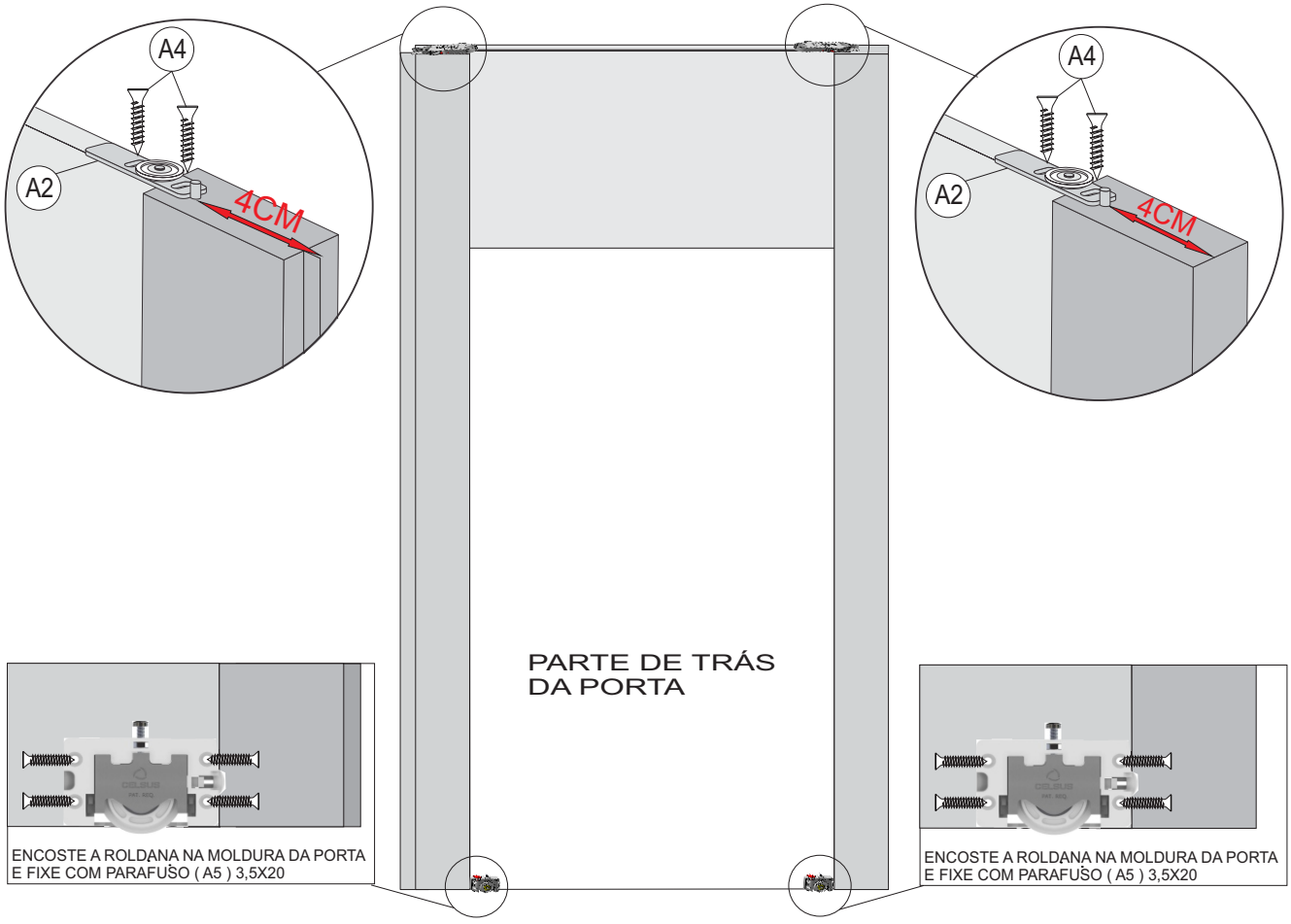

MONTAGEM DA PORTA CENTRAL COM ESPELHO

01=FIXE AS MOLDURAS (29) NAS PORTAS (32) E (33) COM O PARAFUSO (D)

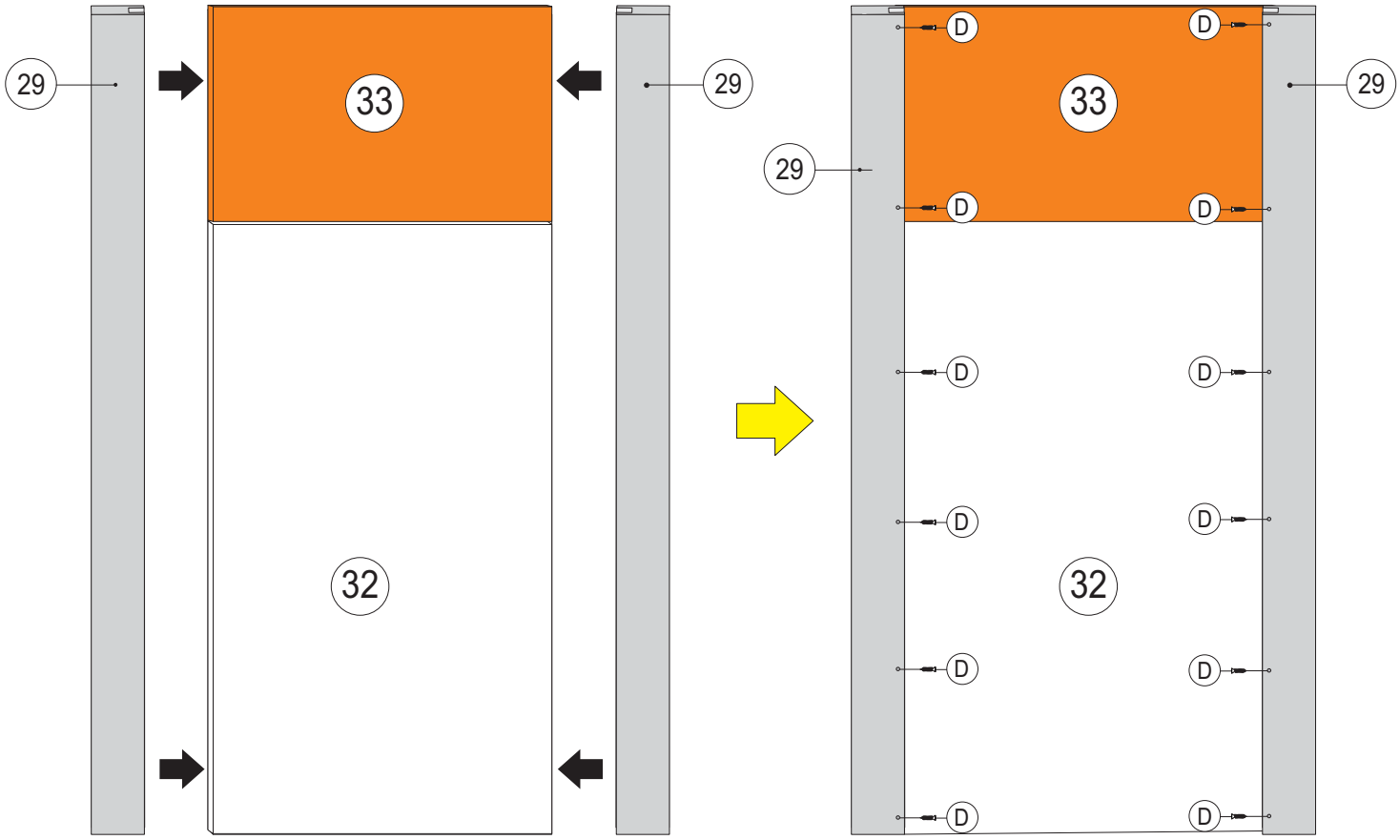

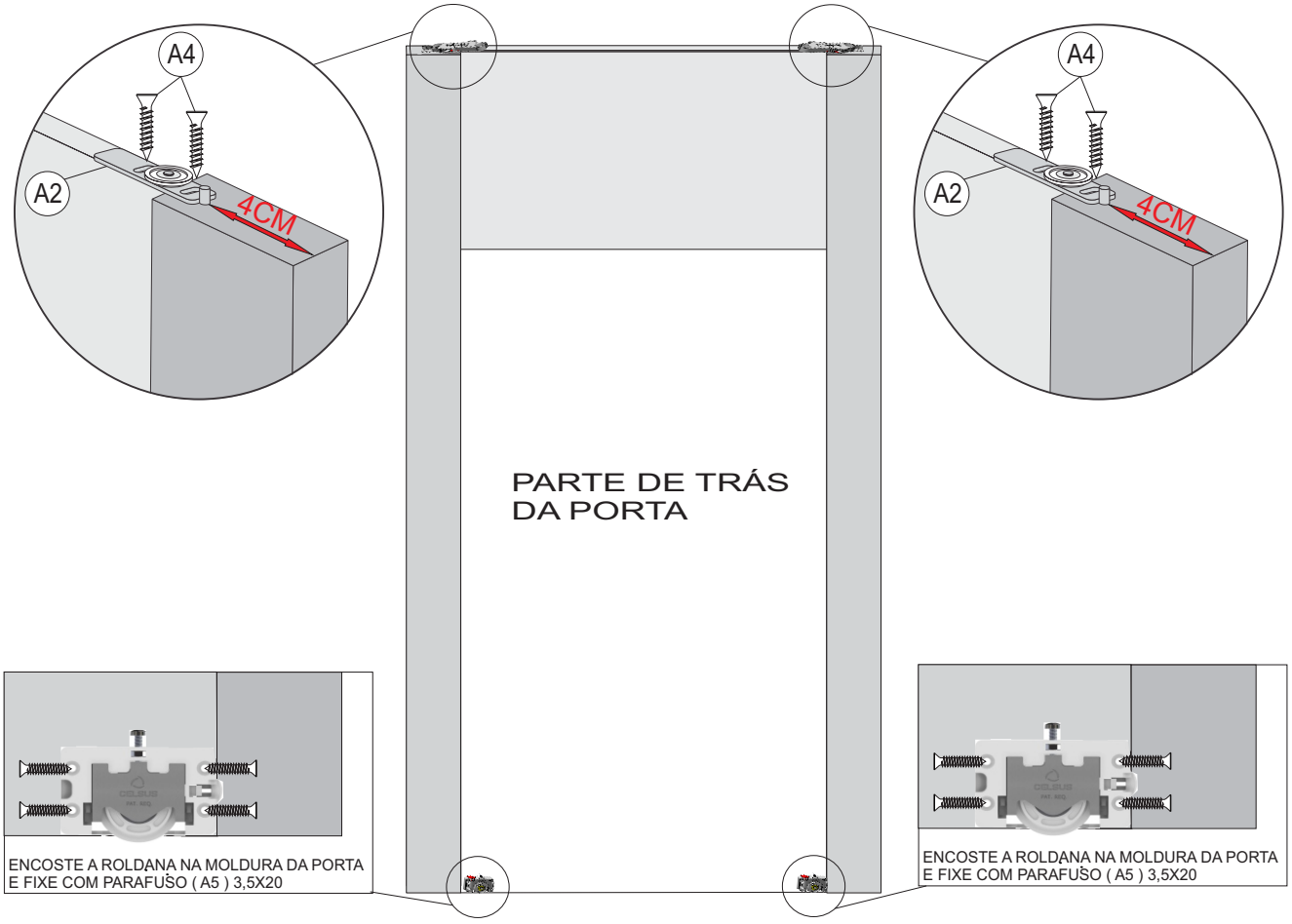

TERMO DE GARANTIA

(Leia com atenção para não perder sua Garantia)

O seu produto Móveis Europa é garantido contra eventuais defeitos de fabricação, pelo prazo de 180 dias, contados a partir da emissão da nota fiscal do lojista ao consumidor.

O PRODUTO TERÁ GARANTIA TÉCNICA DOS LOJISTAS CREDENCIADOS PELA MÓVEIS EUROPA LTDA:

A garantia compreende a substituição de peças para a reparação de defeito de fabricação devidamente constatado por técnico indicado pela loja, anotados durante o período de vigência da garantia. Portanto, ao constatar um eventual problema em seu produto, entre imediatamente em contato com a loja ***QUE LHE VENDEU.***

Se constatado um eventual defeito de fabricação, será feita a assistência num prazo previamente acordado entre o **consumidor e o lojista**, com anuência expressa da fábrica.

Eventuais assistências técnicas, de problemas não cobertos pela garantia poderão ser exercidas mediante orçamento previamente discutido e acordado com a loja que lhe vendeu o produto e a fábrica, e neste caso, terá seu custo arcado pelo consumidor.

A GARANTIA LEGAL FICA AUTOMATICAMENTE INVÁLIDA SE:

O uso não for exclusivamente doméstico e para o fim que foi projetado; salvo os projetados e fabricados para outros fins.

Na montagem e instalação, não forem obedecidas as especificações e recomendações do Manual de Instrução de montagem e instalação do produto, tais como: nivelamento do produto, adequação do local para instalação, uso correto dos parafusos e demais componentes de montagem, etc.

O produto tiver recebido maus tratos, descuido ou ainda, sofrido reparos, alterações ou modificações estéticas e/ou funcionais.

Houver sinais de violação da embalagem do produto.

A GARANTIA LEGAL NÃO COBRE:

Danos e/ou defeitos causados em qualquer componente do produto, pelo uso inadequado do mesmo ou por acidentes e ações naturais, ou ainda, provenientes de danos causados por impactos, quedas, etc.

Manchas na pintura causadas por agentes químicos ou abrasivos e/ou produtos de limpeza inadequados.

Danos causados por chuvas, inundações, infiltrações de umidade, exposição inadequada do produto, etc.

Consertos que não sejam realizados pelos técnicos autorizados pela loja.

Danos e/ou defeitos decorrentes da ação de montador ou do consumidor na montagem, desmontagem e remontagem do produto, sem acompanhamento do técnico autorizado pela loja.

Danos e/ou defeitos decorrentes de negligência na montagem do produto em relação ao inserido no Manual de Instruções de montagem.

Danos decorrentes de transporte inadequado, desgaste natural, bem como *excesso de peso sobre o móvel*.

Danos decorrentes do descumprimento das instruções de conservação e limpeza, inseridas abaixo.

Danos causados pela transferência ou venda do produto para terceiros.

Danos causados por insetos, principalmente do tipo cupim.

Peso excessivo nas gavetas -

- O PAR DE CORREDIÇAS TELESCÓPICA (peso MÁXIMO por gaveta 6KG.

SOBRE A MONTAGEM

A forma de montagem do móvel EUROPA deve ser acordada, no momento da aquisícão do mesmo, entre a loja vendedora e o consumidor.

A montagem deve seguir os Manuais de Instruções fornecidos pela fábrica.

A EUROPA não se responsabiliza pelas instalações elétricas, hidráulicas ou outros materiais que venham a ser agregados ao móvel durante ou após a sua instalação.

INSTALAÇÃO, CONSERVAÇÃO E LIMPEZA.

Todo móvel exposto com frequência a agentes naturais tais como sol, maresia, chuva ou umidade, sofre alterações; portanto, escolha com cuidado a localização destinada à instalação do mesmo, evitando a incidência destes agentes naturais sobre o produto.

Este produto deve ser instalado por técnicos capacitados e autorizados pela loja onde foi adquirido, em local apropriado e sobre uma superfície plana (nivelada).

Esse produto deve ser manuseado com cuidado, **não podendo ser arrastado** e evitando esforços excessivos que venham a comprometer as partes destinadas à fixação dos componentes.

Nunca utilize álcool ou materiais abrasivos para limpeza e que possam comprometer a camada de verniz.

Nunca apoiar cigarros acesos sobre o produto.

Não colocar diretamente sobre o móvel, sem um isolante adequado, qualquer recipiente ou objeto com temperatura acima de 40° C.

Utilize para limpeza uma flanela levemente umedecida com água, com exceção dos componentes metálicos e cromados que deverão ser limpos periodicamente com uma flanela levemente umedecida com vaselina pura.

DISPOSIÇÕES GERAIS

A Móveis EUROPA, na busca constante da melhoria contínua, reserva-se ao direito de alterar as características gerais, técnicas e estéticas de produtos por ela produzidos e comercializados sem prévio aviso.

Este Termo de Garantia é válido apenas para produtos vendidos e utilizados no território brasileiro.

Consulte a loja onde o seu produto foi adquirido, tendo sempre em mãos o número do lote do produto, **com os respectivos códigos das peças.**

ATENDIMENTO AO CONSUMIDOR:

Tel: 32 3539 7500 - **Home:** www.moveiseuropa.com.br

End: Rua Projetada A, 100 - Bairro Talma Cx. P. 136 - CEP 36500-000 - Ubá - MG