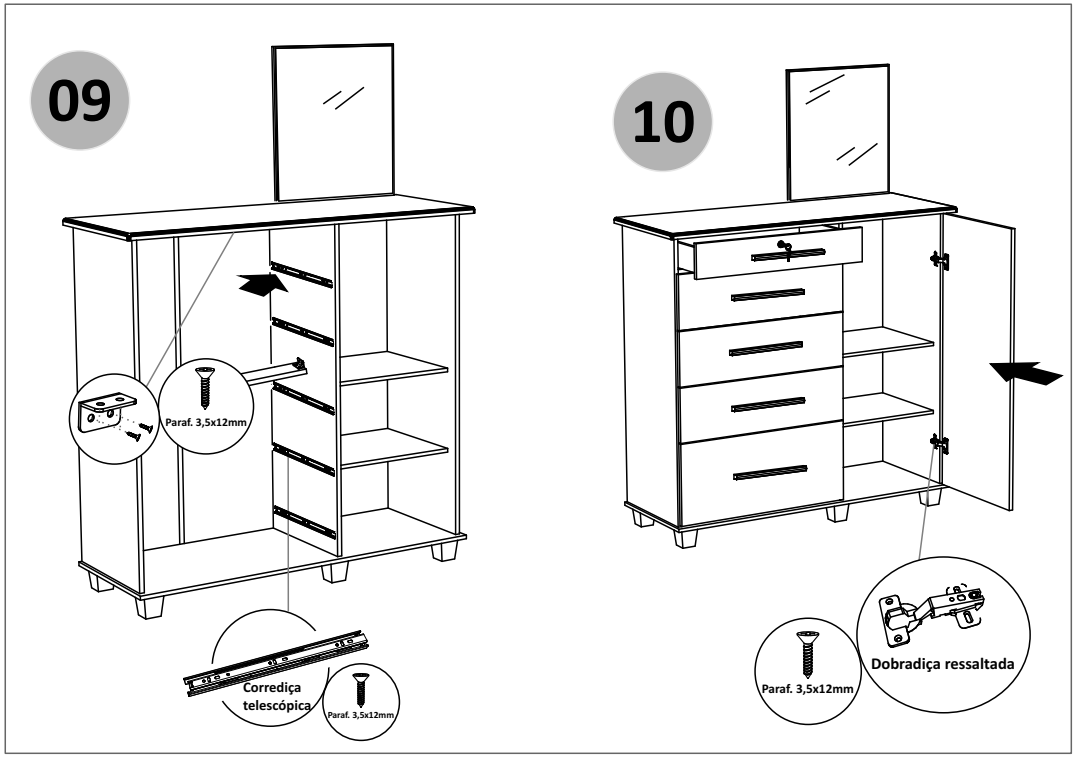

Savana new

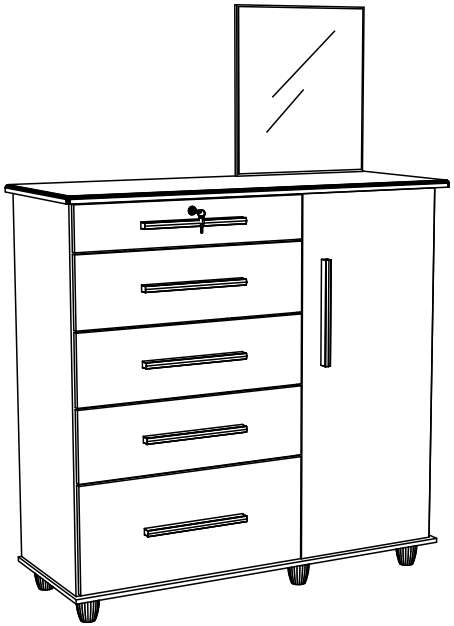

Lista de Acessórios

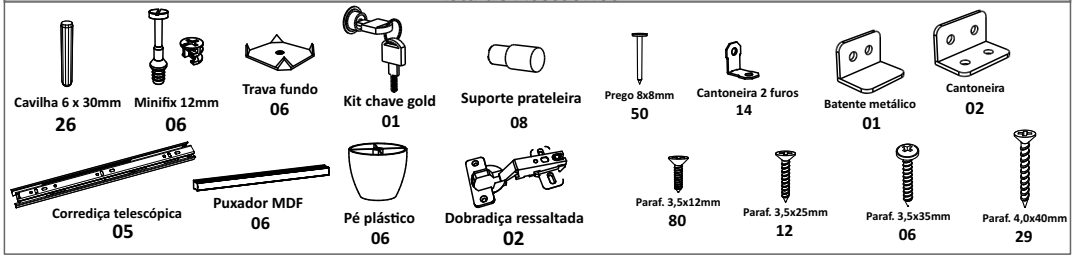

Lista de Peças

Número	Descrição	Qtde	Número	Descrição	Qtde	Número	Descrição	Qtde
01	Base	01	22	Contra fundo central	03			
02	Lateral esquerda	01	23	Contra fundo sup.	01			
03	Divisória	01	24	Porta	01			
04	Lateral direita	01	25	Fundo tras. dir.	01			
05	Tampo maior fresado	01	26	Fundo tras. esq.	02			
09	Frente espelho	01	27	Fundo gaveta	05			
10	Prateleira	02						
11	Trava	01						
12	Frente gav. inferior	01						
13	Frente gav. central	03						
14	Frente gav. superior	01						
15	Lateral gav. inferior	02						
17	Lateral gav. central	06						
19	Lateral gav. superior	02						
21	Contra fundo inf.	01						

1) Identifique as peças;

2) Coloque-as de pé;

3) Utilize a embalagem como tapete para não riscar as peças.

MiraRack®
VALORIZANDO SEU AMBIENTE

www.mirarack.com.br

Fone: 17-3243 8800

LIMPEZA

Não utilize:
Álcool;
Solventes;
Acetona

Utilize:
Pano seco e macio

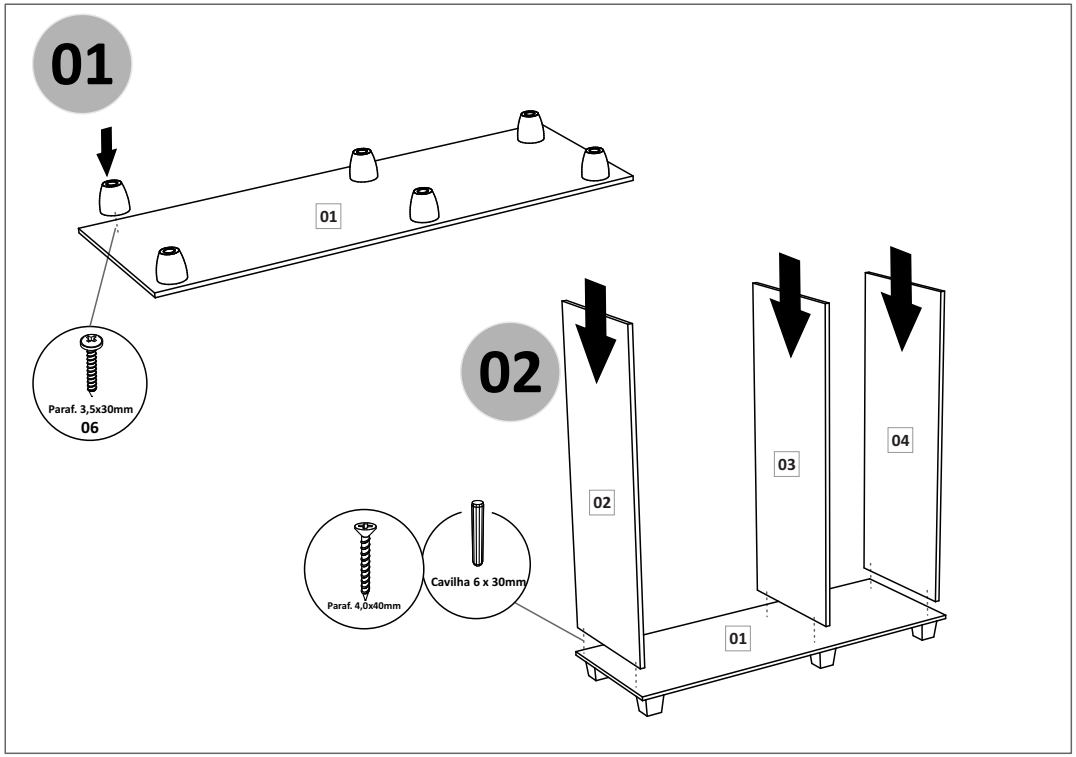
01
01
Paraf. 3,5x30mm
06
02
02
03
04
Paraf. 4,0x40mm
Cavilha 6 x 30mm
01

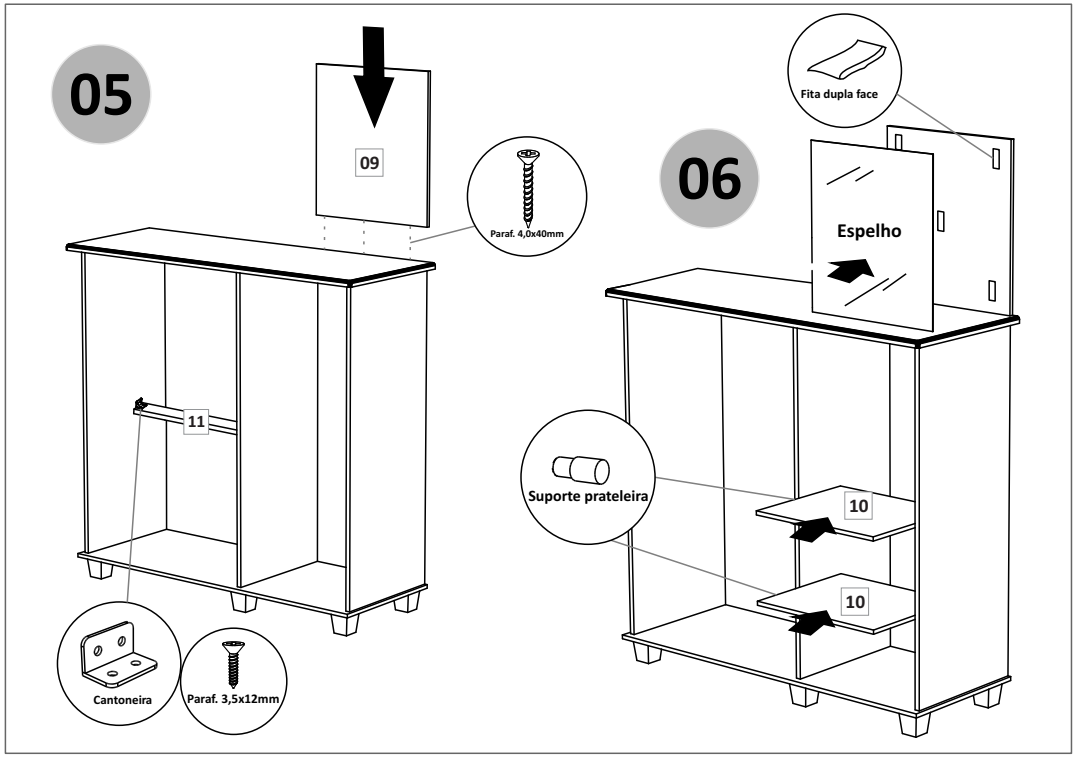
05
09
Paraf. 4,0x40mm
11
Cantoneira
Paraf. 3,5x12mm
06
Fita dupla face
Espelho
Suporte prateleira
10
10

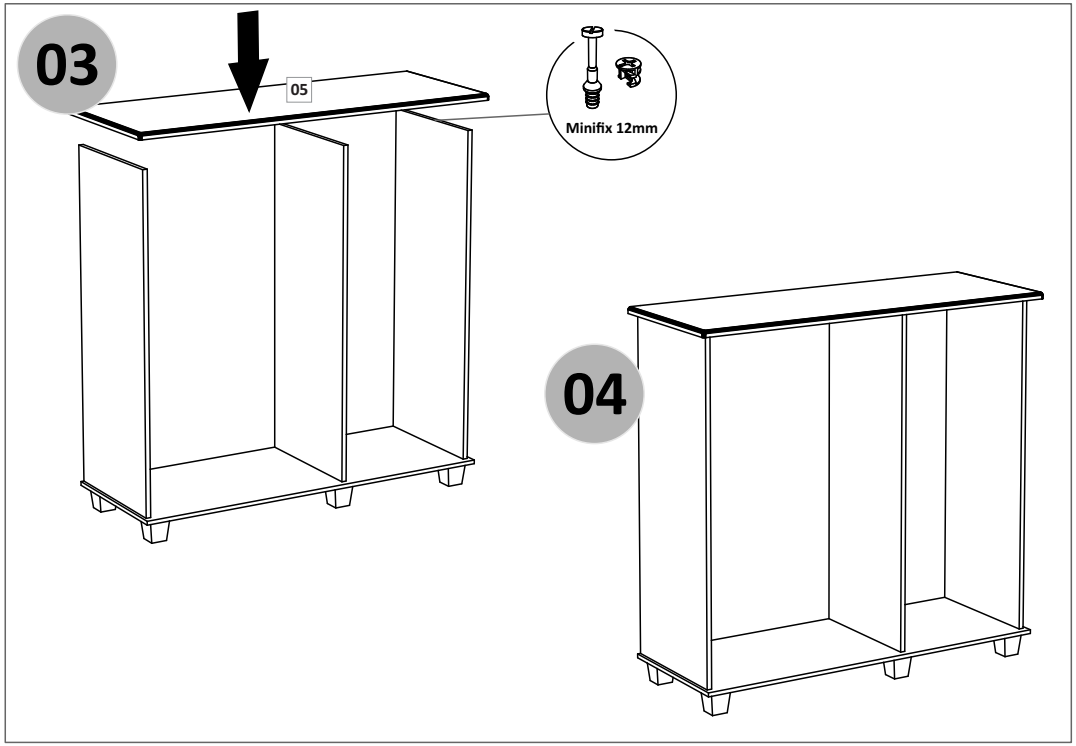
03
05
Minifix 12mm
04

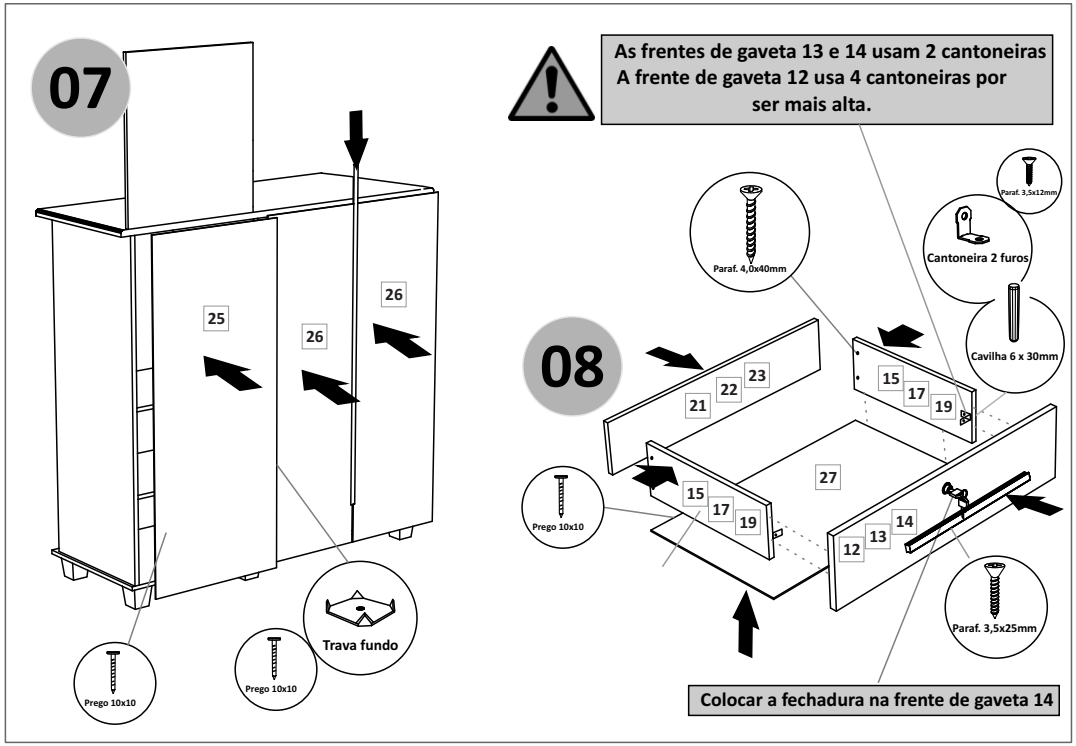
07
25
26
26
Prego 10x10
Prego 10x10
Trava fundo
As frentes de gaveta 13 e 14 usam 2 cantoneiras
A frente de gaveta 12 usa 4 cantoneiras por
ser mais alta.
Paraf. 3,5x12mm
Paraf. 4,0x40mm
Cantoneira 2 furos
Cavilha 6 x 30mm
08
21
22
23
15
17
19
27
Prego 10x10
15
17
19
12
13
14
Paraf. 3,5x25mm
Colocar a fechadura na frente de gaveta 14