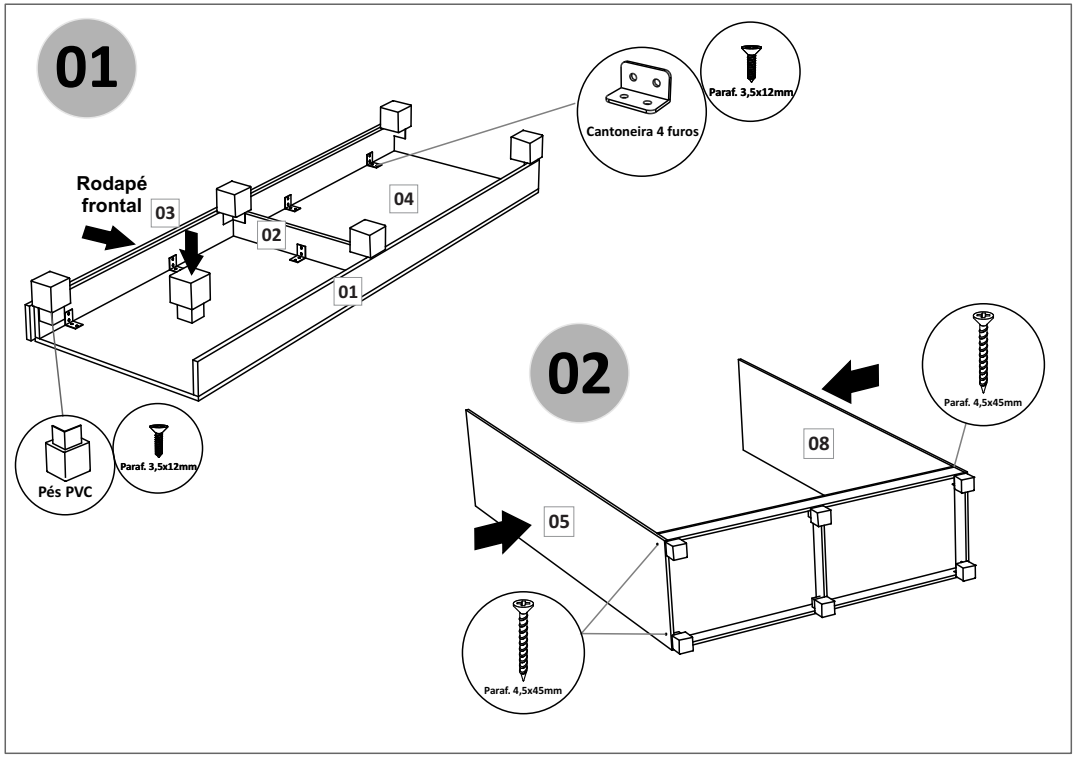
01
Rodapé frontal
03
02
04
01
Cantoneira 4 furos
Paraf. 3,5x12mm
Pés PVC
Paraf. 3,5x12mm
02
08
05
Paraf. 4,5x45mm
Paraf. 4,5x45mm

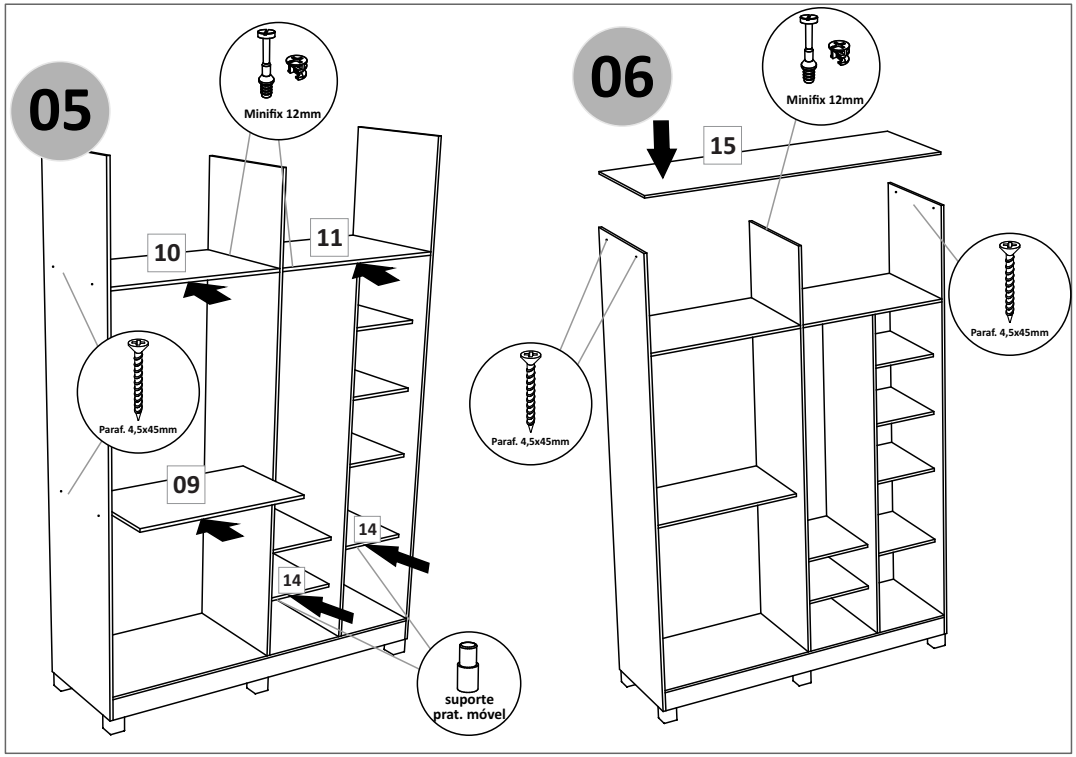
05
Minifix 12mm
10
11
Paraf. 4,5x45mm
09
14
14
suporte prat. móvel
06
Minifix 12mm
15
Paraf. 4,5x45mm
Paraf. 4,5x45mm

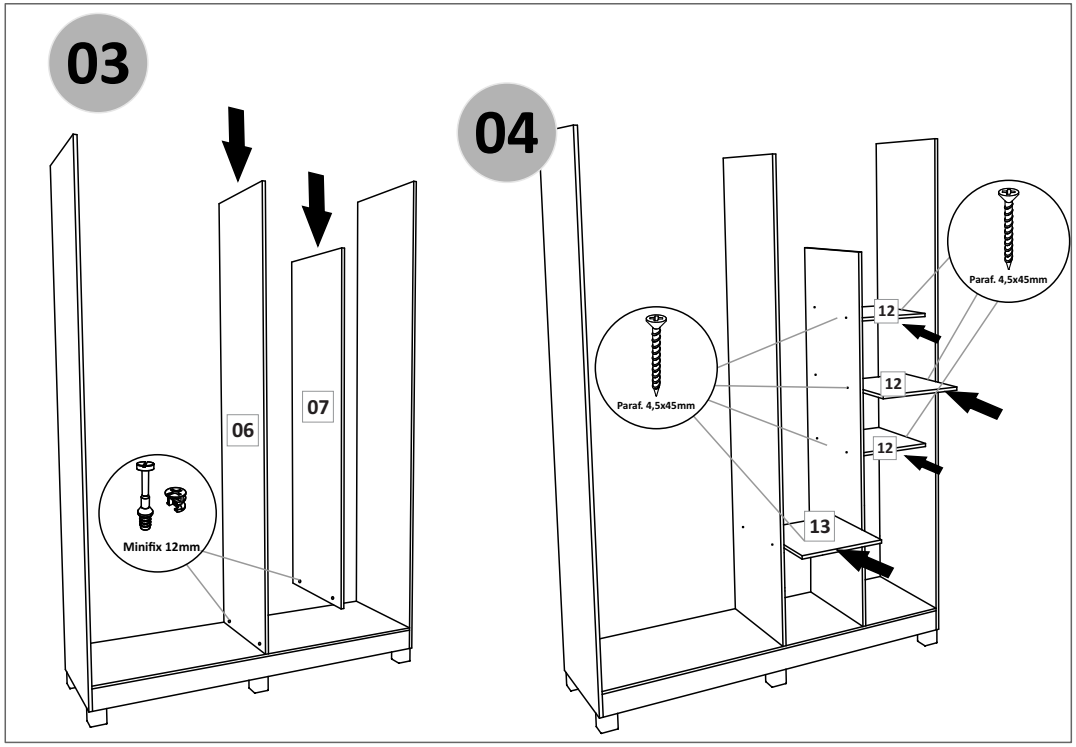
03
06
07
Minifix 12mm
04
Paraf. 4,5x45mm
12
12
12
Paraf. 4,5x45mm
13

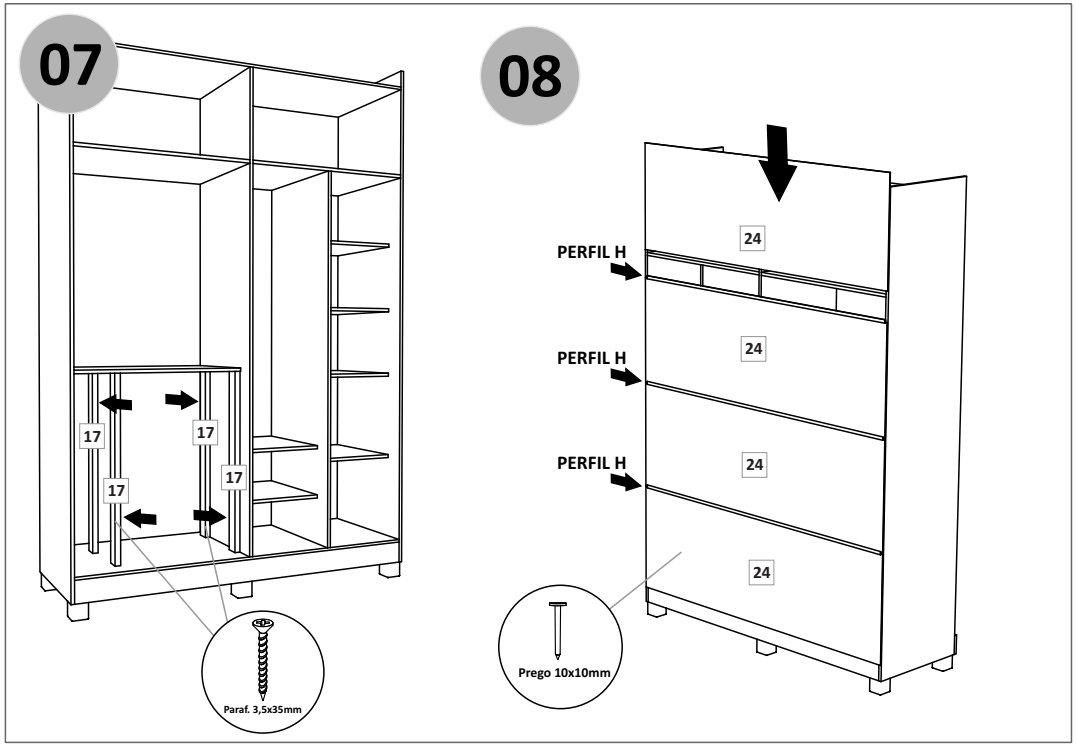
07
17
17
17
17
Paraf. 3,5x35mm
08
PERFIL H
PERFIL H
PERFIL H
24
24
24
24
Prego 10x10mm

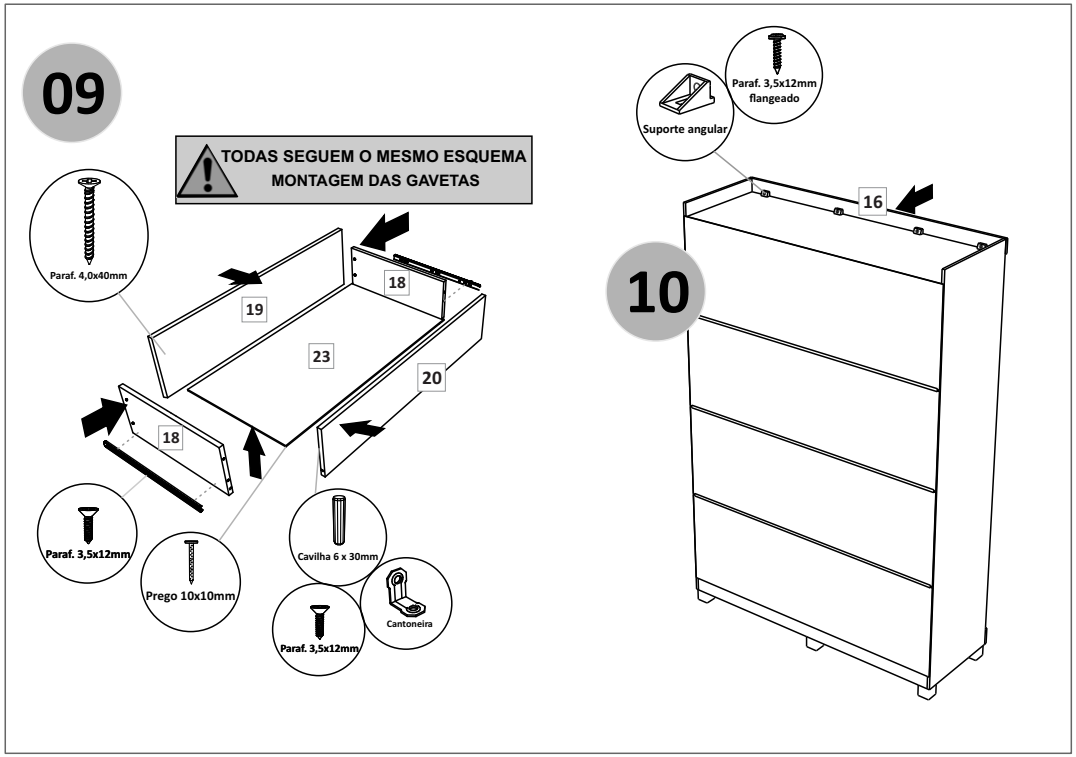

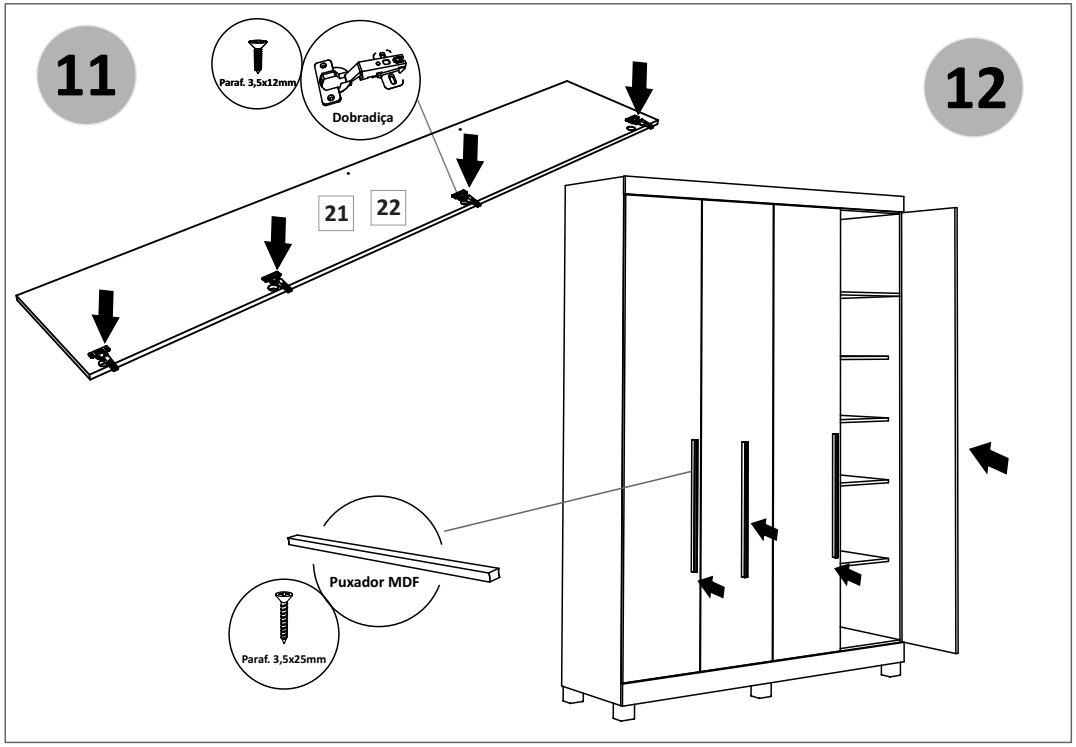

Laguna

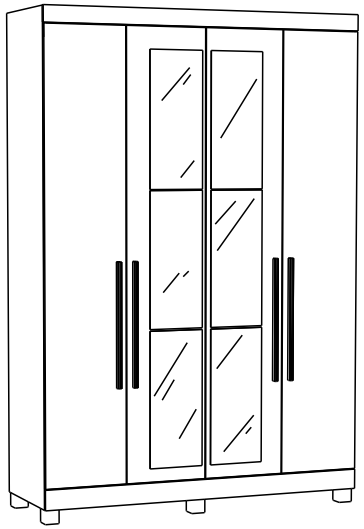

* O KIT ESPELHO É OPCIONAL NO PRODUTO.

Lista de Acessórios

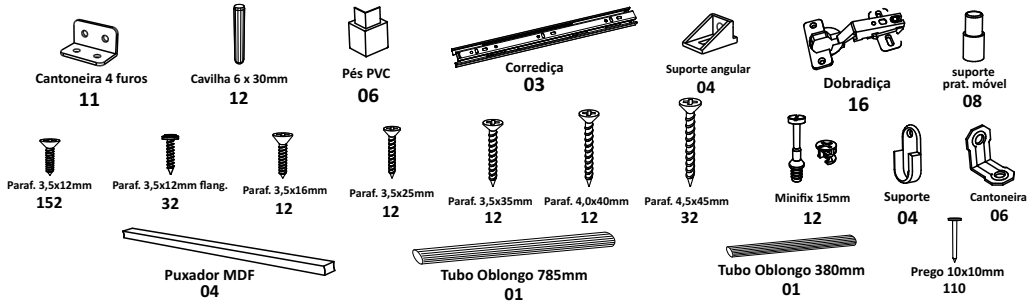

Lista de Peças

Número	Descrição	Qtde	Número	Descrição	Qtde
01	Rodapé Frontal	02	16	Frontal	01
02	Rodapé Central	01	17	Suporte Gaveta	04
03	Vista Inferior	01	18	Lateral Gaveta	06
04	Base	01	19	Contra Fundo Gaveta	03
05	Lateral Esquerda	01	20	Frente Gaveta	03
06	Divisória Maior	01	21	Porta Esquerda	02
07	Divisória Menor	01	22	Porta Direita	02
08	Lateral Direita	01	23	Fundo Gaveta	03
09	Prateleira Maior Esquerda	01	24	Fundo Traseiro	04
10	Prateleira Superior Esquerda	01			
11	Prateleira Superior Direita	01			
12	Prateleira Menor Direita	03			
13	Prateleira Menor Central	01			
14	Prateleira Móvel	02			
15	Chapéu	01			

1) Identifique as peças;

2) Coloque-as de pé;

3) Utilize a embalagem no chão para não riscar as peças.

MiraRack®
VALORIZANDO SEU AMBIENTE
www.mirarack.com.br - mirarack@mirarack.com.br
Fone: 17-3243 8800

LIMPEZA

Não utilize:
Álcool;
Solventes;
Acetona

Utilize:
Pano seco e macio