25.931 - CÔMODA FERRARA

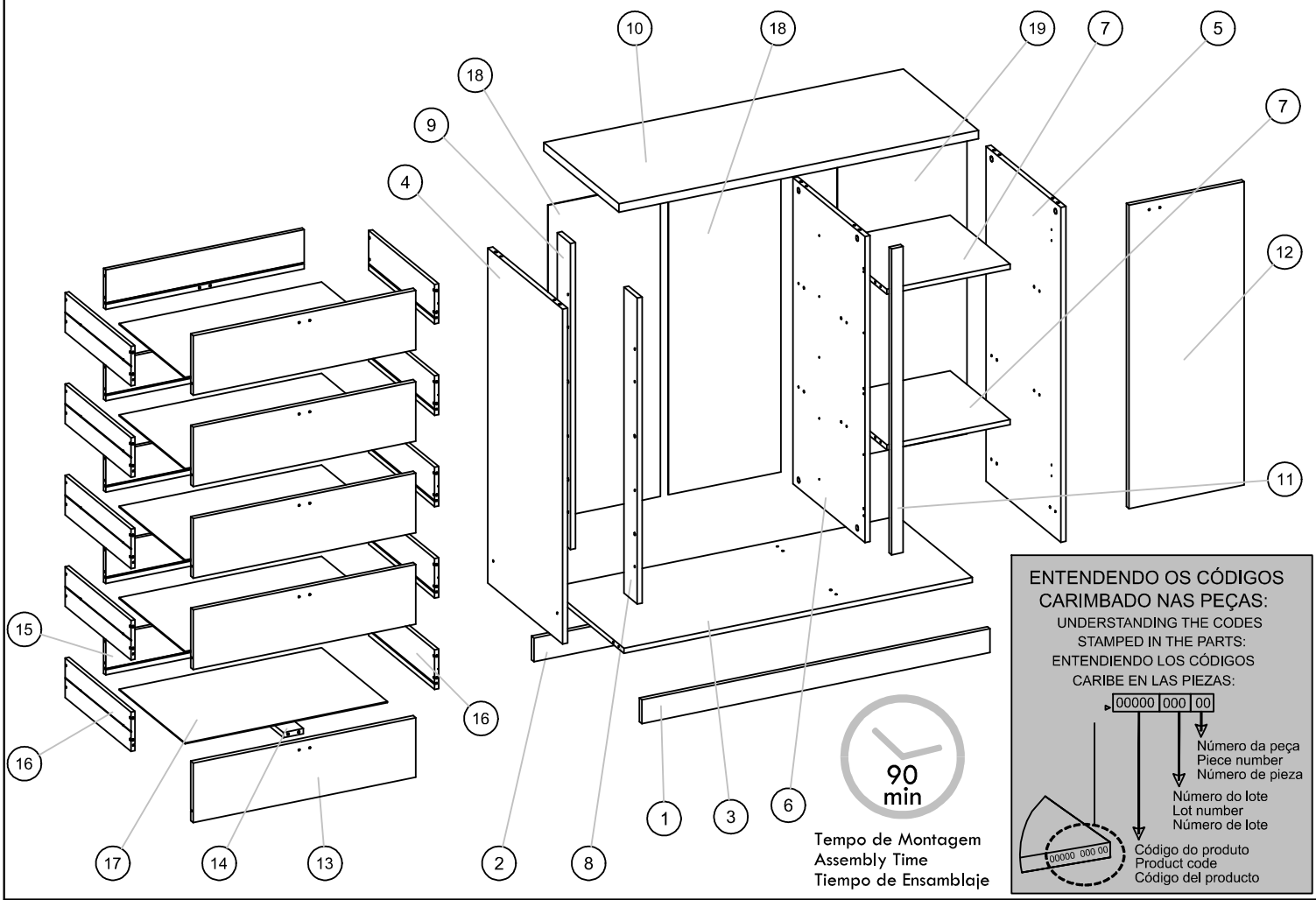

Nº	PEÇAS	PIECE	PIEZA	DIM	QTD
1	RODAPÉ FRONTAL	FRONT FOOTER	PIE DE PÁGINA	1046x70x15MM	1
2	RODAPÉ TRASEIRO	REAR FOOTER	PIE DE PÁGINA TRASERA	1046x70x15MM	1
3	BASE	BASE	BASE	1046x448x15MM	1
4	LATERAL ESQUERDA	LEFT SIDE	LADO IZQUIERDO	985x449x15MM	1
5	LATERAL DIREITA	RIGHT SIDE	LADO DERECHO	985x449x15MM	1
6	DIVISÓRIA	PARTITION	DIVIDIR	900x432x15MM	1
7	PRATELEIRA	SHELF	ESTANTE	370x359x15MM	2
8	DISTANCIADOR FRONTAL ESQ. DA GAVETA	ESQ FRONTADOR. DRAWER	FRONSTADOR DE ESQ. CAJÓN	900x79x15MM	1
9	DISTANCIADOR TRASEIRO ESQ. DA GAVETA	REAR DISTRIBUTOR ESQ. DRAWER	DISTRIBUIDOR TRASERO ESQ. CAJÓN	900x80x15MM	1
10	TAMPO	COVER	CUBRIR	1080x451x25MM	1
11	MOLDURA FRONTAL	FRONT FRAME	MARCO FRONTAL	900x35x15MM	1
12	PORTA	DOOR	PUERTA	892x346x15MM	1
13	FRENTE DA GAVETA	FRONT OF THE DRAWER	FRENTE DEL CAJÓN	668x175x15MM	5
14	APOIO DA GAVETA	DRAWER SUPPORT	SOPORTE DE CAJONES	384x60x12MM	5
15	CONTRA FUNDO DA GAVETA	DRAWER BACKGROUND	FONDO DE CAJONES	596x116x12MM	5
16	LATERAL ESQ. E DIR. DA GAVETA	SIDE ESQ. AND DIR. DRAWER	LADO ESQ. Y DIR. CAJÓN	396x116x12MM	10
17	FUNDO DA GAVETA	DRAWER BACKGROUND	FONDO DE CAJONES	608x396x3MM	5
18	FUNDO TRASEIRO ESQUERDO	LEFT BACK BOTTOM	DEJÓ ATRÁS ABAJO	924x337x3MM	2
19	FUNDO TRASEIRO DIREITO	RIGHT BACK BOTTOM	FONDO DERECHO	924x389x3MM	1

Ao solicitar assistência, informe número da peça e código do acessório
When requesting assistance, tell the part number and serial number of accessory
Al solicitar asistencia, informe el número de pieza y número de serie del accesorio

Atualizado em:
CDIP-009-25931
Revisão - 01

DJ - Indústria e Comércio de Móveis Ltda.
Rua Juriti Vermelha nº 210 a 290 - Pq. Industrial V - Cx. Postal 2068 - CEP 86702-280 - Arapongas - Paraná - Brasil
Fone (55) (0**43) 3172-7777 - E-mail: sac@djmoveis.ind.br Site: www.djmoveis.ind.br

25.931 - CÔMODA FERRARA

DJ MÓVEIS

01°

E 4x	Q 4x
D 16x	O 4x
S 4x	L 24x

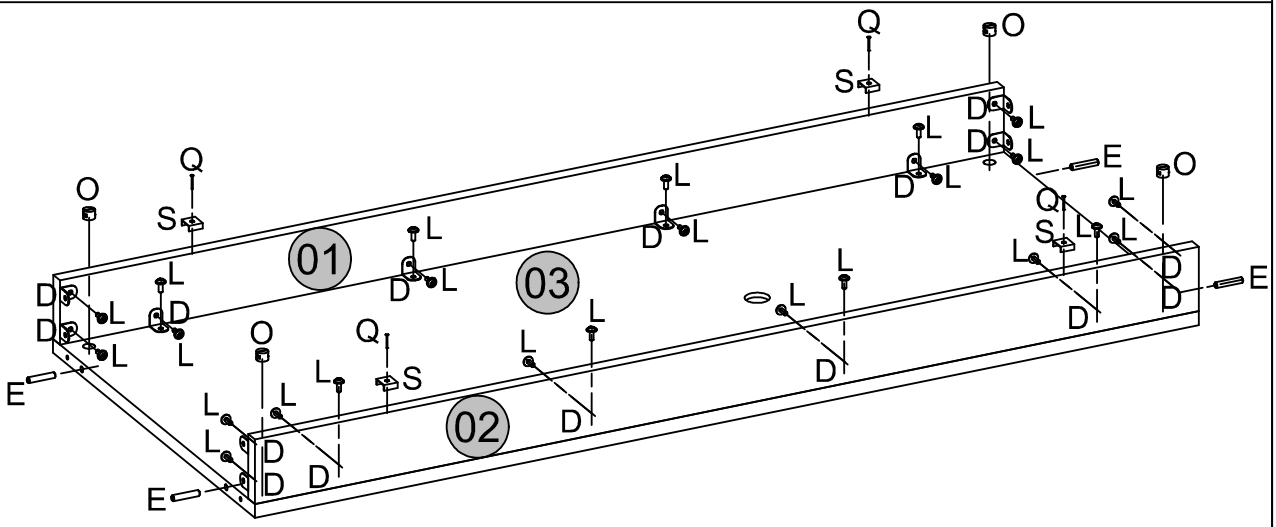

02°

E 16x
T 8x
K 4x
M 8x
Y 2x
L 8x
O 8x
N 2x

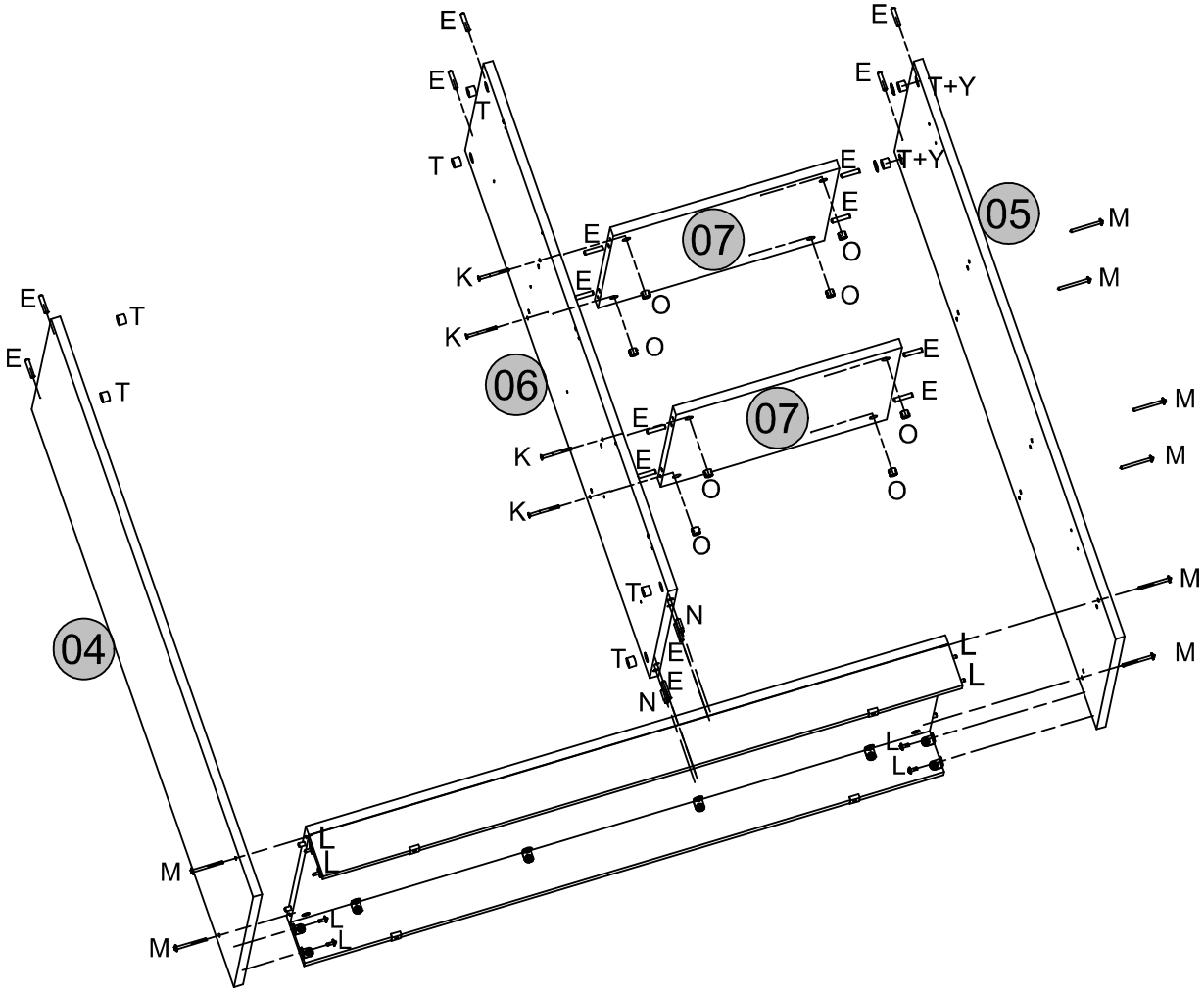

03°

L 2x
C 2x

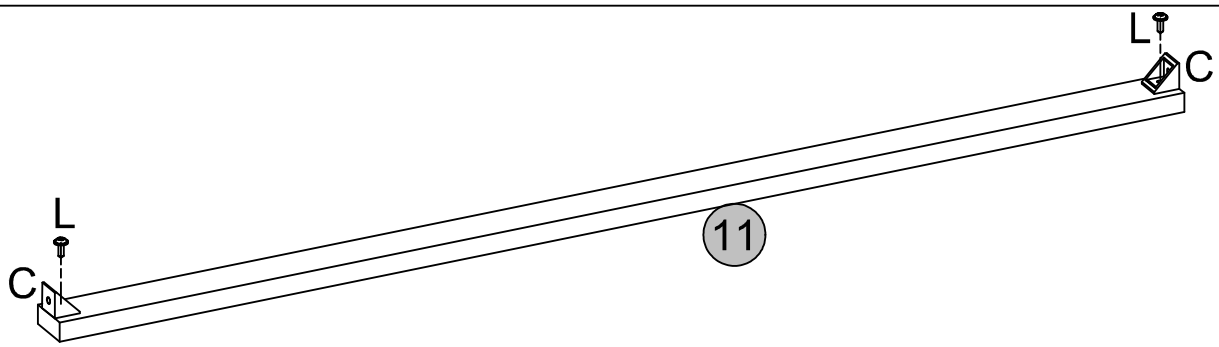

25.931 - CÔMODA FERRARA

DJ MÓVEIS

04°

N	6x
H	10x
I	3x
U	5x

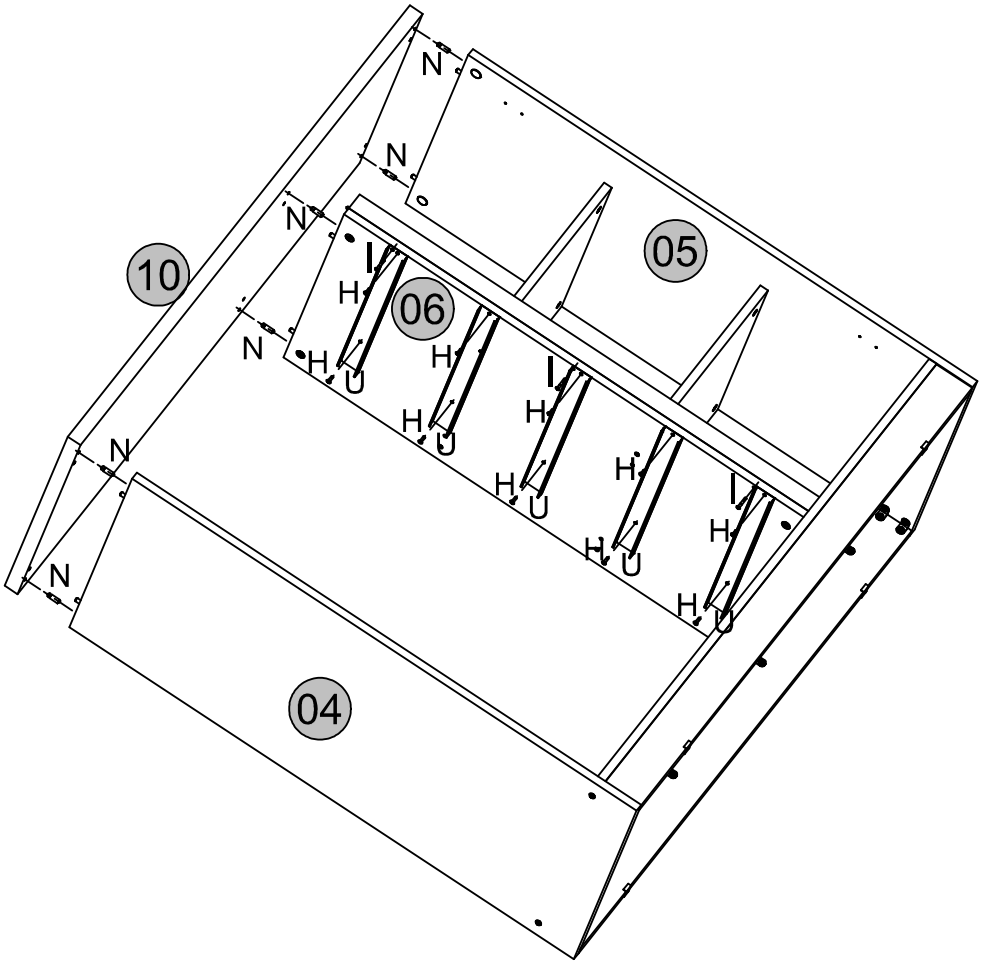

05°

L	2x
I	8x
F	4x

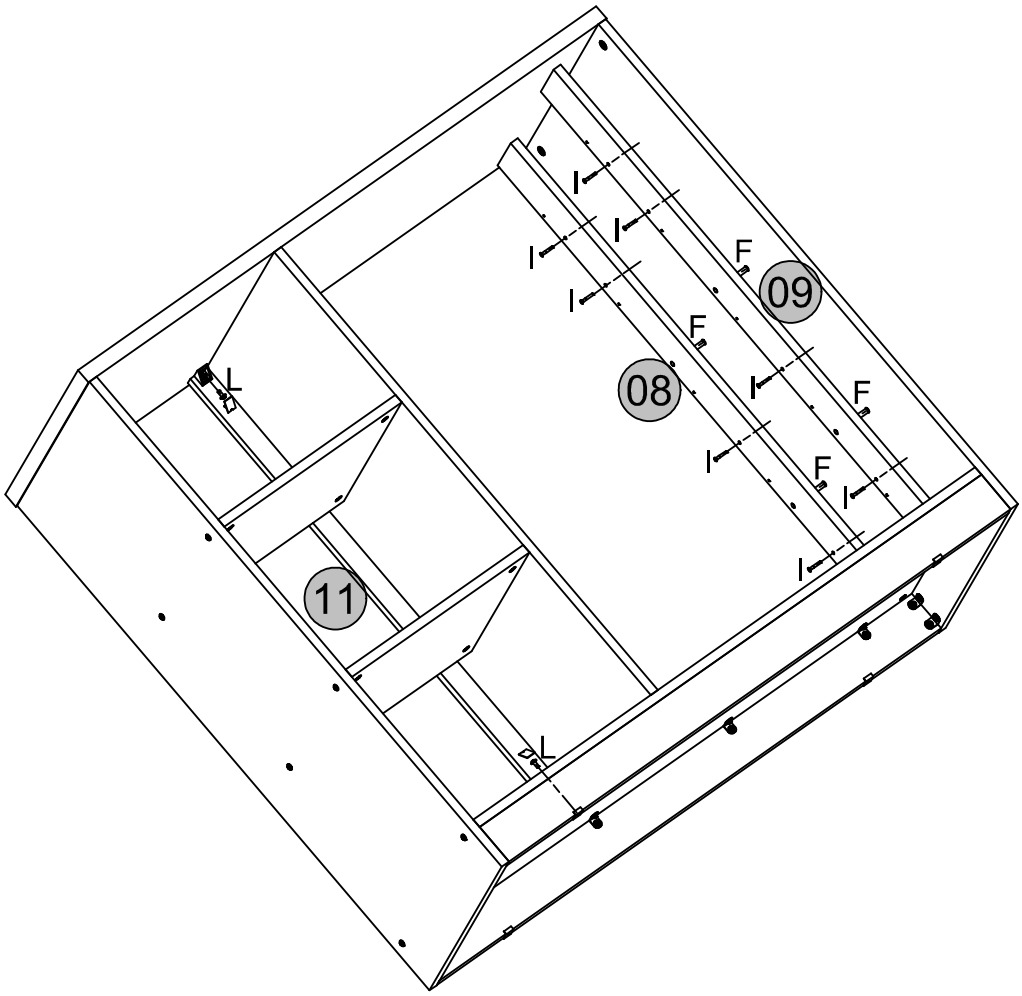

25.931 - CÔMODA FERRARA

DJ MÓVEIS

06º

P 55x

G 5x

X 1x

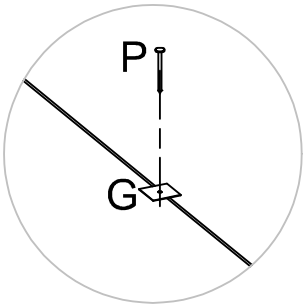

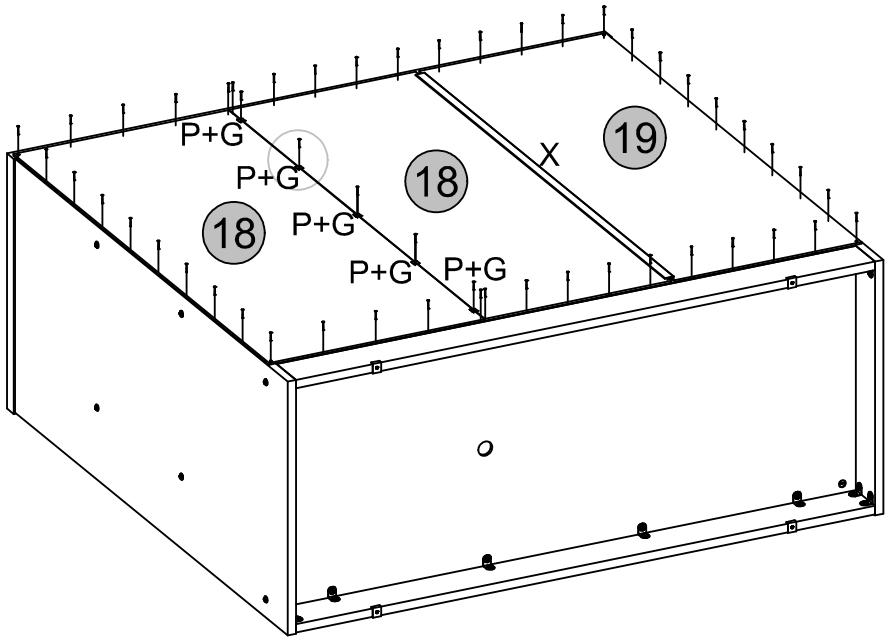

07º

U 5x

H 18x

A 2x

B 2x

W 1X

I 2x

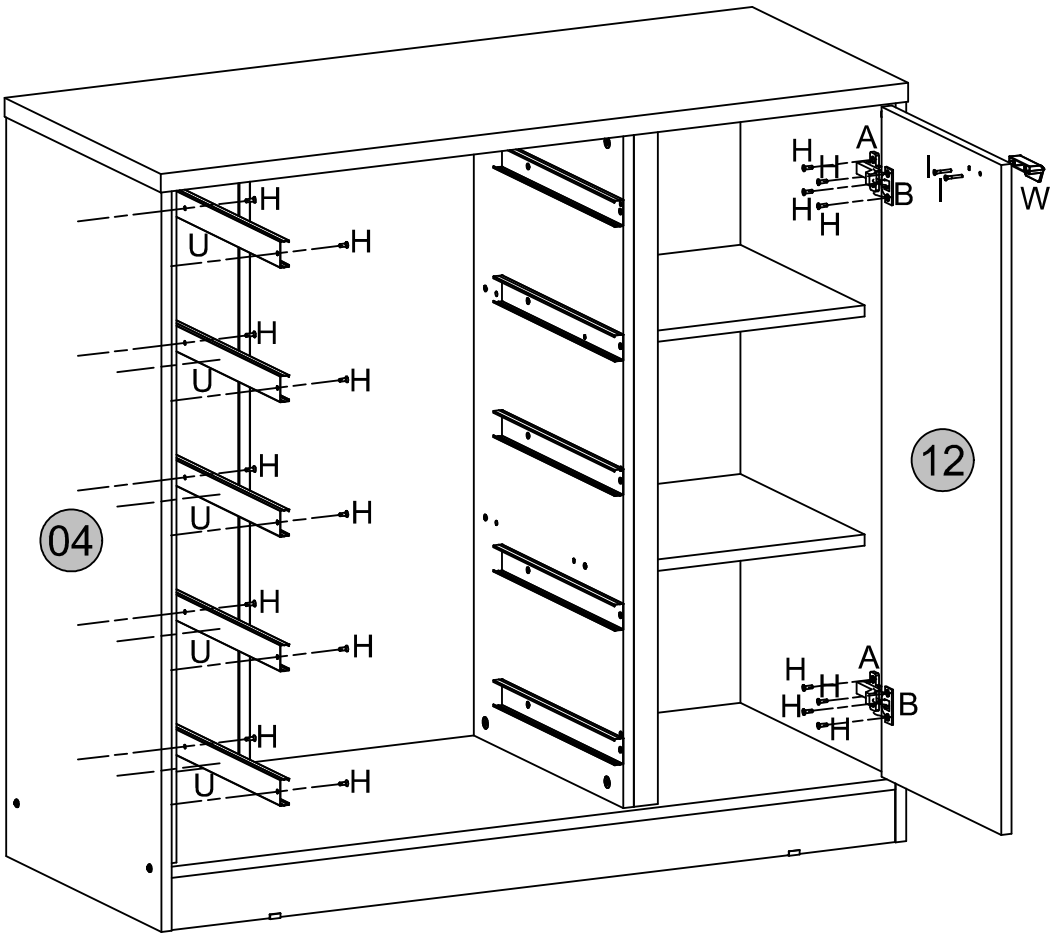

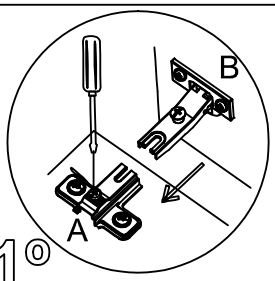

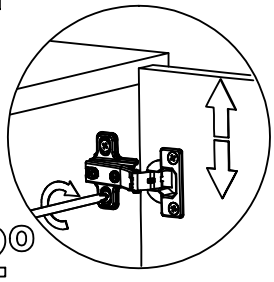

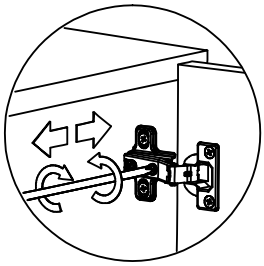

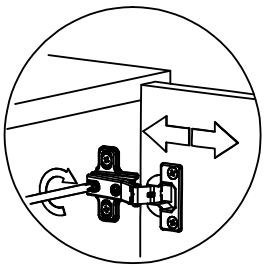

25.931 - CÔMODA FERRARA

DJ MÓVEIS

08º

E	C	I	U	W	J	L	Z	H	R
40x	20x	10x	5x	5x	20x	40x	20x	20x	3x

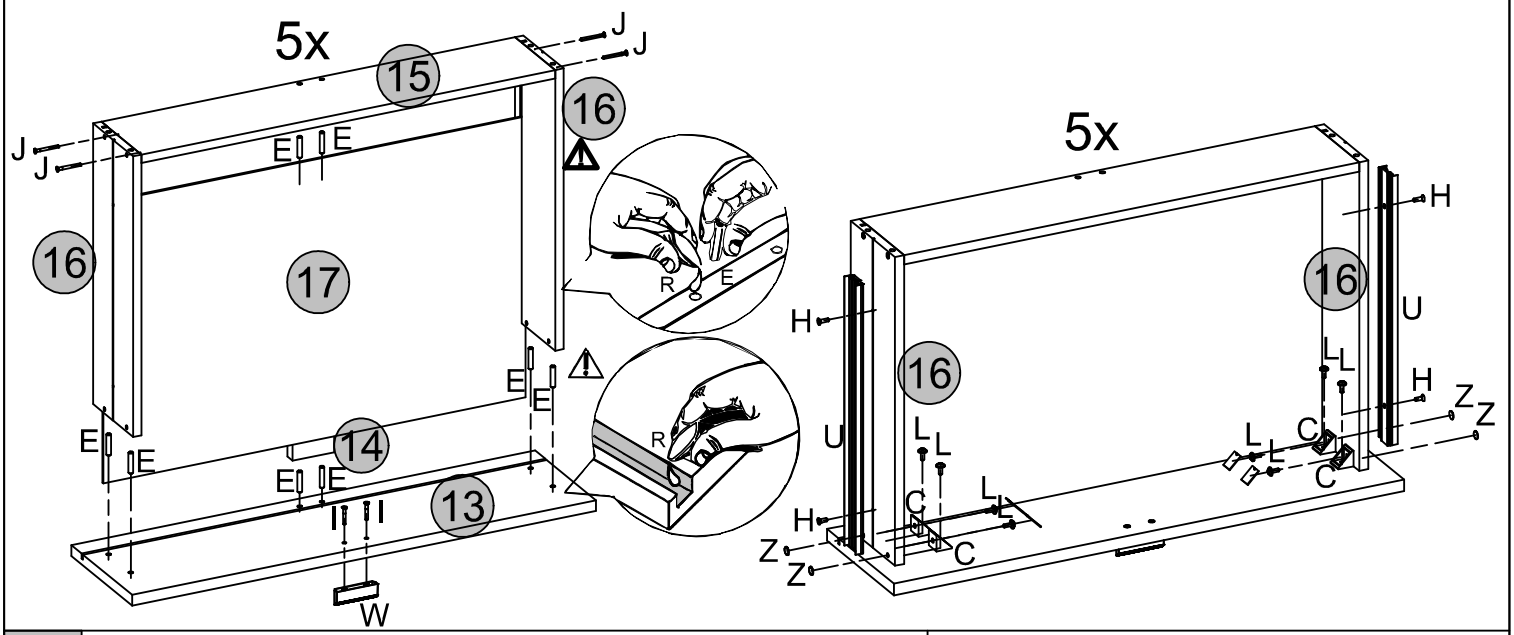

09º

V 1x

A1 1x

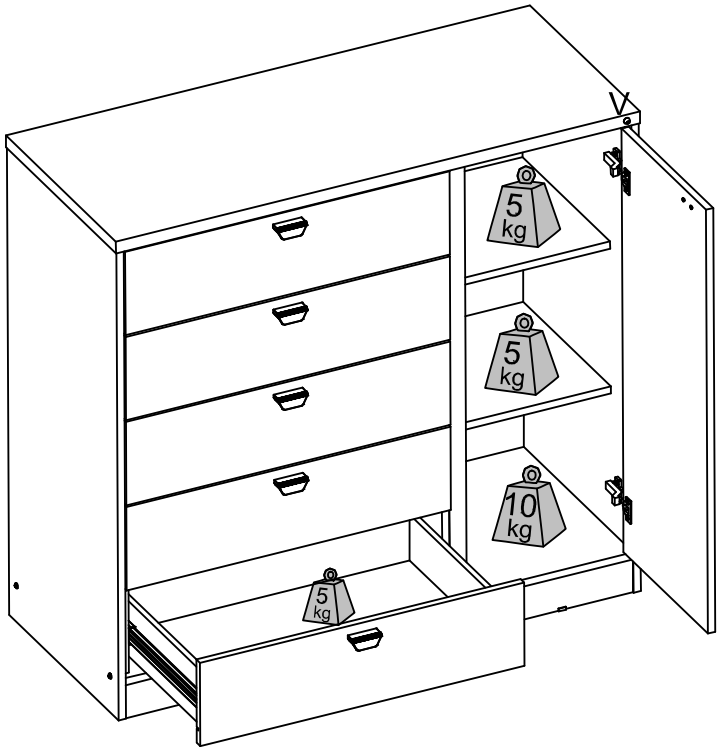

Instruções para a montagem do produto:

Instructions for mounting the product:
Instrucciones para el montaje del producto:

Separe as peças e acessórios de maneira organizada.
Separate the parts and accessories in an organized way.
Separe las piezas y accesorios de forma organizada

Forrar o chão com o papelão das embalagens.
Cover the floor with the cardboard from the pack.
Cubra el suelo con el papelón de los embalajes.

É necessário uma pessoa para montar o produto.
It's necessary one people to assembly the product.
Se requiere una persona para montar el producto.

Ferramentas necessárias (não fornecidas)
Required tools (not supplied)
Herramientas necesarias (no incluidas)

Chave Philips Philips Key Llave Philips	Chave Fenda Screwdriver Llave Fenda	Martelo Hammer Martillo	Parafusadeira Electric Screwdriver Tornillo Eléctrico

Cuidados para conservação e limpeza do móvel:

Cleaning and care of furniture:
Cuidados para la conservación y la limpieza del mueble:

Não molhar o móvel e não expor em lugar úmido.
Do not moinsten the furniture and not to expose in moist places.
No moje el mueble y no ponga en local humedo.

Não expor o móvel próximo de fontes de calor.
Do not expose furniture next to heat sources.
No exponga el mueble cerca de fuentes emitan calor.

Não usar produtos abrasivos.
Do not use abrasive products.
No utilice productos abrasivos.

Limpe com flanela limpa e seca.
For cleaning use a clean and dry cloth.
Limpe con franela limpia e seca.

Certificado de Garantia

6 MESES

PARABÉNS! VOCÊ ACABA DE ADQUIRIR UM PRODUTO COM A QUALIDADE DJ MOVEIS

Siga as instruções de montagem e de conservação constantes neste manual. A montagem deve ser realizada por um profissional especializado. Forre o chão com o papelão da embalagem, evitando possíveis riscos ao produto. Utilizar ferramentas adequadas: chave de fenda, philips, martelo de borracha. Obs. Cuidado especial ao apertar os parafusos com parafusadeira. Na limpeza, utilize flanela seca ou úmida. Não utilize produto de origem química tais como: álcool, removedores, polidor ou qualquer produto abrasivo (eles podem reagir com o verniz do produto e danificá-lo). Não exponha o produto diretamente à luz do sol. Não coloque o produto em paredes ou pisos que contenham umidade ou estejam irregulares.

CLIENTE: _____

NOTA FISCAL: _____

Esta garantia não cobre defeitos por mau uso, montagem inadequada, utilização de produtos de limpeza não especificados nesse certificado e excesso de péso.

SR. MONTADOR, este CERTIFICADO é de uso exclusivo do CONSUMIDOR, favor entregá-lo ao mesmo.

25.931 - CÔMODA FERRARA

MEDIDAS EM MILÍMETROS
MEASURES IN MILIMETERS
MEDIDAS MILIMÉTRICAS

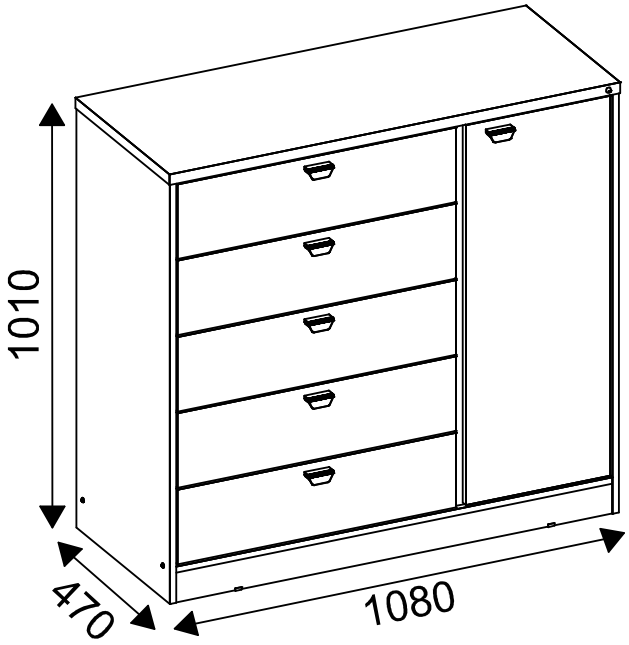

MEDIDAS SEM O KIT OPCIONAL DOS PÉS
MEASURES WITHOUT THE OPTIONAL FOOT KIT
MEDIDAS SIN EL KIT PIE OPCIONAL

MEDIDAS EM MILÍMETROS
MEASURES IN MILIMETERS
MEDIDAS MILIMÉTRICAS

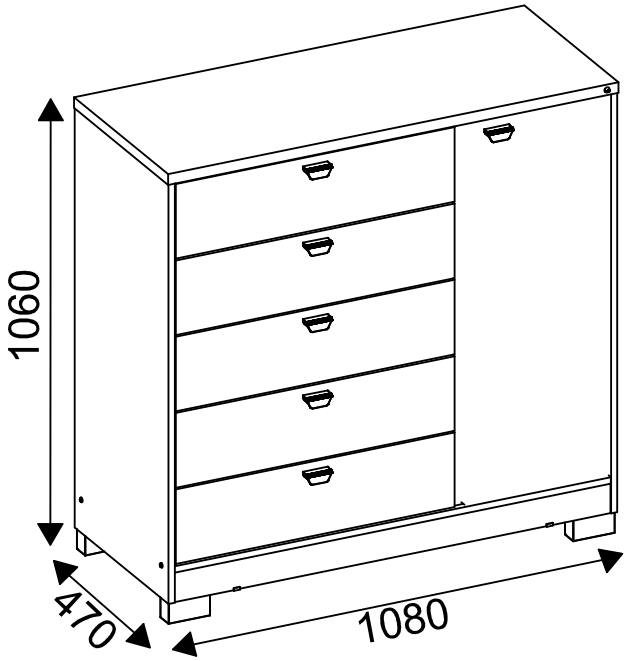

MEDIDAS COM O KIT OPCIONAL DOS PÉS
MEASURES WITH THE OPTIONAL FOOT KIT
MEDIDAS CON EL KIT PIE OPCIONAL

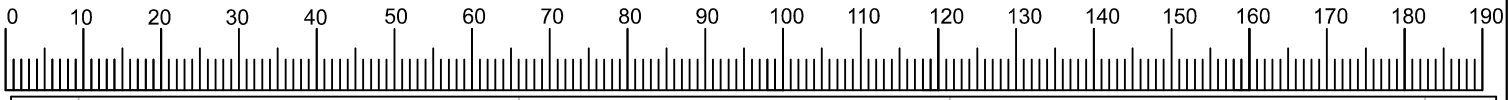

COD.	ACESSÓRIOS	ACESSORIES	ACCESSORIOS	QTD
A	CALÇO 12 PARA DOBRADIÇA 26MM	26MM HINGE SHIM	26MM BISAGRA	2
B	DOBRADIÇA 26 SUPER ALTA	HINGE 26 SUPER HIGH	BISAGRA 26 SÚPER ALTA	2
C	CANTONEIRA COM CAPA	COVER WITH COVER	CUBRIR CON CUBIERTA	22
D	CANTONEIRA METÁLICA 18 X 18MM	METALLIC COUNTER 18 X 18MM	CONTADOR METÁLICO 18 X 18 MM	16
E	CAVILHA 6 X 30MM	PITCH 6 X 30MM	PITCH 6 X 30MM	60
F	CAVILHA 8 X 20MM	BOLT 8 X 20MM	PERNO 8 X 20 MM	4
G	JUNÇÃO DE FUNDO	BACKGROUND JUNCTION	JUNCIÓN DE FONDO	5
H	PARAFUSO 3.5 X 12MM CABEÇA CHATA	SCREW 3.5 X 12MM BORING HEAD	TORNILLO 3.5 X 12 MM CABEZAL ABURRIDO	48
I	PARAFUSO 3.5 X 25MM CABEÇA CHATA	SCREW 3.5 X 25MM BORING HEAD	TORNILLO DE 3.5 X 25 MM CABEZA ABURRIDA	23
J	PARAFUSO 3.5 X 35MM CABEÇA CHATA	SCREW 3.5 X 35MM BORING HEAD	TORNILLO 3.5 X 35 MM CABEZA DE ABURRIMIENTO	20
K	PARAFUSO 4 X 50MM CABEÇA CHATA	SCREW 4 X 50MM BORING HEAD	TORNILLO DE 4 X 50 MM CABEZA ABURRIDA	4
L	PARAFUSO 4 X 12MM CABEÇA FLANGEADA	SCREW 4 X 12MM FLANGED HEAD	TORNILLO 4 X 12 MM CABEZA DE BRIDA	76
M	PARAFUSO 4 X 50MM CABEÇA FLANGEADA PRETO	SCREW 4 X 50MM BLACK FLANGED HEAD	TORNILLO DE 4 X 50 MM CABEZA CON BRIDAS NEGRAS	8
N	PARAFUSO MINIFIX	MINIFIX SCREW	TORNILLO DE MINIFIX	8
O	PORCA CILÍNDRICA 12 X 09MM	CYLINDRICAL NUT 12 X 09MM	TUERCA CILÍNDRICA 12 X 09MM	12
P	PREGO 10 X 10 COM CABEÇA	NAIL 10 X 10 WITH HEAD	UÑAS 10 X 10 CON CABEZA	55
Q	PREGO 12 X 12 COM CABEÇA	NAIL 12 X 12 WITH HEAD	CLAVO 12 X 12 CON CABEZA	4
R	SACHE DE COLA	GLUE	PEGAMENTO	3
S	SAPATA LATERAL "U" 15 X 15MM	SIDE SHOE "U" 15 X 15MM	ZAPATO LATERAL "U" 15 X 15 MM	4
T	TAMBOR MINIFIX 15MM	MINIFIX 15MM DRUM	MINIFIX 15MM TAMBOR	8
U	CORREDIÇA TELESCÓPICA MINI LIGHT 350 X 32MM	TELESCOPIC SLIDE MINI LIGHT 350 X 32MM	DIAPOSITIVA TELESCÓPICA MINI LUZ 350 X 32 MM.	5
V	ETIQUETA DE RESINA	RESIN LABEL	ETIQUETA DE RESINA	1
W	PUXADOR NIMBUS - CHAMPAGNE	NIMBUS HANDLE - CHAMPAGNE	MANGO DE NIMBUS - CHAMPAGNE	6
X	PERFIL "H" 900MM - CINZA	PROFILE " H " 900MM - GRAY	PERFIL " H " 900MM - GRIS	1
Y	TAPA FURO ADESIVO 19MM	COVER HOLE 19MM	AGUJERO DE LA CUBIERTA 19MM	2
Z	TAPA FURO ADESIVO 10MM	TAMPA HOLE 10MM	TAMPA HOLE 10MM	20
A1	GIZ DE CORREÇÃO 15 X 8MM	CORRECTION CHALK 15 X 8MM	CORRECCIÓN CHALK 15 X 8MM	1