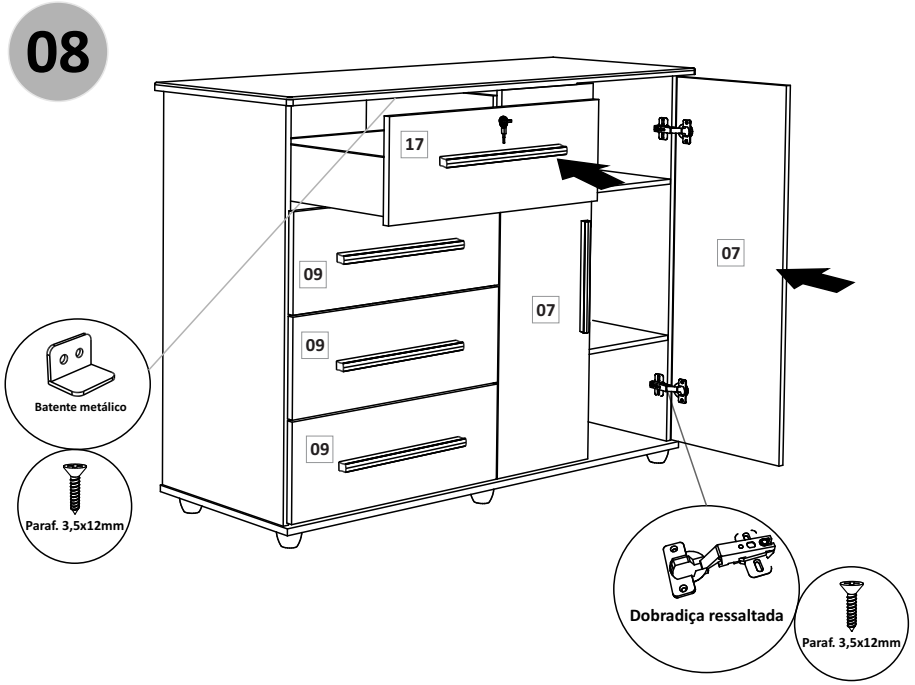

Jade New

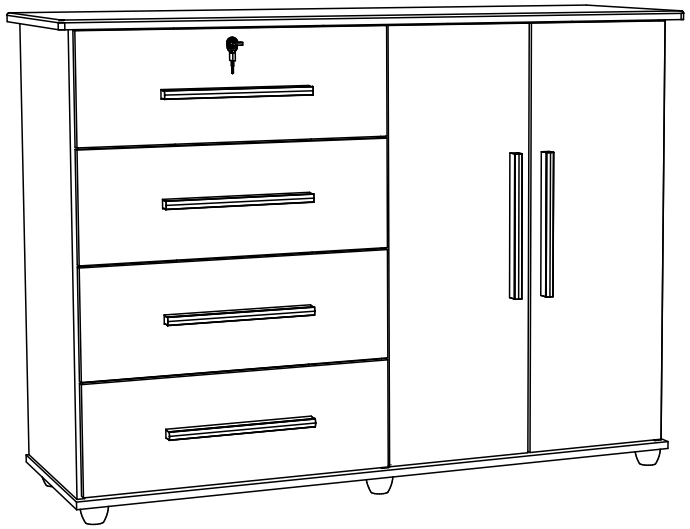

Lista de Acessórios

Lista de Peças

Número	Descrição	Qtde	Número	Descrição	Qtde	Número	Descrição	Qtde
01	Base	01	17	Frente gaveta c/ chave	01			
02	Lateral esquerda	01						
03	Divisória	01						
04	Lateral direita	01						
05	Prateleira fixa	01						
06	Tampo	01						
07	Portas	02						
08	Lateral de gaveta	08						
09	Frente de gaveta	03						
10	Contra fundo gaveta	04						
11	Trava	01						
12	Fundo Pintado	02						
13	Fundo gaveteiro	02						
14	Fundo gaveta	04						
16	Prateleira falsa	01						

1) Identifique as peças;

2) Coloque-as de pé;

3) Utilize a embalagem como tapete para não riscar as peças.

MiraRack
VALORIZANDO SEU AMBIENTE
www.mirarack.com.br - mirarack@mirarack.com.br
Fone: 17-3243 8800

LIMPEZA

Não utilize:
Álcool;
Solventes;
Acetona

Utilize:
Pano seco e macio

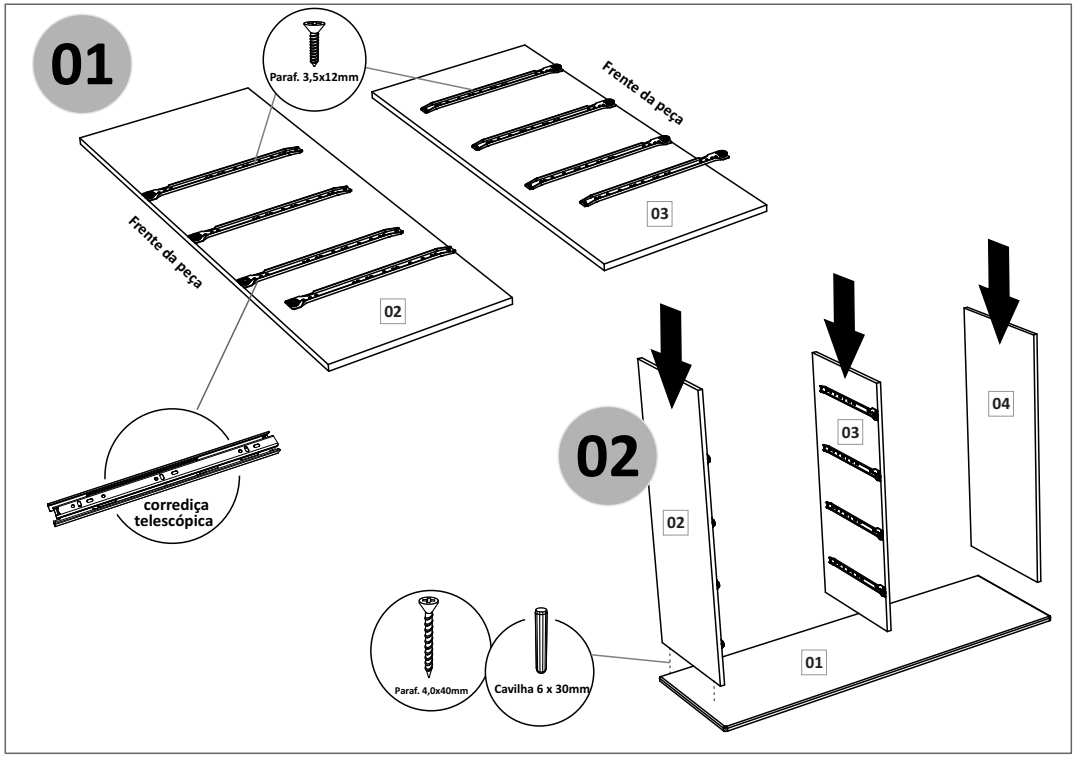
01
Paraf. 3,5x12mm
Frente da peça
03
Frente da peça
02
corrediça telescópica
02
03
04
01
Paraf. 4,0x40mm
Cavilha 6 x 30mm

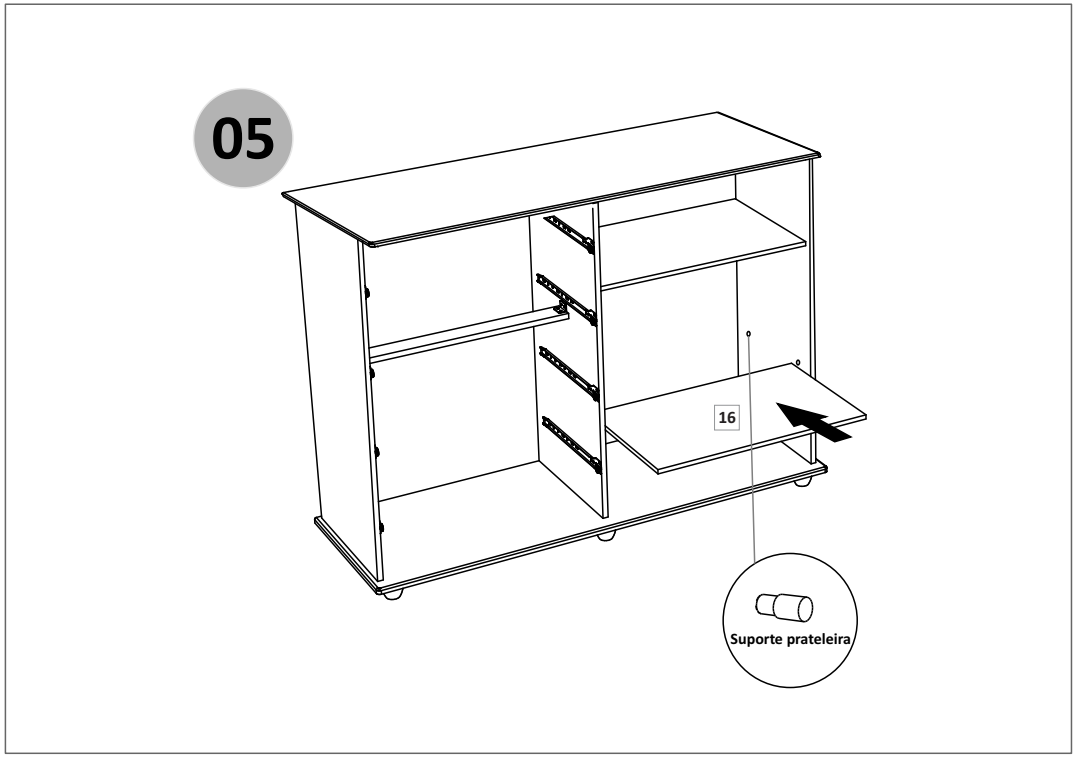
05
16
Suporte prateleira

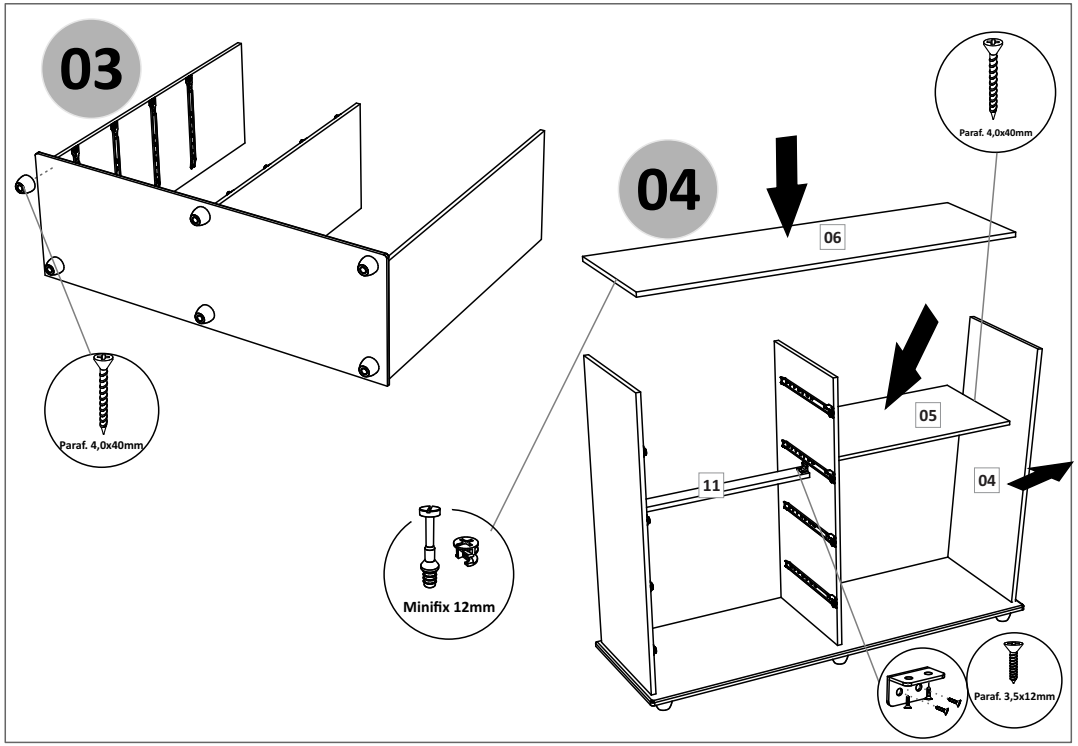
03
Paraf. 4,0x40mm
04
06
Paraf. 4,0x40mm
05
11
04
Minifix 12mm
Paraf. 3,5x12mm

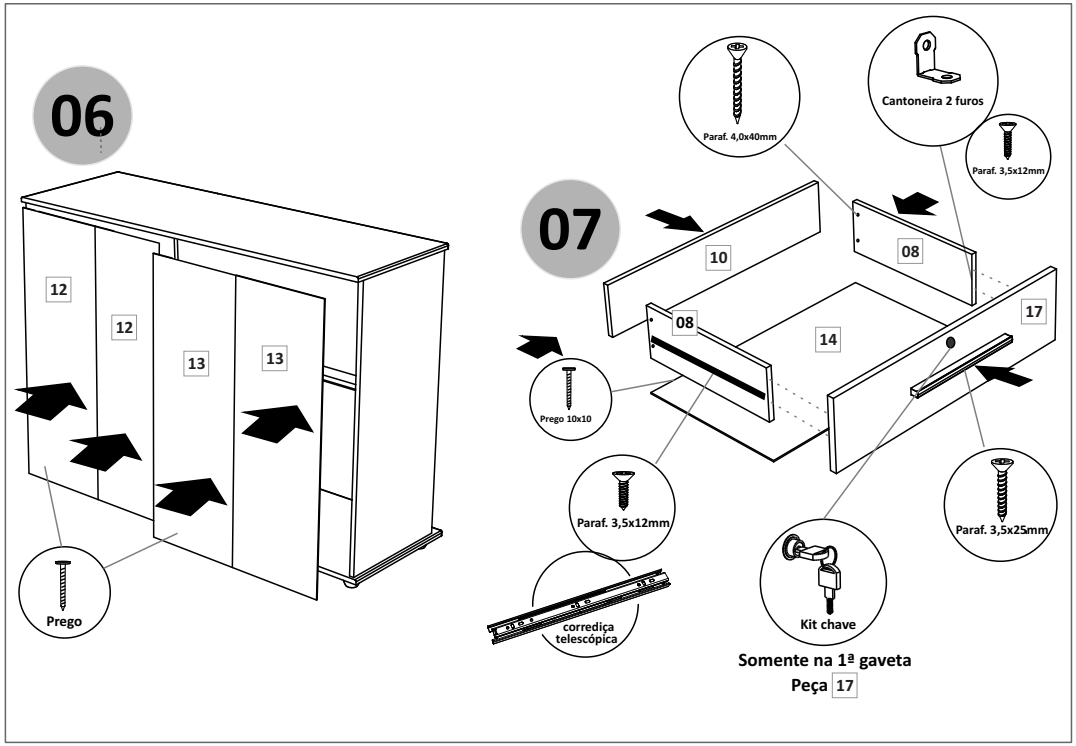
06
12
12
13
13
Prego
07
Paraf. 4,0x40mm
Cantoneira 2 furos
Paraf. 3,5x12mm
10
08
08
14
17
Prego 10x10
Paraf. 3,5x12mm
Paraf. 3,5x25mm
corrediça telescópica
Kit chave
Somente na 1ª gaveta
Peça 17