Certificado de Garantia

Desde 1988 a Móveis Sul desenvolve móveis visando a excelência em todos o seus processos de produção, é uma empresa preocupada com a satisfação de seus clientes com foco na qualidade e dos seus produtos.

Para manter essa relação e com o desígnio de a cada dia aumentar esta confiança, com plena consciência da importância da satisfação de todos é que disponibiliza este CERTIFICADO DE GARANTIA.

1. Da Garantia:

1.1 Esta garantia é valida para a substituição de peças e componentes que são partes integrantes do produto fornecido pela Móveis Sul, e que apresentarem eventuais defeitos de fabricação. Sua validação está vinculada ao correto preenchimento do termo de recebimento que acompanha o produto.

2. Da Cobertura da Garantia:

2.1 O início da vigência da garantia ocorre a partir da data de emissão da nota fiscal de venda ao consumidor correspondente ao produto a ser garantido, com identificação, obrigatoriamente, do código e modelo do produto.

2.2 O prazo de vigência da garantia é de três meses (90 dias), de acordo com o código de defesa do consumidor conforme lei 8.078 - 11/09/1990 ART. 26;

2.3 Mais três meses (90 dias) últimos de garantia adicional concedida pela Móveis Sul Indústria e Comércio Ltda;

3. Das Exclusões:

3.1 A garantia perderá a validade quando:

3.1.1 Os danos sofridos pelo produto, ou seus acessórios e componentes forem decorridos de acidente, ou má utilização por parte do consumidor, também se for por quedas de objetos sobre o móvel;

3.1.2 O defeito for ocasionado por montagem realizada em desacordo com o manual de instruções;

3.1.3 Em função da exposição a ambientes úmidos e exposição prolongada a luz solar;

3.1.4 O produto ou peças tenham sido danificadas por acidente de transporte ou manuseio, riscos e batidas;

3.1.5 Em caso de movimentação inadequada do produto, e que cause danos ao mesmo;

3.1.6 Da utilização de peças ou componentes não original, e que sejam inadequados ao produto.

3.2 A garantia concedida pelo fabricante não cobrirá:

3.2.1 Despesas com instalação do produto;

3.2.2 Despesa com transporte;

3.2.3 Danos causados ao produto, por motivos de força maior, como aqueles causados por agentes da natureza (chuvas, incêndios e excesso de umidade...)

4. Instruções para Limpeza e Conservação do Produto:

4.1 Observe para que o produto esteja nivelado, desta forma, as gavetas e portas terão o bom funcionamento, evite arrastá-lo;

4.2 Evitar que o móvel fique exposto a luz solar direta, ou em ambientes de umidade e calor excessivo;

4.3 Para limpeza use um pano macio umedecido com água;

4.4 Não utilize produtos que contenham reagentes químicos, como: álcool, removedores, amoníacos etc...,não utilize sapólios, polidores e demais produtos que contenham carga abrasiva, para evitar riscos e manchas na pintura;

4.5 Não colocar carga excessiva de peso nas gavetas e prateleiras, para evitar acidentes ou danos ao produto;

5. Observações Gerais:

5.1 Qualquer dúvida ou reclamação sobre este produto deve ser solicitado junto a loja onde foi efetuada a compra. Para esclarecer dúvidas técnicas contate a Móveis Sul pelo e-mail assistencia@moveissul.com.br ou pelo fone 54 3358 2711. **ATENÇÃO:** A solicitação de Assistência Técnica só será aceita mediante preenchimento do Termo de Recebimento que acompanha o produto, sendo que o pedido da solicitação deve ser feito via on-line por um representante autorizado pela Móveis Sul.

INSTRUÇÕES DE MONTAGEM

Leia atentamente este manual e Guarde para consultas futuras.

COZINHA INGRID

REF: 4723

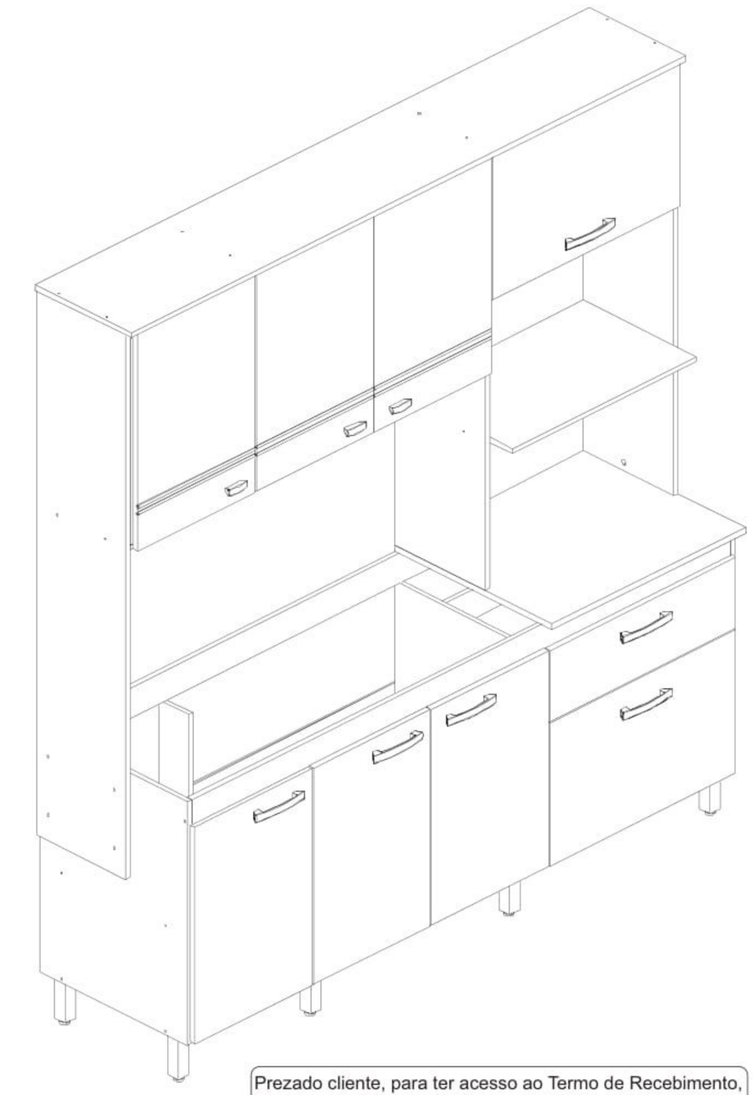

Prezado cliente, para ter acesso ao Termo de Recebimento, favor ler o código QR com seu smartphone ou acesse o link: www.moveissul.com.br/termo-de-recebimento.pdf

MÓVEIS SUL
MOBILE HOW YOUR FAMILY DESERVES

AV. VITAL ZAMBOTTO,273 - AREA IND. III
I.E.: 071/0032633 CNPJ: 92.051.440/0001-96
TEL/FAX 0(XX) 54 3358 6200 CEP. 95.300.000
LAGOA VERMELHA - RS - BRAZIL

Projetista:
JACKSON KLAUS
engenharia@moveissul.com.br

Para montagem:

Relação de Ferragens:

Cód.	Quant.	Descrição	Imagem
A	65	Cavilhas 6 X 25 Tacos Pegs	
B	44	Parafusos 3,5 X 40 Tornillo screw	
C	90	Parafusos 3,5 X 14 Tornillo screw	
D	18	Parafusos 3,5 X 22 Tornillo screw	
E	04	Cantoneiras Esquineira Corner	
F	180	pregos 10X10 Uñas 10X10 Nails 10X10	
G	02	Par Corrediças sliding resbalando	
H	12	Dobradiças 26MM Flexible Flexible	
I	02	Dobradiças 26MM Flexible Flexible	
J	08	Sapatas Zapata Shoe	
K	03	Puxadores 32mm Asas 32mm Handles 32mm	
L	01	Sache Cola La Cola Glue	
M	01	Etiqueta Logomarca Mark	MÓVEIS SUL
N	01	Esquema de Montagem El contorno de Asamblea Outline of Assembly	
O	06	Puxadores 128mm Asas 128mm Handles 128mm	
P	08	Parafusos 5 X 40 C/F Tornillo screw	
Q	02	suporte aereo com capa sooport suport'	
R	20	Fixador de costas Fastener back Elemento de fijación	
S	04	parafusos de união tornillos de union conecting bolts	
T	02	bucha 8 MM	
U	02	parafuso 5,5 X 50 T.C	
V	04	Suporte de prateleira Suportes de tapa	
W	07	Parafuso minifix	
X	09	Tambor minifix	
Y	09	Tampas minifix	
Z	01	Hastes com anel	
AB	03	Parafusos 3,5 X 25 Tornillo screw	
AC	01	Pistão comum	

Em caso de necessidade de reposição de peças informar este código ao fabricante.

Relação de Peças:

Cód.	Quant.	Descrição
18264	01	Tampo Base / Tapa Inferior / Lowwer Top
18265	01	Lateral Direita / Lateral Derecha / Right Side
18266	01	Lateral Esquerda / Lateral Izquierda / Left Side
18267	01	Divisão direita / División derecha / Right Division
18268	02	Pilastras / Pilastras / Pilasters
18269	01	Prateleira Esquerda inf. / Estanteria Izquierda / Left Shelf
18270	02	Ripas
18271	01	Lateral Esquerda Sup./Lateral Izquierda sup./Midlle Side Lefl
18272	01	Lateral Direita Sup./Lateral Derecha Superior/Upper Side Rigth
18273	01	Divisão Direita Sup./Divisão Derecha Sup./Upper Division
18274	01	Divisão Aereo /Division aerea / Air Division
18275	01	Pilastras / Pilastras / Pilasters
18276	01	Base Aéreo / Base Aérea / Air base
18277	01	Chapéu / Chapéu / Hat
18278	01	Tampo / Tapa / Top
18279	01	Tampo / Tapa / Top
18280	01	Prateleira Fixa Sup. / Estateleira Fixa Superior / Air Division
18281	01	Prateleira Direita Sup. / Estateleira Derecha Superior / Air Right Division
18282	03	Portas balcão / Puertas de Balcón / Doors Counter
51243	02	Portas Superior / Puerta Superiores / Superior doors
51244	01	Porta montante / Cantidad Puerta / door amount
18285	01	Portas Superior / Puerta Superiores / Superior doors
18286	01	Frente de Gaveta / Frente Cajon / Drawer Front
18287	01	Lateral de Gaveta Direita. / Laterais Cajon Der./ Right Drawer Side
18288	01	Lateral de Gaveta Esquerda/ Laterais Cajon Izq./ Left Drawer Side
18289	01	Traseiro de Gaveta / Traseiros Cajon / Dramer Back Side
18290	01	Frente de Gavetão
18291	01	Lateral de Gavetão Direita
18292	01	Lateral de Gavetão Esquerda
18293	01	Traseiro de Gavetão
18294	02	Fundo de Gaveta / Fondo Cajon / Dramer Back
18295	02	Costas / Espalda / Coast
18296	02	Costas / Espalda / Coast
18297	01	Costas / Espalda / Coast
18298	02	Costas / Espalda / Coast

Relação de acessórios:

Cód.	Quant.	Descrição	Imagem
AD	01	Perfil "H"1820mm	
AE	01	Perfil "H"1200mm	

Passo 5: Fixar dobradiças **H** nas portas com parafusos **C**.
Encaixe o parafuso **D** e os puxadores **K** e **O**.

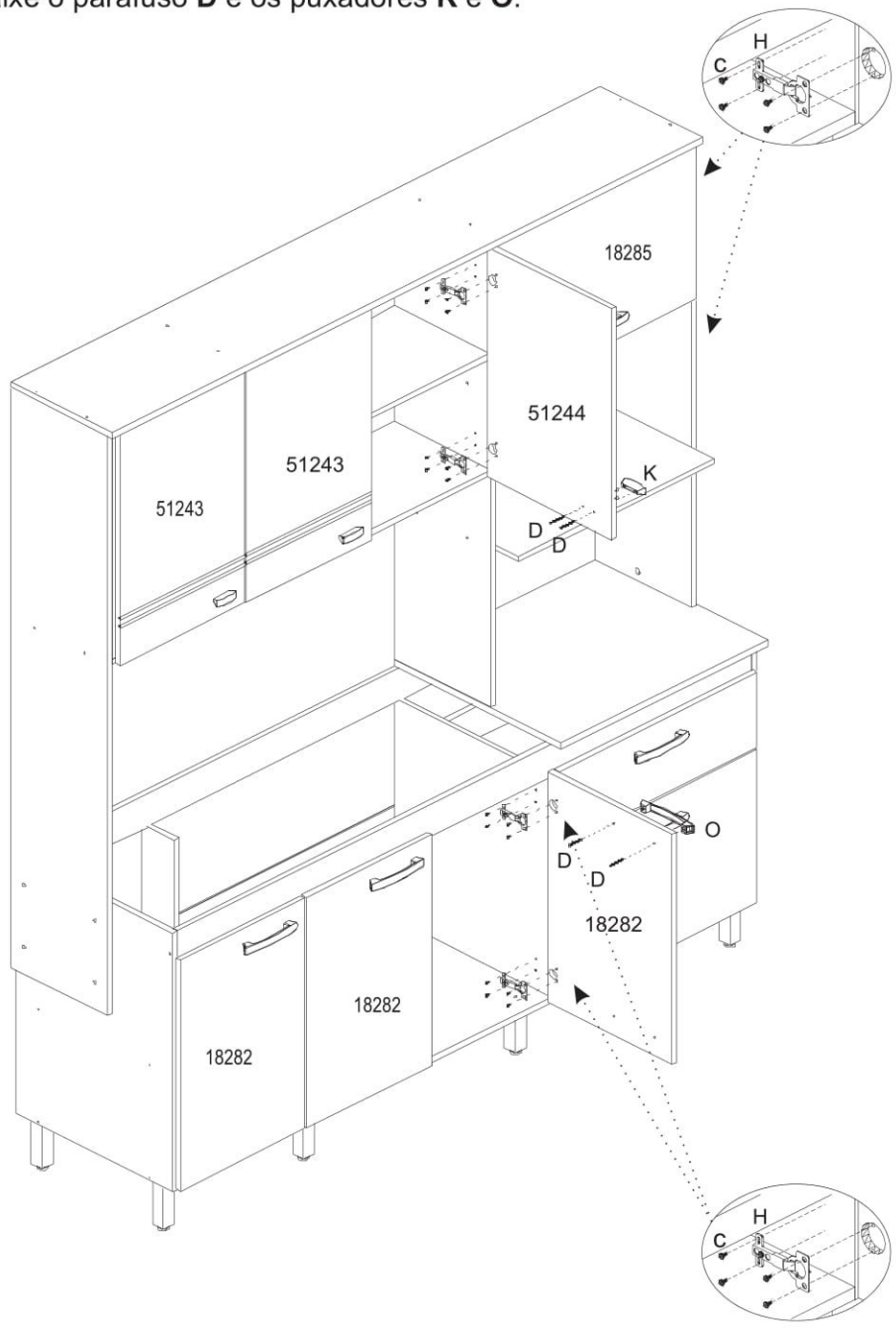

Passo 4:

Colocar no esquadro como na figura 01. Após, fixar as costas com o prego **F**, e encaixar os perfis ´´H`` nas costas igual a figura 02.

Fig. 01

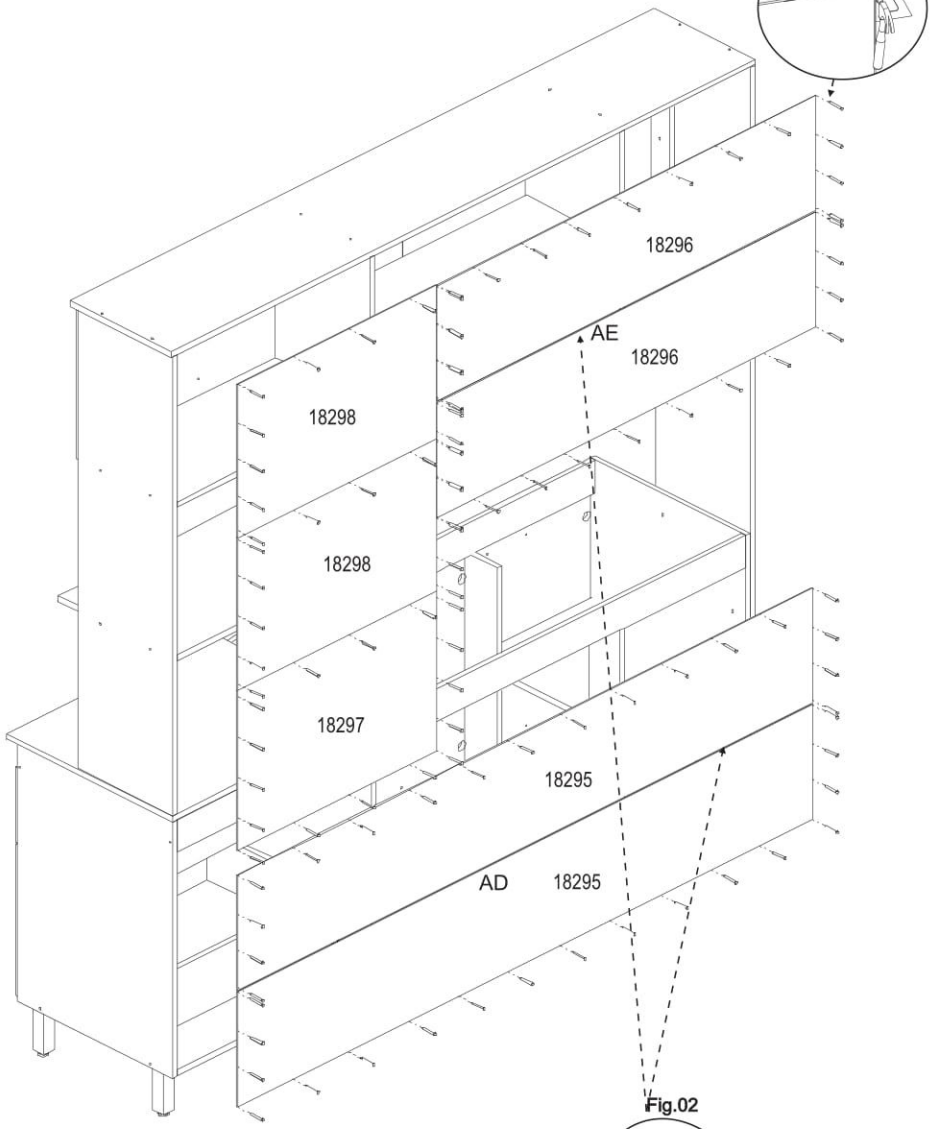

Fig.02

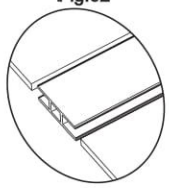

Passo 1: Na montagem das gavetas utilizar cola **L** nas cavilhas **A**, após, prende-se com parafusos **W** as laterais com a frente. Encaixando os traseiros fixando com parafusos **B**. Fixe as corrediças metálicas **G** usando parafusos **C**. Encaixe o parafuso **D** nos puxadores e **O.**

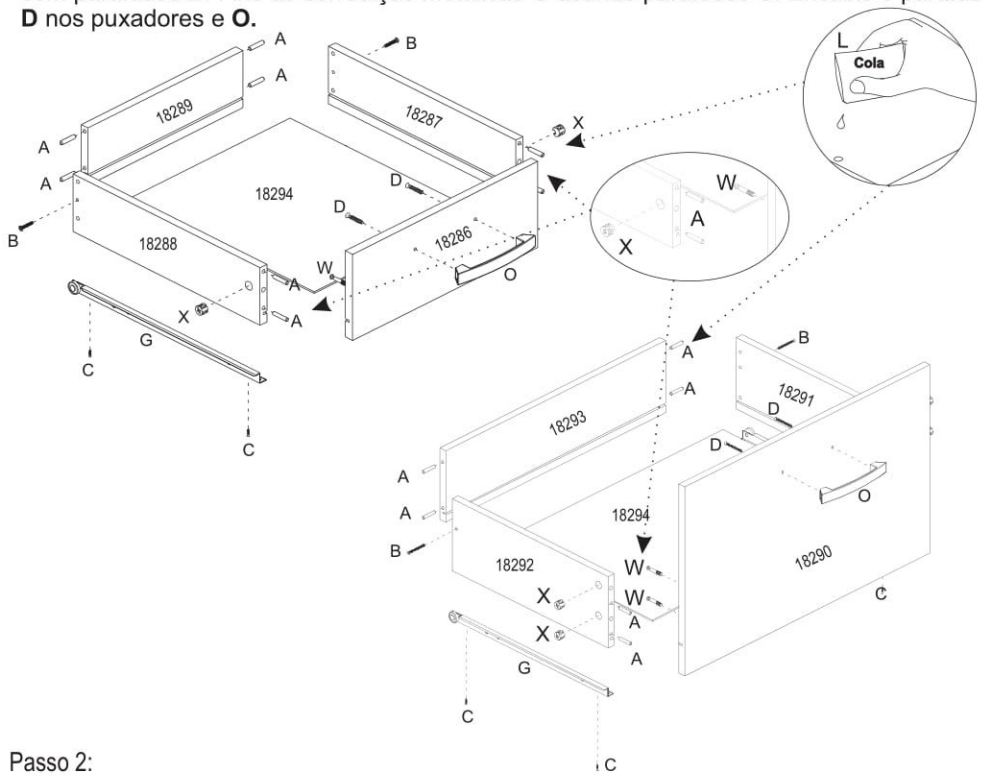

Passo 2:

Fixar as corrediças **G** com parafusos **C** na lateral e nas divisarias. Coloque os outros lados das corrediças nas laterais de gaveta, que proporcione um funcionamento correto.

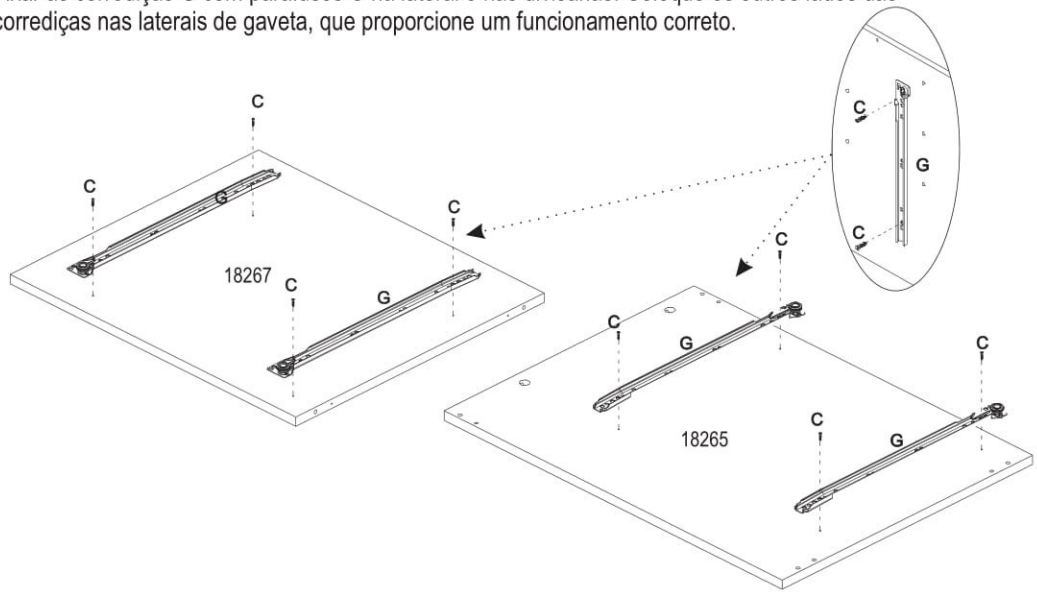
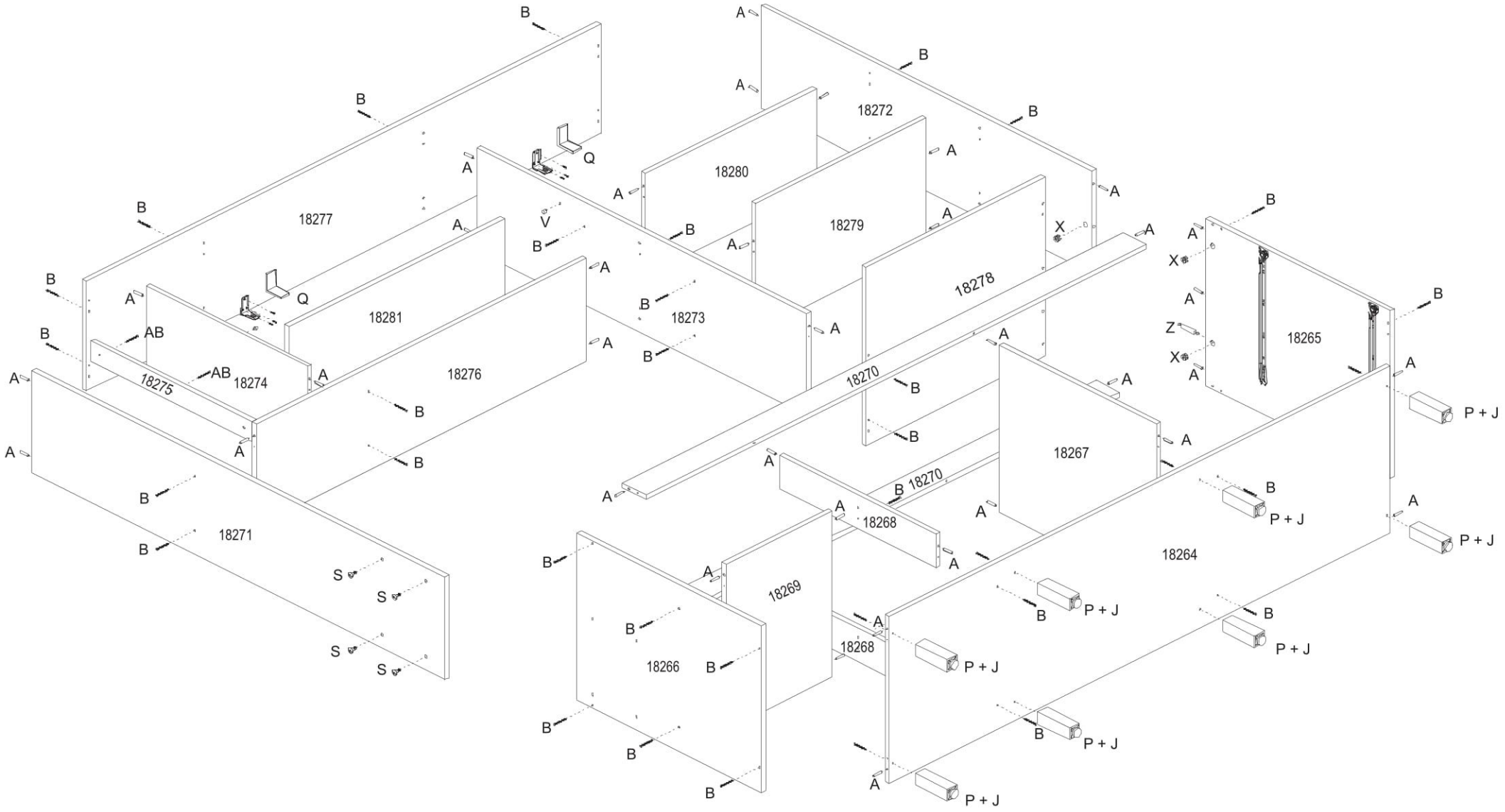
Passo 3:
Usando as cavilhas **A** como guia e parafusos **B**, para unir as peças.